Přes 1 milión dílů ProVia

jsou na cestě k vám!

ProVia™

KATALOG PRODUKTŮ

Úvodník

Vážení zákazníci ProVia,

s radostí vám představujeme nový katalog ProVia na rok 2020.

Když se v roce 2016 objevila na trhu značka ProVia, mohlo se pět skupin produktů, které jsme tehdy měli v naší nabídce, ve skutečnosti obejít i bez vydání katalogu. Po čtyřech letech naší činnosti se však z této publikace stal obsáhlý průvodce se 30 skupinami produktů, s přibližně 300 produkty pro užitková vozidla a s více než 2000 aplikacemi jako OE díly.

Rok 2019 byl pro značku ProVia mimořádným rokem. Nainstalovali jsme náš milióntý díl, spustili jsme vylepšenou verzi našich internetových stránek a vydali jsme naši první aplikaci pro mobilní telefony. V rozšiřování naší nabídky chceme pokračovat i nadále, protože doufáme a očekáváme, že rok 2020 bude pro nás dalším skvělým rokem.

Tyto plány můžeme uskutečnit jen díky obrovské snaze a loajalitě našich zákazníků, kteří v posledních pěti letech naši značku podporovali. Produkty ProVia uspokojují poptávku trhu po spolehlivé a cenově atraktivní nabídce náhradních dílů, podporované zárukou kvality od důvěryhodného subjektu. Právě na tomto základě chceme budovat naši nabídku, protože jsme si vědomi toho, že naslouchání hlasu našich zákazníků je důležitou součástí našeho podnikání. Naším cílem pro rok 2020 bude zlepšení komunikace a zvýšení interaktivity při získávání informací z různých a lépe dostupných zdrojů. Ačkoliv jsou naše digitální informační sdělení a portály stále efektivnější, existuje prostor pro fyzický katalog právě takový, jaký máte před sebou.

Na stranách tohoto katalogu se seznámíte s detaily našich nejnovějších produktů, označených jako NOVINKY. Získáte informace o produktech, které máme v plánu nabízet v následujícím čtvrtletí. Doufám, že v našem katalogu najdete potřebné informace, a věřím, že představené produkty budou pro vás i vaše zákazníky v roce 2020 užitečné.

Krzysztof Bielec
ProVia Business Line Leader

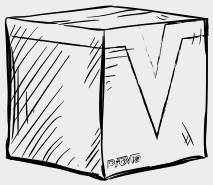

ProVia je značka nízkonákladových náhradních dílů pro užitkové automobily, které poskytují spolehlivou výkonnost bez zbytečných nadstandardních prvků, ale v každém případě bez kompromisů z hlediska kvality a bezpečnosti pro nákladní automobily, autobusy a přípojná vozidla.

ProVia je k dispozici pro distributory, servisy a provozovatele flotil a dodává se do celého světa zákazníkům ze segmentu užitkových automobilů.

Pro více informací navštivte **www.provia-auto.com**

OMEZENÍ ODPOVĚDNOSTI

Data nebo informace obsažené v tomto dokumentu jsou určeny pouze autorizovaným distributorům značky ProVia a nesmějí být předávány třetím stranám.

Tento dokument slouží pouze pro informační účely a nemůže být považován nebo vykládán jako záruka přesnosti, vhodnosti, úplnosti, včasnosti nebo užitečnosti údajů či informací nebo vlastností produktů.

Společnost WABCO nenese odpovědnost za chyby nebo opomenutí týkající se údajů či informací, popřípadě za ušlý zisk či následné škody související se způsobem použití údajů nebo informací, s výjimkou situací, kdy příslušná škoda vyplývá z události způsobené úmyslně nebo v důsledku hrubého opomenutí.

© 2020 WABCO Všechna práva vyhrazena. Vydání 03.2020

Obsah

O značce ProVia

„ProVia pochází z dobré rodiny“ 4

ProVia je chytré řešení pro váš rozpočet 5

Hledáte více informací o značce ProVia? 6

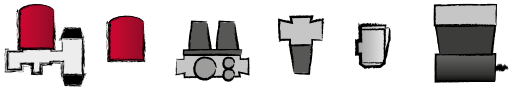

Zpracování vzduchu

Vysoušeč vzduchu 8

Jednotka zpracování vzduchu 10

Vyhřívání 12

Patrona 13

Víceokruhový jisticí ventil 16

Čtyřokruhový jisticí ventil 17

Tlakový omezovací ventil 19

Hlava válců pro kompresory 23

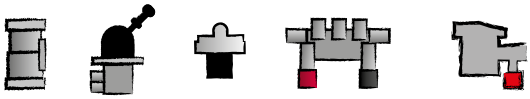

Konvenční ovládání brzd

Pedálový brzdič 25

Ventil ruční brzdy 27

Reléový ventil 29

Odbrzďovací ventil přívěsu 31

Brzdový ventil přívěsu 33

Elektronické řízení brzd

Snímač otáček kola 35

Vzduchová brzda

Brzdový válec 39

Pružinový brzdový válec 42

Dvoumembránový pružinový brzdový válec 47

Brzdové destičky 51

Pneumatické odpružení

Ventil vzduchového pérování 56

Ventil pérování kabiny 58

Otočný ventil pro zvedání/spouštění 60

Elektronicky řízené pneumatické odpružení

Elektromagnetický ventil ECAS 61

Snímač výšky ECAS 68

Připojení přívěsu

Spirálové a přímé tlakové hadice 70

Spojková hlavice 71

Elektrické příslušenství 72

Řízení pohonu

Posilovač spojky 74

ProVia # → Strana

Rejstříky, seznam cross referencí

Rejstřík názvů dílů ProVia 78

Rejstřík čísel ProVia 79

Číslo OE dílu ➜ Číslo ProVia 81

„ProVia pochází z dobré rodiny“

WABCO

OE výběr

Originální díly
OE certifikace prémiové kvality

WABCO REMAN SOLUTIONS

Obnova do původního výkonu

ECO LOGICAL NOMICAL

Renovované díly,
ekonomická OE kvalita

ProVia™

Spolehlivé náhradní díly

Cenově dostupné díly,
navrženy pro aftermarket

WABCO

Umožnění kvalitní opravy

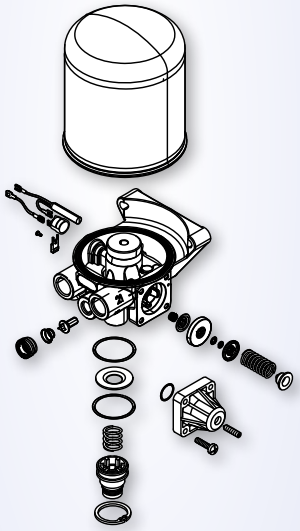

Opravárenské sady,
komponenty OE kvality

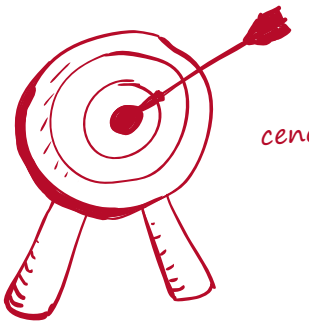

Představujeme ProVia,
cenově dostupnou a spolehlivou alternativu náhradních dílů

ProVia™

ProVia je chytré řešení pro váš rozpočet

	Prémiová řada	Skvělý poměr k ceně!	Nízká cena
	WABCO rodina		Průměrný nízkonákladový konkurent
	WABCO	ProVia	
Produkt			
Produktová řada	**Prémiová řada inovací**, špičkových technologií a **certifikovaných OE** náhradních dílů. **Kompletní řada** přesných, OE certifikovaných náhradních dílů.	Rozpočet, **žádné kudrlinky**, řada dílů bez **kompromisů v bezpečnosti** a **dostupnosti**. Řada s **redukovaným počtem dílů pasujících pro opravy** celé řady **OE vozidel**.	**Náhradní díly** s nízkou cenou.
Bezpečnost			
Životnost			
Cena			
Certifikace			
Servisy			
Logistická síť	WABCO prémiový objednávkový systém, který umožňuje rychlé a efektivní objednávání a dodávání		
Objednávané množství	Díly na úrovni	Výhodné pro velikost rozpočtu	
Řešení reklamací	Pohodlné on-line řešení reklamací / WABCO servisní síť	Pohodlné on-line	
Technická podpora	Rychlá a snadno dostupná podpora	Omezená podpora	
Záruka	2 roky	1 rok	
Opravárenské sady	Kompletní řada	Omezeno	

Nedělejte kompromisy v otázkách bezpečnosti a spolehlivosti!

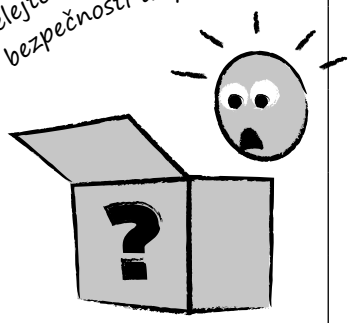

Nekompromisní bezpečnost ✔
Spolehlivý výkon ✔
Konkurenční cena ✔

ProVia Příležitost!

ProVia™

Hledáte více informací o značce ProVia?

Navštivte domovskou stránku značky ProVia

Získáte zde nejnovější informace o nových produktech, materiály ke stažení a mnoho dalšího...

www.provia-auto.com

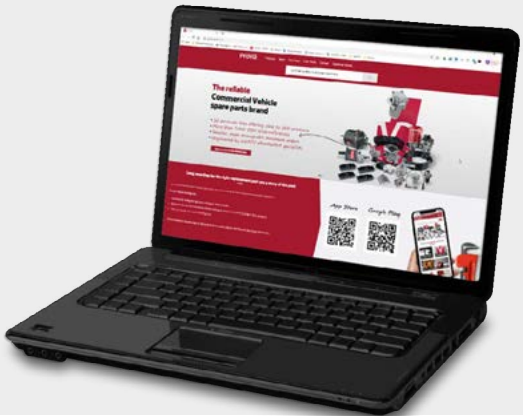

Stáhnout aplikaci katalogu produktů ProVia

S on-line aplikací produktového katalogu ProVia získáte okamžitý přístup ke srozumitelné databázi produktů.

GET IT ON Google Play

www.wabco.info/i/1075

Download on the App Store

www.wabco.info/i/1258

Sledujte stránky pro naše příznivce na Facebooku

Najdete zde nejnovější informace o událostech ProVia, kvízy, produkty a další akce

www.facebook.com/ProViaSpareParts/

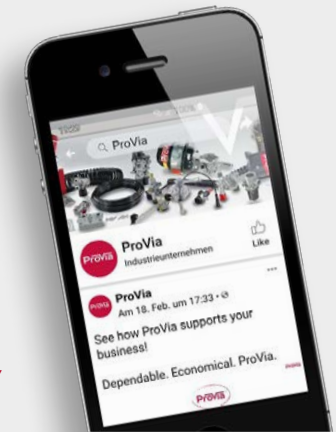

Ulevte si od rutiny a digitalizujte!

ProVia™

Produkty ProVia

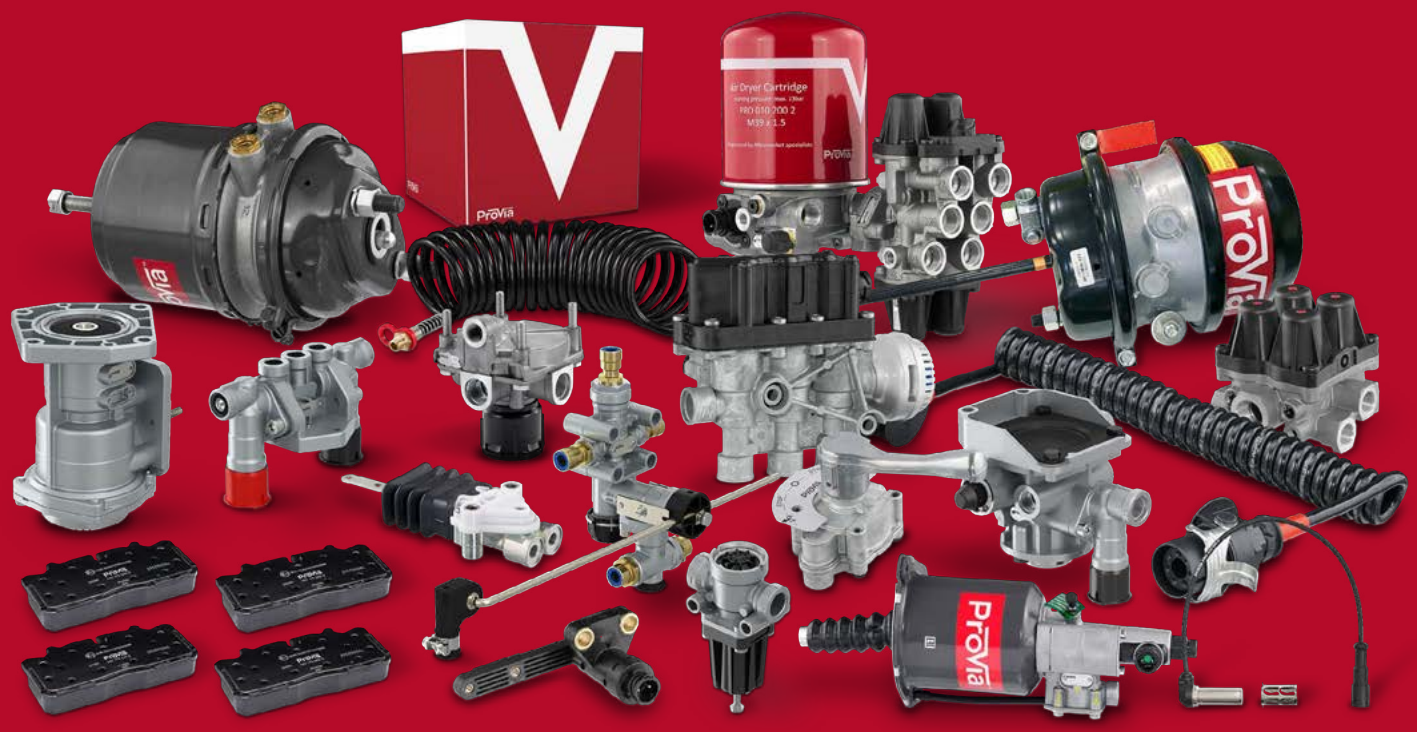

ProVia™

Vysoušeč vzduchu

Vysoušeče vzduchu se instalují mezi vzduchový kompresor a vzduchojem na nákladních vozidlech a autobusech. Jsou určeny k vysušení vlhkého vzduchu a částeček oleje před vstupem do připojených pneumatických systémů vozidla. Vysoušeč vzduchu ProVia v kombinaci s patronou ProVia je první ochrannou částí systému stlačeného vzduchu vozidla.

O produktu

- Univerzální konstrukce pokrývající více použití OE
- Vyrobeno v Evropě pro globální trh

Hlavní vlastnosti

- Vysoce kvalitní patrona s vynikajícím výkonem v oblasti vysušování
- Dlouhá životnost v životním cyklu systému
- Instalováno s patronou ProVia (pravý závit M39×1,5, snadná montáž a demontáž)
- Vysoká odolnost proti korozi díky ochraně povrchu
- Samostatné vyhřívání ProVia je k dispozici jako volitelná výbava

Normy a kvalita

- Provozní tlak: 13 bar

* Průměrný alternativní produkt s nízkou specifikací

Číslo ProVia	Regulátor tlaku	Vypínací tlak	Provozní rozsah	Porty	Volitelné vyhřívání ProVia
PRO 122 005 0	–	12,0 ±0,2 bar	1,4 ±0,4 bar	**1, 21:** M22×1,5; **22:** M12×1,5; **3:** tlumič	PRO 410 920 2
PRO 122 006 0	–	9,0 ±0,3 bar	1,3 ±0,4 bar	**1, 21:** M22×1,5; **22:** M12×1,5; **3:** tlumič	PRO 410 920 2
PRO 122 007 0	–	10,0 ±0,2 bar	$1{,}0\ ^{+0{,}5}_{-0{,}0}$ bar	**1:** M22×1,5; **21:** M22×1,5 (Voss); **22:** M16×1,5 (Voss); **3:** tlumič	PRO 410 920 2
PRO 122 008 0	–	≤ 13 bar	–	**1, 21:** M22×1,5 (Voss); **22:** M16×1,5 (Voss); **4, 23:** M16×1,5 (Voss); **3:** tlumič	PRO 410 920 2
PRO 400 001 0	✔	12,0 ±0,3 bar	1,5 ±0,5 bar	**11, 21, 24:** M22×1,5; **22, 23:** M16×1,5; **12:** M12×1,5; **4, 25:** M10×1,0	PRO 400 920 2
PRO 400 002 0	✔	10,0 ±0,2 bar	1,3 ±0,4 bar	**11, 21, 24:** M22×1,5; **22, 23:** M16×1,5; **12:** M12×1,5; **4, 25:** M10×1,0	PRO 400 920 2
PRO 410 001 0	–	12,5 ±0,3 bar	1,5 ±0,5 bar	**1, 21, 22:** M22×1,5	PRO 410 920 2
PRO 410 002 0	–	9,1 ±0,3 bar	1,3 ±0,4 bar	**1, 21, 22:** M22×1,5; **4, 23:** M12×1,5	–
PRO 410 003 0	–	8,3 ±0,3 bar	1,3 ±0,4 bar	**1, 21:** M22×1,5; **4, 22, 23:** M12×1,5	PRO 410 920 2
PRO 410 004 0	–	12,5 ±0,3 bar	1,5 ±0,5 bar	**1, 21:** M22×1,5; **22:** M16×1,5	PRO 410 920 2

Cross reference, vysoušeč vzduchu ProVia

Značka OE dílu	Číslo OE dílu
PRO 122 005 0	
DAF	1505033R 1505034 1517965 1518674
Irisbus	8137622 8160475
Iveco	08137622 4324100350 8160471 8160475
Paccar	1505034
PRO 122 006 0	
DAF	1517964 1517970
EvoBus	A0014312315
Irisbus	42079486
Iveco	110450 42079486 42079586 9010099029
Mercedes-Benz	A0014312315
Otokar	12F00-08085-AA
PRO 122 007 0	
Knorr-Bremse	LA8209
MAN	81521026098 81521026100
Neoplan	81521026098
PRO 122 008 0	
DAF	1517978
EvoBus	A0014312215
Knorr-Bremse	K023357
Mercedes-Benz	A0014312215

Značka OE dílu	Číslo OE dílu
PRO 400 001 0	
DAF	1505119 1506409 1506410 1518168 1519202R 1526796
Daimler	A0004301215 A0004301315 A0004302915 A0004303015 A0004309815
EvoBus	A0004301215 A0004301315 A0004302915 A0004303015 A0004309815
Iveco	500070484
Knorr-Bremse	II38308FN00 K024634N00 LA9034
PRO 400 002 0	
Daimler	A0004301515
EvoBus	A0004301515
PRO 410 001 0	
Knorr-Bremse	K017710 LA8542
MAN	2V5607373C 81521026209 81521026219 81521026223 81521026367 81521026368 81521026369 81521026399
PRO 410 002 0	
MAN	2T0607373F

Značka OE dílu	Číslo OE dílu
PRO 410 003 0	
DAF	1505967 1517963
Daimler	8285407000 A0004318815
EvoBus	8285407000
Goldhofer	254559
Iveco	500004419 7000343220 980829 981819
John Deere	AL202707A
Knorr-Bremse	II30448 LA8234
MAN	2TA607349 81521026027 81521026048 88521026001 99100360454 99100360471
Neoplan	11017447 502657308
Nissan	47540D6400
Scania	1932680
Solaris Bus	1102734000
Volvo	1183403
PRO 410 004 0	
DAF	1517967
Knorr-Bremse	LA6222 LA8211 LA8212 LA8254
MAN	81521026024 81521026097

Jednotka zpracování vzduchu

Jednotka na zpracování vzduchu ProVia (APU) je dvoudílný systém obsahující vysoušeč vzduchu ProVia a víceokruhový jisticí ventil ProVia. Vysuší vzduch dodávaný kompresorem, upraví tlak pro příslušné okruhy a zajistí ochranu okruhů před vysokým tlakem.

O produktu

- Univerzální konstrukce pokrývající více dílů OE. Používá stejné umístění a způsob instalace jako součásti OE. Kompatibilní s celou řadou nákladních vozidel OEM a terénních vozidel pro vysokou, střední a nízkou provozní zátěž
- Optimalizovaný a ekonomický dvoudílný systém sestávající z vysoušeče vzduchu ProVia PRO 400 001 0 a víceokruhového jisticího ventilu ProVia PRO 934 005 0
- K dispozici s volitelným vyhříváním ProVia

Hlavní vlastnosti

- Jistí tlak jednotlivých okruhů vůči sobě i s ohledem na atmosférický tlak.
- V případě poruchy okruhu udržuje tlak v ostatních okruzích na předepsané úrovni. Další činnost systému umožní, aby okruhy bez závad byly znovu naplněny až do výše otevíracího tlaku porušeného okruhu.
- Součást s delší životností s výrazně lepší vysoušecí výkonností a spolehlivostí při srovnávacích testech s jinými nízkonákladovými značkami.

Normy a kvalita

- Max. provozní tlak ≤ 13 bar
- Rozsah provozních teplot –40 °C až 80 °C

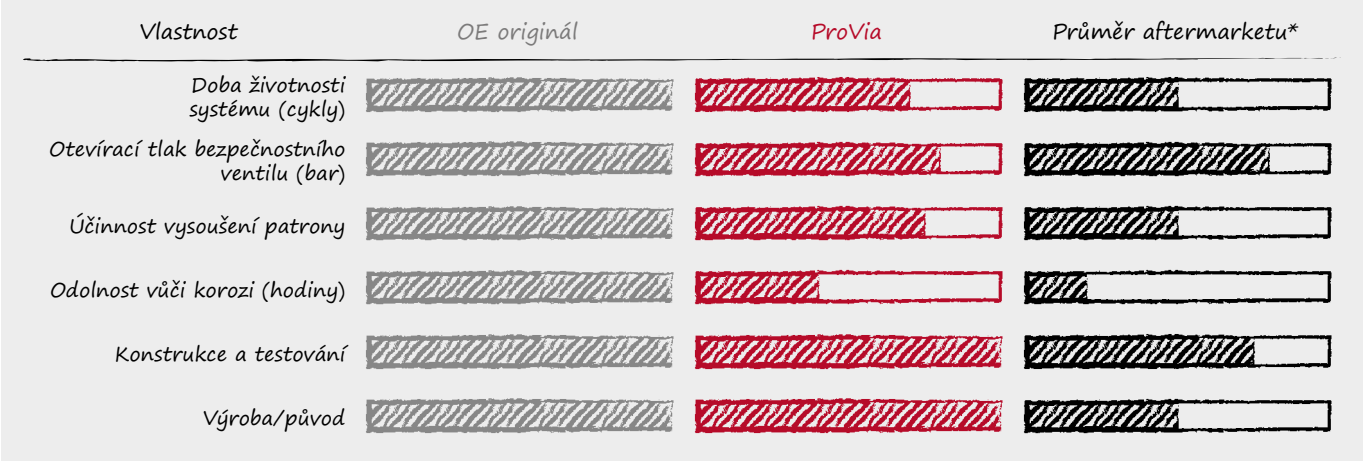

* Průměrný alternativní produkt s nízkou specifikací

Číslo ProVia	Max. provozní tlak	Teplotní provozní rozsah	Volitelné vyhřívání ProVia
PRO 100 100 0	≤ 13 bar	–40 °C až 80 °C	PRO 400 920 2

Cross reference, jednotka na zpracování vzduchu ProVia

PRO 100 100 0

Značka OE dílu	Číslo OE dílu
DAF	1505230
Daimler	A0014316415 A0014316515 A0014316815 A0014317815 A0014317915 A0014318115 A0014318215 A0024310415 A0024310515 A0024310615 A0024310715 A0024311515 A0024313815
EvoBus	1935482 A0014318115 A0024310415 A0024310515 A0024310615 A0024310715 A0024311515 A0024313815
Ford	6C462A131AA
Knorr-Bremse	II35530 II35530170 II35531 II38310F II38310F170 II38310FN00 II38311F II38311F170
Renault	5021171136 5021175244
Scania	1935483

Download on the App Store

www.wabco.info/i/1258

GET IT ON Google Play

www.wabco.info/i/1075

ProVia™

Vyhřívání

Vyhřívání lze volitelně namontovat na vysoušeč vzduchu a jednotku na zpracování vzduchu. ProVia doporučuje použití vyhřívání jako součást systému vysoušeče vzduchu, která zajišťuje fungování vysoušeče při normální provozní teplotě a jeho ochranu v prostředí s nízkou okolní teplotou.

O produktu
- Vyhřívání lze objednat samostatně.
- Vyrobeno v Evropě pro globální trh

Hlavní vlastnosti
- Vysoká výkonnost a efektivita
- Určeno pro instalaci do těla vysoušeče
- 70 W

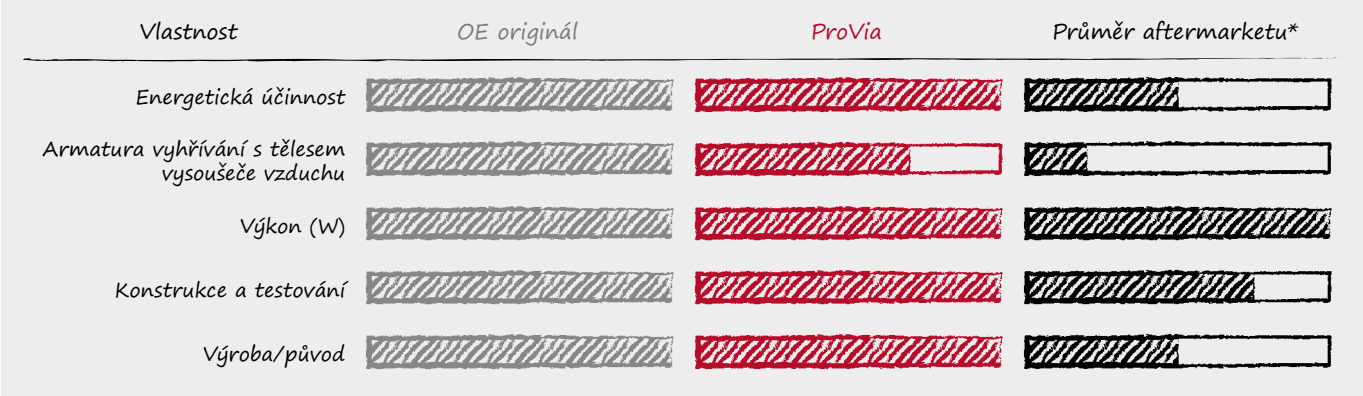

* Průměrný alternativní produkt s nízkou specifikací

Použití

Číslo ProVia	
Vysoušeč vzduchu / jednotka na zpracování vzduchu	Vyhřívání
PRO 122 005 0	PRO 410 920 2
PRO 122 006 0	PRO 410 920 2
PRO 122 007 0	PRO 410 920 2
PRO 122 008 0	PRO 410 920 2
PRO 400 001 0	PRO 400 920 2
PRO 400 002 0	PRO 400 920 2
PRO 410 001 0	PRO 410 920 2
PRO 410 002 0	–
PRO 410 003 0	PRO 410 920 2
PRO 410 004 0	PRO 410 920 2
PRO 100 100 0	PRO 400 920 2

Číslo ProVia
PRO 400 920 2
PRO 410 920 2

Patrona

Důležitým prvkem uvnitř pneumatického systému, který má přímý vztah k bezpečnosti, představuje patrona vysoušeče vzduchu. Patrona, která se instaluje mezi kompresor a vzduchojem, představuje první linii obrany vzduchového systému vozidla.

O produktu

- Vynikající výkon v segmentu nízkonákladových patron díky vysoce kvalitnímu materiálu absorbujícímu vlhkost ze vzduchu
- ProVia vám dokáže poskytnout křížové propojení s mnoha výrobci originálních náhradních dílů vozidel pro různé účely
- Doporučené použití pro převážně dlouhé trasy bez častých zastávek, brzdění atd.
- Různé patrony fungující na principu oddělení vody/oleje, s vysoušecím výkonem a vhodnými velikostmi závitu

Hlavní vlastnosti

- Patrony zabraňují tomu, aby vlhký vzduch pronikal do systému, a tím jej chrání před korozí a zamrzáním

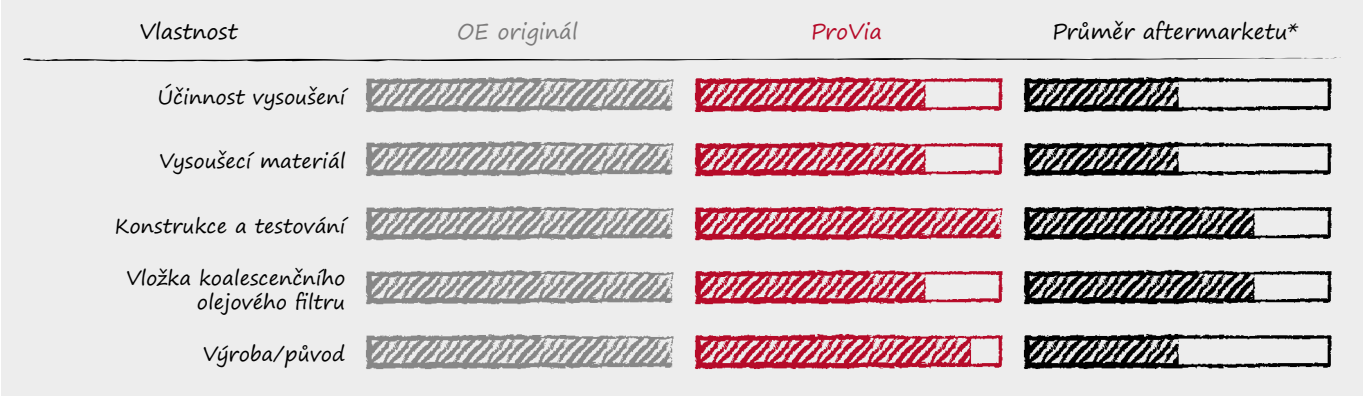

* Průměrný alternativní produkt s nízkou specifikací

Číslo ProVia	PRO 124 002 2	PRO 010 200 2	PRO 124 000 2 *	PRO 124 701 2
Produkt				
Technologie	Norma	Norma	Norma	Koalescenční
Filtr	Voda	Voda	Voda	Voda, olej
Provozní tlak	≤ 10 bar	≤ 13 bar	≤ 14 bar	≤ 13 bar
Přípojka	M39×1,5 pravotočivý závit	M39×1,5 pravotočivý závit	M41×1,5 pravotočivý závit	M39×1,5 pravotočivý závit

* Již brzy

Cross reference, patrona ProVia

Značka OE dílu	Číslo OE dílu

PRO 010 200 2

Bell Equipment (SA)	220949
Bendix	272897
CVS	430001-01
DAF	0699387 1527756 1504900R
E.R.F.	136873-1
Faun	9970 7305720
Fomoco	2C462B915AA
Ford	4C452A131AA
Haldex	031 041 09 950 310 099
Iveco	190 7612 299 2261 5031 35256 812 3564 819 0948
John Deere	AL204884
Knorr-Bremse	272897 I 85127/004 II 17793/044 II 34979 II 40100F K 001185
Leyland	BBU8146 BBU9424
Liebherr	571352308
Mahle	78793135 AL12
MAN	81.52102-0008 81.52102-0009 81.52102-0010 81.52102-0015 81.52102-0019 81.52102-6001 82.52102-0013
MANN Filter	TB1374X
Mercedes-Benz	A 000 429 08 97 A 000 429 10 97 A 000 429 12 97 A 000 429 33 95 A 000 429 35 95 A 000 429 36 95 A 000 429 37 95 A 000 430 06 69 A 000 430 09 69
Paccar	1504900
Renault Trucks	50 00 295 421 50 01 004 902 50 01 830 112 50 21 132 574 50 21 170 070 50 21 170 076 54 30 018 121
Scania	037 7640 137 5997 193 2688
Schwarzmüller	30283
Steyr-Daimler-Puch	792.00.36.1087 792.00.36.1090
Tatra	9907004690
Terex	761 176 73
Volvo	3090236 3090268 3090288 3091200

PRO 124 000 2

DAF	1391510 1439553
Knorr	II41300F
Leyland	1391510
SCANIA	SP 103 7105

PRO 124 701 2

Bell Equipment (SA)	220949
Bendix	272897
CVS	430001-01
DAF	0699387 1504900 1505970 1506635 1518683 1527756 1504900R
Demag	76117673
Dennis	4324102227
E.R.F.	136873-1
Faun	9970 7305720
Fomoco	2C462B915AA
Ford	4C452A131AA
Frühauf	CF352490
Haldex	031 041 09 950 310 099
Iveco	174 767 190 7612 21309 12136 299 2261 3351 454R1 5031 35256 812 3564 819 0948 E4420001838
John Deere	AL204884 K039454X00
Knorr-Bremse	272897 272897SP I 85127/004 II 17793/044 II 34979 II 40100F K 001185

Cross reference, patrona ProVia

Značka OE dílu	Číslo OE dílu
Kögel	326549
Leyland	BBU8146 BBU9424
Liebherr	571352308
Mafi	0005650008 0005650018
Mahle	78793135 AL12
MAN	1368731 4324102227 99100360822 81.52102-0008 81.52102-0009 81.52102-0010 81.52102-0015 81.52102-0016 81.52102-0016 81.52102-0019 81.52102-6001 81.52108-6025 81.52108-6026 82.52102-0013 N2509990176 ZG046010002
MANN Filter	TB1374X
Mercedes-Benz	A 000 429 08 97 A 000 429 10 97 A 000 429 12 97 A 000 429 33 95 A 000 429 35 95 A 000 429 36 95 A 000 429 37 95 A 000 430 06 69 A 000 430 09 69
Nissan	479809X400
Opel	4295695
Paccar	1504900
Renault Trucks	50 00 295 421 50 01 004 902 50 01 830 112 50 21 132 574 50 21 170 070 50 21 170 076 54 30 018 121

Značka OE dílu	Číslo OE dílu
Scania	037 7640 137 5997 193 2688 193 2719
Schwarzmüller	30283
Steyr-Daimler-Puch	792.00.36.1087 792.00.36.1090
Tatra	9907004690
Terex	761 176 73
Volvo	3090236 3090268 3090288 3091200 8552063 20557234 20972915 21508133 21620181
VW	2TA607413

Značka OE dílu	Číslo OE dílu

Víceokruhový jisticí ventil

Víceokruhový jisticí ventil (MCPV) od firmy ProVia zajišťuje tlakovou ochranu ve víceokruhových brzdových systémech. MCPV, použitý v brzdovém systému nákladního vozidla, rozvádí stlačený vzduch, nastavuje tlak pro příslušné okruhy a chrání funkční okruhy v případech selhání okruhu.

O produktu

- Rozděluje stlačený vzduch, nastavuje tlak, chrání funkční okruhy v případě selhání okruhu
- Univerzální konstrukce pokrývající více použití OE
- Kompatibilní s celou řadou nákladních vozidel a autobusů pro vysokou, střední i nízkou provozní zátěž

Hlavní vlastnosti

- Široká funkčnost včetně funkce odvzdušnění, ventilu omezujícího tlak a funkce přemostění mezi porty 21 a 22
- Plně kompatibilní s vysoušeči vzduchu ProVia
- Vybavený snímačem pro monitorování úrovně tlaku

Normy a kvalita

- Max. provozní tlak ≤ 13 bar.
- Rozsah provozních teplot pro nepřetržitý provoz: –40 °C až 80 °C
- Otvírací tlak: 9,0 bar (okruh 1 + 2), 7,5 bar (okruh 3 + 4)
- Uzavírací tlak: ≥ 7,0 bar (okruh 1 + 2), ≥ 4,5 bar (okruh 3 + 4)
- Omezení tlaku: 10,0 bar (okruh 1 + 2), 8,5 bar (okruh 3 + 4)

* Průměrný alternativní produkt s nízkou specifikací

Číslo ProVia	Otvírací tlak	Uzavírací tlak	Omezení tlaku
PRO 934 005 0	9,0 bar (okruh 1 + 2) 7,5 bar (okruh 3 + 4)	≥ 7,0 bar (okruh 1 + 2) ≥ 4,5 bar (okruh 3 + 4)	10,0 bar (okruh 1 + 2) 8,5 bar (okruh 3 + 4)

Značka OE dílu	Číslo OE dílu
PRO 934 005 0	
DAF	1505128 1519211R
Daimler	A0034315406 A0034315706 A0034316106 A0034316806

Značka OE dílu	Číslo OE dílu
EvoBus	A0034315706
Knorr-Bremse	II37680 II37680004 II37680N50
MAN	ZG046430002
Renault	5021170905

Značka OE dílu	Číslo OE dílu
Sanwa Seiki	1571020002
Scania	1935509 1935510

Vydání 03.2018

Čtyřokruhový jisticí ventil

Čtyřokruhový jisticí ventil ProVia (Quad) slouží jako distribuční bod, který hlídá tlak ve víceokruhovém vzduchovém brzdovém systému vozidla. V případě selhání jednoho okruhu bude udržován tlak v ostatních okruzích na předepsané úrovni. Další činnost systému umožní, aby provozuschopné okruhy byly znovu naplněny až do výše otevíracího tlaku porušeného okruhu.

O produktu

- Byl navržen a vyroben odborníky na aftermarket v Evropě pro potřeby zákazníků na trhu náhradních dílů.
- Rozděluje stlačený vzduch do více okruhů ve vzduchovém brzdovém systému vozidla. Kompatibilní s celou řadou OEM systémů.
- Prioritní plnění okruhů provozní brzdy. Široce konfigurovatelný, s ochranou pro případ selhání okruhu.

Hlavní vlastnosti

- Instaluje se za kompresor a vysoušeč vzduchu (pokud je instalován).
- V normálním provozu funguje podobným způsobem jako rozdělovací blok.
- Delší životnost součásti oproti jiným nízkonákladovým značkám, žádné kompromisy, pokud jde o bezpečnost.
- Funkce řízeného obtoku zvyšuje rychlost plnění okruhů provozní brzdy.
- Různé varianty s předdefinovaným otevíracím a zavíracím tlakem pro různé množství okruhů a portů
- Funkce odvzdušnění.
- Funkce omezování a měření tlaku jsou k dispozici na vyžádání.

Normy

- Max. provozní tlak: 13 bar
- Teplotní provozní rozsah: –40 °C až 90 °C
- Otevírací/uzavírací tlak: závisí na verzi – pokrývá celou řadu čísel OE dílů
- K dispozici jsou dva typy: QUAD (5 portů) a MP7 (7 portů)

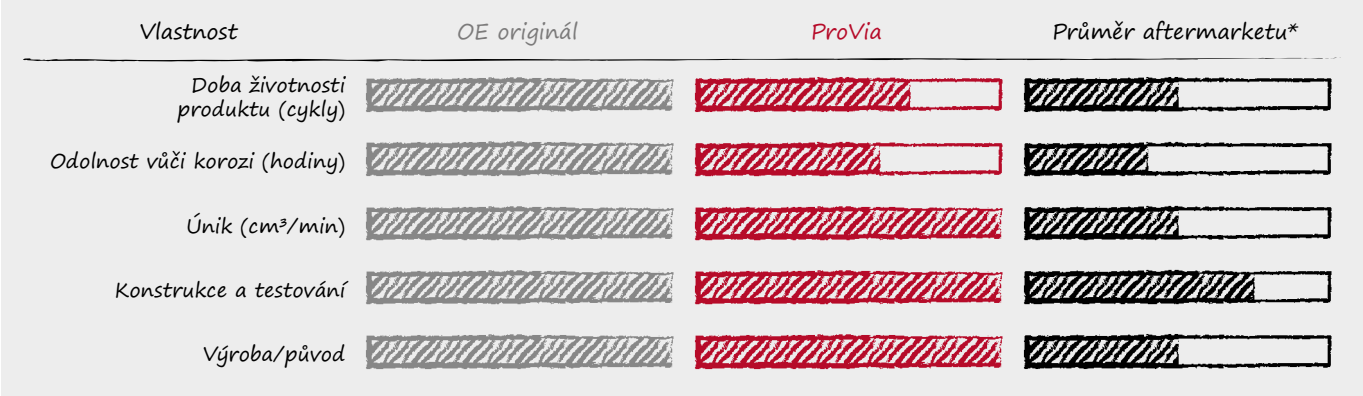

* Průměrný alternativní produkt s nízkou specifikací

Číslo ProVia	Otevírací tlak (bar) na portu				Uzavírací tlak (bar)	Přípojka
	21	22	23	24		
PRO 122 001 0	6,9 +0/–0,3	6,9 +0/–0,3	7,0 +0/–0,3	6,9 +0/–0,3	≥ 5,0	**1, 21, 22, 23, 24:** M22×1,5 Voss
PRO 122 002 0	6,5 +0/–0,3	6,5 +0/–0,3	7,2 +0/–0,3	6,5 +0/–0,3	≥ 4,5	**1:** M22×1,5; **21, 22, 23, 24:** M16×1,5
PRO 122 003 0	6,5 +0/–0,3	6,5 +0/–0,3	7,4 +0/–0,3	6,5 +0/–0,3	≥ 4,5	**1:** M22×1,5; **21, 22, 23, 24:** M16×1,5
PRO 122 004 0	6,3 +0/–0,3	6,3 +0/–0,3	5,8 +0/–0,3	5,8 +0/–0,3	≥ 5,5	**1:** M22×1,5; **11, 12, 21, 22, 23, 24:** M16×1,5

Cross reference, čtyřokruhový jisticí ventil ProVia

Značka OE dílu	Číslo OE dílu
PRO 122 001 0	
Knorr-Bremse	AE4609
MAN	64521516001 81521516095 81521516098 81521516099 81521516105 81521516106
Neoplan	81521516098
PRO 122 002 0	
Volvo	20382310 20452152 21811707

Značka OE dílu	Číslo OE dílu
PRO 122 003 0	
Alexander Dennis	AB9347142110
MAN	ZG046460002
Paccar	1505406
Scania	1381883 1431049 1935516
Van Hool	10740689
VDL Bus	28210202900
Volvo	1431049

Značka OE dílu	Číslo OE dílu
PRO 122 004 0	
Volvo	20382309 20452151 20716313 20755195 21225479

Download on the App Store

www.wabco.info/i/1258

GET IT ON Google Play

www.wabco.info/i/1075

ProVia™

Tlakový omezovací ventil

Tlakové omezovací ventily pomáhají v různých funkcích, od bezpečného udržování systémových úrovní tlaku pod požadovanou horní mezí až po udržování nastaveného tlaku v určité části okruhu. Většina hydraulických systémů je navržena pro provoz v rámci přednastaveného tlakového rozsahu. Bez řízení nebo omezování těchto sil může dojít k poškození výkonových součástí (a finančně nákladných zařízení). Tyto ventily zamezují nadměrnému nárůstu tlaku, který může narušit systém. Jsou ochrannými prvky, které omezují maximální tlak v systému tím, že jej vypustí, pokud vzroste na příliš vysokou hodnotu.

PRO 010 ... 0
PRO 643 ... 0
PRO 643 3 .. 0

O produktu

- Univerzální konstrukce pokrývající více použití OE: pro cca 100 cross referencí OEM s 28 verzemi
- Společně vyvinuté v Evropě a Indii pro potřeby globálního trhu
- Vyrobeno v Evropě

Hlavní vlastnosti

- Spolehlivá provozní životnost, snižuje četnost výměn
- Vysoká odolnost vůči korozi

Normy

- Jmenovitý provozní tlak 10 bar, maximální tlak 20 bar
- Jeden montážní otvor Ø 8,6 mm pro vsunutí kolíku o rozměru M8
- Dva montážní otvory Ø 8,6 mm se středovou roztečí 56 mm

PRO 015 ... 0
PRO 643 0 .. 0
PRO 643 5 .. 0

* Průměrný alternativní produkt s nízkou specifikací

Tlakový omezovací ventil ProVia

Číslo ProVia	Tlak (bar)			Port 1, 2	Nastavitelný
	Max.	Přívod	Dodávka		
PRO 010 300 0	20,0	10,0	8,5	M22×1,5	✔
PRO 010 301 0	20,0	12,5	10,0	M22×1,5	✔
PRO 010 302 0	20,0	7,5	5,3	M22×1,5	✔
PRO 010 314 0	20,0	10,0	7,0	M22×1,5	✔
PRO 010 317 0	20,0	12,0	6,5	M22×1,5	✔
PRO 010 318 0	20,0	12,0	8,0	M22×1,5	✔
PRO 010 332 0	20,0	10,0	3,5	M22×1,5	✔
PRO 010 333 0	20,0	12,5	9,3	M22×1,5	✔
PRO 015 004 0	20,0	8,0	3,5	M16×1,5	–
PRO 015 005 0	20,0	12,0	8,0	M16×1,5	–
PRO 015 026 0	15,0	8,0	2,5	M16×1,5	–
PRO 015 068 0	14,0	10,0	9,0	M16×1,5	–
PRO 015 072 0	15,0	11,0	8,5	M16×1,5	–
PRO 015 073 0	15,0	10,0	7,5	M16×1,5	–
PRO 015 512 0	20,0	8,5	5,5	M16×1,5	–
PRO 643 001 0	20,0	16.0	7.4	M16×1,5	–
PRO 643 031 0	20,0	11,0	7,5	M16×1,5	–
PRO 643 037 0	20,0	11,0	9.5	M16×1,5	–
PRO 643 083 0	20,0	12,0	8,0	M16×1,5	–
PRO 643 307 0	20,0	8,0	1.8	M22×1,5	–
PRO 643 308 0	20,0	10,0	7.8	M22×1,5	–
PRO 643 325 0	20,0	8,0	4.6	M22×1,5 Voss	–
PRO 643 328 0	20,0	10,0	2,5	M22×1,5 Voss	–
PRO 643 330 0	20,0	12,0	6,5	M22×1,5 Voss	–
PRO 643 331 0	20,0	12,0	8,0	M22×1,5 Voss	–
PRO 643 335 0	20,0	10,0	8,5	M22×1,5 Voss	–
PRO 643 339 0	20,0	12.3	8,5	M22×1,5 Voss	–
PRO 643 500 0	20,0	8,0	6,5	M16×1,5	–

PRO 010 . . . 0
PRO 643 . . . 0
PRO 643 3 . . 0

PRO 015 . . . 0
PRO 643 0 . . 0
PRO 643 5 . . 0

ProVia™

Cross reference, tlakový omezovací ventil ProVia

Značka OE dílu	Číslo OE dílu
PRO 010 300 0	
Daewoo	3454402440
DAF	1505392
Hyundai	594507C700
MAN	1260667 81521016269
PRO 010 301 0	
Daewoo	4750103010
DAF	1518113
MAN	81521016270
Paccar	1518113
Scania	1935018
Tatra	4750103010
PRO 010 302 0	
DAF	1406784
Knorr-Bremse	I61236
Scania	2090272
PRO 010 314 0	
DAF	1518115
Daimler	A0054290444
MAN	81521016283
PRO 010 317 0	
DAF	1518116
MAN	81521016284
PRO 010 318 0	
DAF	1531568
Daimler	A0044299644
MAN	81521016287
PRO 010 332 0	
Daimler	A0054290344

Značka OE dílu	Číslo OE dílu
PRO 010 333 0	
DAF	1531548
MAN	81521016295
Paccar	1528899
PRO 015 004 0	
DAF	1517895
Daimler	A0024311206
Iveco	5006002630
Knorr-Bremse	481009014000 DB1151
MAN	81521016153
Neoplan	11017339 110243200
Paccar	1517895
Scania	1935023
PRO 015 005 0	
DAF	1505095
Daimler	A0024312406
Knorr-Bremse	481009029 481009029000 AC156B DB1155
MAN	82521016036
Paccar	1505095
Renault	5021170206
Scania	1935024
PRO 015 026 0	
Volvo	21076527
PRO 015 068 0	
DAF	1725688
PRO 015 072 0	
DAF	1505097 1524015 1531547

Značka OE dílu	Číslo OE dílu
Iveco	8169587
Knorr-Bremse	AC156B
Paccar	1505097 1524015 1528902 1708305
Renault	7421339179
Scania	1935026
Volvo	20382312 21339179
PRO 015 073 0	
Volvo	21339181
PRO 015 512 0	
DAF	906782
Daimler	A0034318906
Paccar	906782
PRO 643 001 0	
Knorr-Bremse	481009022000
MAN	81521016150
Mercedes-Benz	A0034310106
Paccar	1505094
Scania	1935021
PRO 643 031 0	
DAF	1505096
Iveco	04780200
Knorr-Bremse	AC156A
Paccar	1505096
PRO 643 037 0	
Knorr-Bremse	AC156A
Scania	1935025
PRO 643 083 0	
Scania	2205623

Cross reference, tlakový omezovací ventil ProVia

Značka OE dílu	Číslo OE dílu
PRO 643 307 0	
Bpw	0243109600
DAF	1503133
Feldbinder	011591
Goldhofer	151866
Kempf	2105005
Krone	505812505
MAN	84521016040
Paccar	1503133
Scania	2090276
Volvo	WA4750103070
PRO 643 308 0	
Faun	99707766160
Krone	9454010
Paccar	1658313

Značka OE dílu	Číslo OE dílu
PRO 643 325 0	
DAF	1518117
MAN	81521016285
Tatra	4750103250
PRO 643 328 0	
MAN	81521016294
PRO 643 330 0	
Mercedes-Benz	A0054293244
PRO 643 331 0	
Mercedes-Benz	A0044299644
PRO 643 335 0	
EvoBus	A0054297444
Mercedes-Benz	A0054297444

Značka OE dílu	Číslo OE dílu
PRO 643 339 0	
Mercedes-Benz	A0054298544
PRO 643 500 0	
Lecitrailer	4110841
Paccar	1506196
Van Hool	637211400

Hlava válců pro kompresory

ProVia nabízí konkurenční řešení oprav kompresorů pro komerční vozidla všech typů a poskytuje spolehlivý výkon za zajímavou cenu. Nabídka nyní zahrnuje výměnu hlav válců pro regulaci průtoku vzduchu kompresorem pro široké spektrum tahačů a autobusů na trhu těžkých, středních i lehkých vozidel.

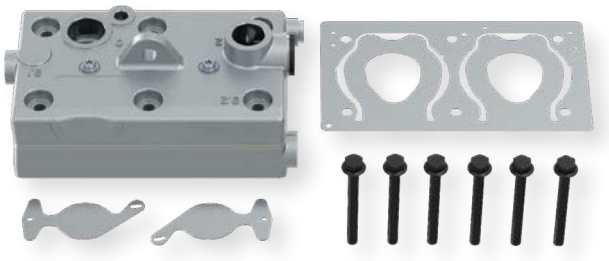

O produktu

- Univerzální provedení odpovídající širokému spektru globálních OE aplikací v nejrůznějších oblastech trhu s užitkovými vozidly
- Vyroben z nejkvalitnějších tříd oceli pro lepší přenos tepla a delší životnost
- Vyrobeno v Evropě

Hlavní vlastnosti

- Navržena pro použití za vysokých teplot
- Mimořádný chladicí výkon ve srovnání s levnějšími značkami
- Zvýšená ochrana povrchu a skvělá trvanlivost

* Průměrný alternativní produkt s nízkou specifikací

Hlava válců pro kompresory ProVia – obsah/použití

Sady pro opravu hlav válců kompresorů		Pro opravu kompresoru		
Číslo ProVia	Obsah	Značka OE dílu	Číslo OE dílu	Číslo WABCO
PRO 154 002 2	Hlava válce 4x šestihranný přírubový šroub O-kroužek Návod na opravu	DAIMLER	A 906 130 28 15 A 906 130 41 15 A 906 130 54 15 A 906 130 29 15 A 906 130 42 15 A 906 130 49 15	411 151 003 0 411 151 008 0 / 009 0 411 154 000 0 411 154 003 0 / 004 0 411 151 012 0 411 154 005 0 411 154 008 0
PRO 352 922 2	Hlava válce 4x šestihranný přírubový šroub 3x těsnicí kroužek 2x O-kroužek Návod na opravu	DAIMLER	A 475 130 44 15 A 457 130 08 15 A 457 130 681 5	412 352 026 0 412 352 006 0 / 007 0 412 352 009 0 ... 011 0 412 352 013 0 ... 016 0 412 352 027 0 412 352 031 0
PRO 510 920 2	Hlava válce 6x šestihranný přírubový šroub Návod na opravu	DAIMLER	A 475 130 48 15 A 457 130 701 5 A 457 130 711 5	912 510 100 0 / 101 0 912 510 103 0 / 104 0
PRO 510 930 2	Hlava válce 6x šestihranný přírubový šroub 2x těsnicí kroužek Návod na opravu	DAIMLER	A 457 130 691 5 A 457 130 721 5 A 457 130 751 5	912 510 200 0 ... 203 0
PRO 704 932 2	Hlava válce 6x šestihranný přírubový šroub Návod na opravu	VOLVO Renault	20713886 20701801	412 704 001 0 412 704 004 0 / 005 0 412 704 008 0 / 009 0

Cross reference, hlava válců pro kompresory ProVia

Značka OE dílu	Číslo OE dílu
PRO 154 002 2	
Daimler	A0001315119 A0011307915
PRO 352 922 2	
Daimler	A0011301215 A0011302615 A0011305219

Značka OE dílu	Číslo OE dílu
PRO 510 920 2	
Daimler	A0011304715 A0011305915
PRO 510 930 2	
Mercedes-Benz	4571306915S1

Značka OE dílu	Číslo OE dílu
PRO 704 932 2	
Renault	20701803
Volvo	20701803

Pedálový brzdič

Pedálový brzdič ProVia (FBV) se používá pro přesné zavzdušnění a odvzdušňování pneumatických dvouokruhových brzdových systémů, které aktivně řídí brzdný proces. Společně s ovládacími mechanismy je použitelný s celou řadou užitkových vozidel. Je navržen tak, aby zabezpečil oba vzduchové okruhy a za všech okolností zajistil bezpečný provoz vozidla.

O produktu
- Univerzální konstrukce je kompatibilní s celou řadou globálních OEM aplikací

Hlavní vlastnosti
- Vysoká spolehlivost díky robustní konstrukci a žádné kompromisy v oblasti bezpečnosti
- Dlouhá životnost a vysoká odolnost proti korozi ověřená při 96hodinovém testu s neutrálním solným sprejem
- Tlaková predominance okruhu jedna oproti okruhu dva je 0,15 bar až 0,3 bar
- Celkový zdvih k dorazu v dostupnosti od 12,5 do 15 mm

Normy a kvalita
- Splňuje technickou normu ECE-R13
- Kromě požadavků normy ECE-R13 prochází tento brzdový ventil opakovaně dalšími různými zkouškami, včetně 96hodinového testu s neutrálním solným sprejem

* Průměrný alternativní produkt s nízkou specifikací

Číslo ProVia	Výstup	Přípojka	Tlak (bar)	
			Pracovní	Dočasný
PRO 315 008 0	Spojka hadice (90°)	M16×1,5	10,0	12,0
PRO 315 077 0	Spojka hadice (90°)	M16×1,5	10,0	12,0
PRO 315 180 0	Tlumič	Ø 12 mm	9,0	11,0
PRO 315 263 0	Tlumič	M22×1,5 Voss	10,2	13,0
PRO 315 264 0	Tlumič	M22×1,5 Voss	10,2	13,0

Cross reference, pedálový brzdič ProVia

Značka OE dílu	Číslo OE dílu
PRO 315 008 0	
Daimler	A0014318305
EvoBus	A0014318305
Hyundai	B587105K200
Iveco	4783981
Kia	B587105K200
MAN	8550001-4354
Mercedes-Benz	A0014318305
Tata Daewoo	Z442145010087

Značka OE dílu	Číslo OE dílu
PRO 315 077 0	
Anadolou Isuzu	377774192051
CNHTC	WG9719360005/1
Iveco	5801103156
PRO 315 180 0	
DAF	1504971
Paccar	1504971

Značka OE dílu	Číslo OE dílu
PRO 315 263 0	
DAF	1522226
Daimler	A0044314105
EvoBus	A0044314105
Mercedes-Benz	A0044314105
PRO 315 264 0	
DAF	1518065
Daimler	A0044314605 A0044315905
Mercedes-Benz	A0044314605 A0044315905
Paccar	1518065

Ventil ruční brzdy

Díky ventilu ruční brzdy značky ProVia je zajištěno plynulé a jemné ovládání nouzové brzdy a také funkce systému parkovací brzdy. Aktivní řízení brzd je zajišťováno přesnou a jemnou regulací tlaku vzduchu ve dvouokruhové brzdové soustavě. Postupným vypouštěním vzduchu z Tristop™ válce nebo z pružinových válců umožňuje ventil ruční brzdy funkci řízeného zpomalování vozidla.

O produktu

- Nabídka ProVia pokrývá všechna nejpopulárnější zařízení na evropském trhu
- Dostupné jsou varianty pro levostranné a pravostranné řízení

Hlavní vlastnosti

- Úrovně tlaku ve všech okruzích jsou udržovány v rámci tolerance po celou dobu životnosti zařízení
- Spolehlivá provozní životnost, snižuje četnost výměn
- Vysoká odolnost vůči korozi
- Teplotní provozní rozsah: –40 °C až 80 °C

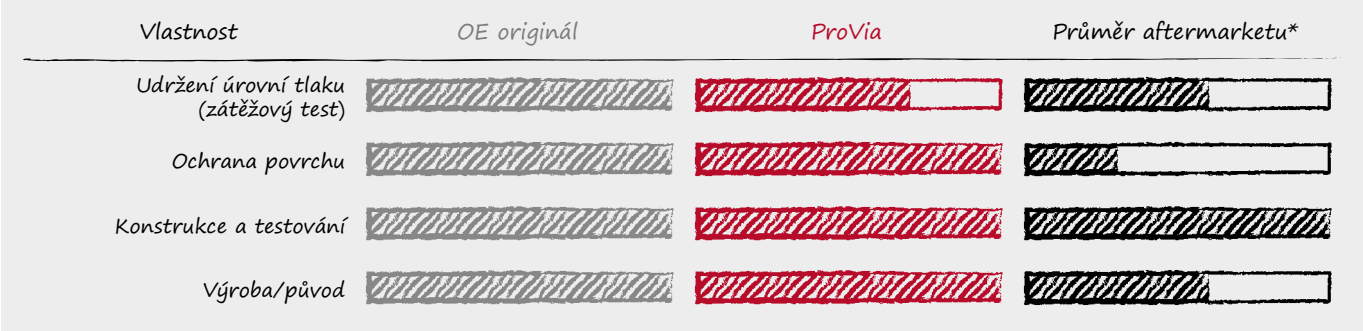

* Průměrný alternativní produkt s nízkou specifikací

Číslo ProVia	Parkovací poloha	Ovládací přípojka přívěsu	Kontrolní poloha	Max. tlak	Porty	Montáž	Komentáře
PRO 645 000 0	59,5°	✔	–	10 bar	vyhrazené konektory	Ø 8, montážní deska	blokovací ventil
PRO 645 001 0	59,5°	✔	–	10 bar	vyhrazené konektory	Ø 8, montážní deska	blokovací ventil, pravostranné a levostranné řízení
PRO 645 002 0	73,0°	✔	–	10 bar	M16×1,5 Voss	M6	
PRO 645 003 0	73,0°	✔	✔	10 bar	M16×1,5	M8	
PRO 645 004 0	73,0°	✔	✔	10 bar	M16×1,5 Voss	M6	
PRO 645 005 0	73,0°	✔	✔	10 bar	M16×1,5	M6	
PRO 645 006 0	73,0°	✔	✔	11 bar	M16×1,5	M8	elektrický vypínač
PRO 645 007 0	85,0°	–	–	10 bar	M16×1,5 Voss	M6	
PRO 645 008 0	85,0°	–	–	10 bar	M16×1,5 Voss	M6	
PRO 645 009 0	–	–	–	10 bar	M16×1,5	M8	pouze pro přívěs

PRO 645 000 0

PRO 645 001 0

PRO 645 002 0

PRO 645 003 0

PRO 645 004 0

PRO 645 005 0

PRO 645 006 0

PRO 645 007 0

PRO 645 008 0

PRO 645 009 0

Cross References, ventil ruční brzdy ProVia

Značka OE dílu	Číslo OE dílu
PRO 645 000 0	
DAF	1524321
Volvo	20367533
PRO 645 001 0	
DAF	1524322
Volvo	20367534
PRO 645 002 0	
DAF	1505340
Scania	1935576
Solaris	1102408340
PRO 645 003 0	
MAN	81523156156 81523156160 81523156161 81523156162 81523156171 81523156181
Scania	1935570

Značka OE dílu	Číslo OE dílu
PRO 645 004 0	
Renault	7420813850
PRO 645 005 0	
DAF	1309813
Knorr-Bremse	DPM90DA
PRO 645 006 0	
DAF	1524294 1524802
Iveco	8132394 98405732
Knorr-Bremse	DPM90EY
PRO 645 007 0	
DAF	371274
PRO 645 008 0	
DAF	1505331
Scania	1935564
Volvo	6792610

Značka OE dílu	Číslo OE dílu
PRO 645 009 0	
Daimler	0034305981
Evobus	A0034305981

Reléový ventil

Reléové ventily rychle zvyšují či snižují tlak vzduchu a zkracují reakční čas a dobu potřebnou k natlakování v pneumatických brzdných systémech. Reléové ventily nejenom pomáhají rychle natlakovat brzdové válce, ale fungují rovněž jako ventily pro rychlé odvzdušnění při uvolnění brzd.

O produktu

- Řada vysoce spolehlivých ventilů se stálou kvalitou. Jsou určeny jako náhradní díly pro vaše firemní vozidlo (nákladní auto, tahač nebo autobus).
- Díky řadě obsahující 11 různých variant dokáže značka ProVia v současnosti pokrýt přibližně 70 různých katalogových položek OE dílů.

Hlavní vlastnosti

- Vyšší bezpečnost a lepší ovládání vozidla
- Univerzální konstrukce
- Nasazovací tlumič
- Koncovka odfuku je umístěna ve spodní části, což umožňuje následné osazení tlumiče.
- Teplotní rozsah: –40 °C až +80 °C

* Průměrný alternativní produkt s nízkou specifikací

Číslo ProVia	Tlak (bar)			Porty	Tlumič	Poznámka
	Provozní	Pracovní	Odezva			
PRO 011 000 0	13,0	11,0	2,50	**1, 2:** M22×1,5 Voss; **4:** M16×1,5 Voss	–	Ochrana proti souběhu sil
PRO 011 001 0	12,0	10,0	0,20* 0,30**	**1:** M22×1,5; **2, 4:** M16×1,5	–	Ochrana proti přetížení
PRO 011 002 0	13,0	10,0	0,20	**1, 3:** M22×1,5; **2, 4:** M16×1,5	–	Nevratný
PRO 011 003 0	8,5	8,5	0,90	**1, 2:** M22×1,5 Voss; **4:** M16×1,5 Voss	✔	
PRO 011 004 0	13,0	10,0	0,20	**1, 2:** M22×1,5; **4:** M16×1,5	–	
PRO 011 005 0	13,0	10,0	0,38	**1, 2:** M22×1,5; **4:** M16×1,5	–	
PRO 011 006 0	13,0	10,0	0,20	**1, 2:** M22×1,5 Voss; **4:** M16×1,5 Voss	–	
PRO 011 007 0	13,0	10,0	0,20	**1, 2:** M22×1,5 Voss; **4:** M16×1,5 Voss	✔	
PRO 011 008 0	13,0	10,0	0,20	**1, 2:** M22×1,5 Voss; **4:** M16×1,5 Voss	✔	Port **4**, otočený o 90°
PRO 011 009 0	13,0	10,0	0,20	**1, 2:** M22×1,5; **4:** M16×1,5	✔	
PRO 643 000 0	10,0	8,0	0.80	**1, 2:** M22×1,5 Voss; **4:** M16×1,5 Voss	–	

Dvojitá přípojka: * provozní brzda; ** parkovací brzda

Vydání 03.2020

Cross reference, reléový ventil ProVia

Značka OE dílu	Číslo OE dílu
PRO 011 000 0	
DAF	1518271
EvoBus	A0044299444
MAN	81521166089
Renault	5010588270
Scania	1935668
Volvo	20733197
PRO 011 001 0	
DAF	1519332
MAN	ZG046570002
Scania	1935666
PRO 011 002 0	
DAF	1504903
MAN	ZG046560002
Scania	1935660
PRO 011 003 0	
DAF	1518267
Daimler	A0044296344
EvoBus	A0044296344
Knorr-Bremse	481026307000 AC577A
MAN	81521166075
Scania	1935646
PRO 011 004 0	
DAF	1505410 5021172710
Knorr-Bremse	0481026021 481026021000 AC574AX AC574CXY RE1110

Značka OE dílu	Číslo OE dílu
MAN	81436066008
Mercedes-Benz	0024733006 A0034291344
Scania	1313871 1322986 2090235 2090237
Setra	8285438000
Volvo	11117866 3173150
PRO 011 005 0	
Scania	1411244 2131071
PRO 011 006 0	
DAF	1506485
Daimler	A0044293844
ERF	81521166070
Knorr-Bremse	481026022000
MAN	81521166070
Mercedes-Benz	004429384480
Scania	2090236
PRO 011 007 0	
Daimler	A0044296244
Fiat	5001843220
Knorr-Bremse	0481026026
MAN	11017334
Mercedes-Benz	0044297844
Scania	2090238 2090239
Volvo	20590781

Značka OE dílu	Číslo OE dílu
PRO 011 008 0	
Leyland	1703663
Paccar	1703663
PRO 011 009 0	
Knorr-Bremse	AC574AXY AC574AY
MAN	E41031426
PRO 643 000 0	
Alexander Dennis	DP002130
DAF	1505150
EvoBus	A0044290644
Knorr-Bremse	481026301000
MAN	81521166067 81521166068 81521166069 81521169067
Mercedes-Benz	0044290644 0044291144
Neoplan	81521166068
Renault	5021170458
Scania	1935645
Lohr	9730060010

Odbrzďovací ventil přívěsu

Odbrzďovací ventil přívěsu ProVia (TRV) uvolňuje brzdy na nepřipojeném přívěsu, což umožňuje jeho přesun nezávisle na tahači. TRV byl navržen jako cenově výhodná varianta k OE dílům, a to bez kompromisů v oblasti bezpečnosti. Je k dispozici v celé řadě variant a navržen tak, aby byl kompatibilní se širokou škálou OEM systémů.

O produktu

- K dispozici jako odbrzďovací ventil s přírubou, bez příruby a jako dvojitý odbrzďovací ventil
- Pět verzí, kompatibilních s rozsáhlým sortimentem OE systémů

Hlavní vlastnosti

- Funkce odbrzdění pro přemístění nepřipojeného přívěsu
- Vysoká odolnost proti korozi ověřená při 96hodinovém testu s neutrálním solným sprejem
- Dlouhá životnost v porovnání s levnými alternativami
- Robustní konstrukce, vysoká spolehlivost

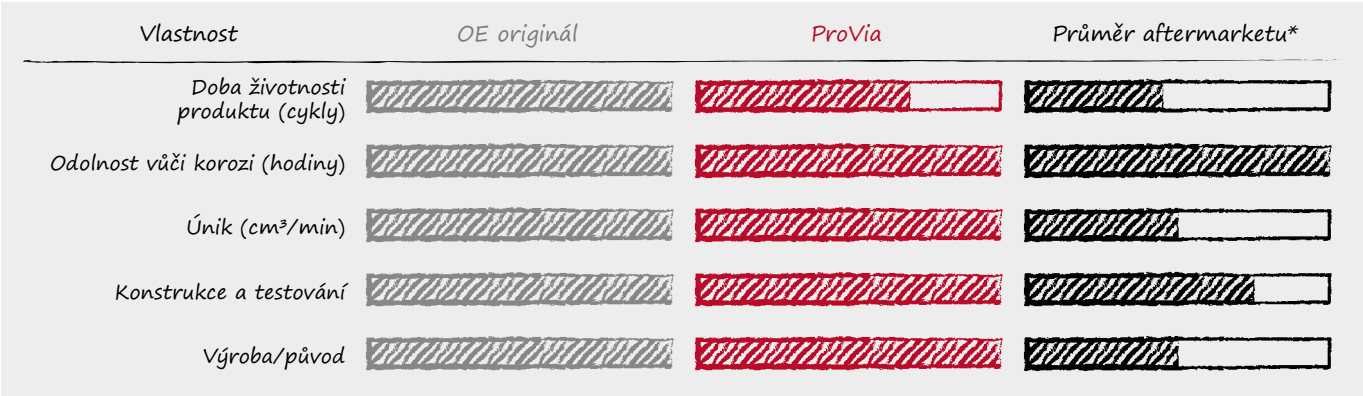

* Průměrný alternativní produkt s nízkou specifikací

Číslo ProVia	Verze	Montáž	Přípojka plnění	Poznámka
PRO 527 001 0	jednoduchý	příruba	M16×1,5	–
PRO 527 002 0	jednoduchý	příruba	M22×1,5	–
PRO 527 004 0	jednoduchý	montážní otvory	M16×1,5	–
PRO 527 005 0	dvojitý	montážní otvory	M16×1,5	se zpětným ventilem; s krycím portem
PRO 527 006 0	dvojitý	montážní otvory	M16×1,5	bez zpětného ventilu; s krycím portem

PRO 527 001 0
PRO 527 002 0

PRO 527 004 0

PRO 527 005 0
PRO 527 006 0

Vydání 08.2018

Cross reference, odbrzďovací ventil přívěsu ProVia

PRO 527 001 0

Značka OE dílu	Číslo OE dílu
Benalu	605252200
Faymonville	01019
Feldbinder	006675
Fruehauf	A-71519M70-A11
Goldhofer	160191
Hendrickson	963/001/012/0
Kässbohrer	82851740000
Kempf	2102004
Knorr-Bremse	II36134
Krone	500945418
Langendorf	1133253
Lohr	A05020209
Nooteboom	308066
Orthaus	495058
Renault	5021170423
Samro	4000009
Schmitz Cargobull	050304
Schwarzmüller	4629
Van Hool	637209540
Zorzi	6169370

PRO 527 002 0

Značka OE dílu	Číslo OE dílu
Feldbinder	011626
Goldhofer	163623
Knorr-Bremse	AE4232 II36133I
Kögel	185055
Nooteboom	0308065
Schmitz Cargobull	50309
Schwarzmüller	23740

PRO 527 004 0

Značka OE dílu	Číslo OE dílu
Benalu	605323000
Faymonville	1020
Feldbinder	006712
Fruehauf	A-FA4271-008
Goldhofer	152092
Haldex	352018001
Hendrickson	963/006/001/0
Kempf	2102005
Knorr-Bremse	AE4217 II36160 II36160AT
Krone	500945021
Langendorf	1133255
Lecitrailer	4110241
Lohr	A05020211
Meiller	39004882 796890
Neoplan	7128000
Nooteboom	308063
Orthaus	49501101000
Otokar	A-IF0772
Samro	4000227
Schmitz Cargobull	053010
Schwarzmüller	9141
Terex-Demag	32413640
Zorzi	1013065

PRO 527 005 0

Značka OE dílu	Číslo OE dílu
Doll	7069646
Faymonville	7886
Feldbinder	6916
Goldhofer	164265
Haldex	352044001 352045000 352045001
Kässbohrer	21151103260 8283012000
Kempf	2102006
Knorr-Bremse	AE4247 II36131
Kögel	336490
Krone	505812423 5812423/0
Langendorf	1133254
Liebherr	10102276
Lohr	A05021210
Meiller	39004884 796892
Neoplan	7133000
Nooteboom	1319581
Orthaus	495060
Otokar	A-IF0503
Samro	4001199
Schmitz Cargobull	052190 1060742
Schwarzmüller	36006
Tirsan	21151103260
Zorzi	1013171

PRO 527 006 0

Značka OE dílu	Číslo OE dílu
Haldex	352044001
Hendrickson	963/001/052/0
Knorr-Bremse	AE4230 II36128
Otokar	A-IF0944
Samro	4001059
Schmitz Cargobull	114017
Zorzi	1013165

Brzdový ventil přívěsu

Brzdový ventil přívěsu (REV) ProVia ovládá dvouokruhový brzdový systém přívěsu ovládaný brzdovým systémem tahače. Tento výrobek ovládá funkci nouzové brzdy a spouští automatické brzdění přívěsu v případě, že je v plnicím vedení zjištěn částečný nebo celkový pokles tlaku.

O produktu

- Tři varianty s funkcí předstihu, dvě varianty s funkcí uvolnění pro manuální odbrzdění pro přemístění přívěsu. Kompatibilní s rozsáhlým sortimentem OE brzdových systémů.

Hlavní vlastnosti

- Funkce manuálního odbrzdění pro ruční přemístění přívěsu
- Funkce automatického brzdění v případě vyprázdnění plnicího vedení nebo odpojení tahače či přívěsu
- Vysoká odolnost proti korozi prokázaná při 96hodinovém testu s neutrálním solným sprejem
- Vysoká spolehlivost a dlouhá životnost v porovnání s levnými alternativami

Normy a kvalita

- Splňuje technickou normu ECE-R13
- Kromě požadavků normy ECE-R13 procházejí tyto brzdové ventily přívěsu opakovaně různými dalšími zkouškami, včetně 96hodinového testu s neutrálním solným sprejem.

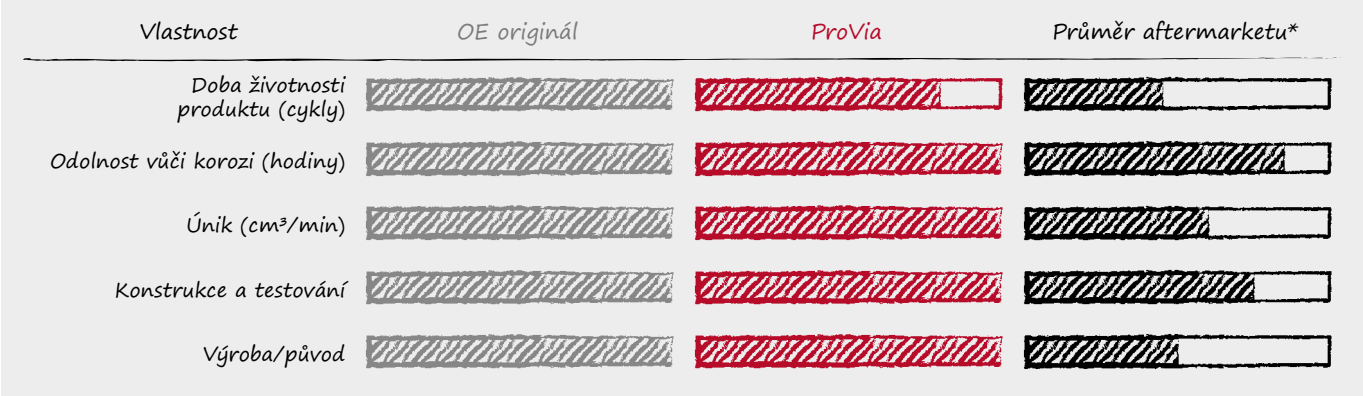

* Průměrný alternativní produkt s nízkou specifikací

Číslo ProVia	Funkce	Porty
PRO 648 001 0	Předstih	M22×1,5
PRO 648 002 0	–	M22×1,5
PRO 648 003 0	Předstih, odbrzdění	M22×1,5 / M22×1,5
PRO 648 004 0	Předstih, odbrzdění	M22×1,5 / M16×1,5

PRO 648 001 0

PRO 648 002 0

PRO 648 003 0

PRO 648 004 0

Cross reference, brzdový ventil přívěsu ProVia

PRO 648 001 0

Značka OE dílu	Číslo OE dílu
DAF	1359971
Faymonville	10553
Goldhofer	163414
Hendrickson	HB100197
Krone	58111590
Lecitrailer	4110691
MAN	N2521160024
Meiller	796894/39004885
Nooteboom	308033
Renault	5021208761
Schmitz Cargobull	52504
Schwarzmüller	7241
Van Hool	10536639

PRO 648 002 0

Značka OE dílu	Číslo OE dílu
Faymonville	46031
Feldbinder	297449
Goldhofer	167732
Krone	5816897/0
Lohr	A05021208
MAN	N2521160026
Meiller	706060/70044428
Nooteboom	1745134
Paccar	1506171
Renault	5021208823
Scania	1912351
Schmitz Cargobull	1042995
Schwarzmüller	54789
Tirsan	21150110046
Van Hool	10868345

PRO 648 003 0

Značka OE dílu	Číslo OE dílu
DAF	1519310
Goldhofer	163413
Liebherr	502814801
Meiller	799027/70143221
Scania	2090079
Schmitz Cargobull	53355 8283884000
Schwarzmüller	32939

PRO 648 004 0

Značka OE dílu	Číslo OE dílu
DAF	1519312
Faymonville	10549
Paccar	1519312
Scania	2090081
Schmitz Cargobull	1060752

Seznamte se se značkou ProVia
Aplikace produktového katalogu

Download on the App Store
www.wabco.info/i/1258

GET IT ON Google Play
www.wabco.info/i/1075

Snímač otáček kola

Snímač otáček kola (WSS) je zařízení určené k snímání rychlosti otáčení kola vozidla. Systém také monitoruje správné fungování řady funkcí, včetně brzdného účinku, což zajišťuje bezpečnost vozidla.
Snímače otáček kol ProVia jsou bezkontaktní a používají výstupy střídavého napětí, které odpovídají skutečným otáčkám kola, a přenášejí informace do elektronického systému vozidla.

O produktu

- Snímače otáček kol ProVia mají univerzální konstrukci, která pokryje maximum požadavků na produkty OEM.
- Součástí všech verzí je unikátní upínací pouzdro a náplň maziva.
- Díky 17 verzím dokáže značka ProVia pokrýt přibližně 130 různých křížových odkazů OE dílů.

Hlavní vlastnosti

- Krátká konstrukce cívky zajišťuje omezení generovaného rušení ECU, což zabraňuje poruchám.
- Robustní lisovaný spoj mezi hlavou snímače a kabelem
- Spolehlivá funkce až do teploty 150 °C

Normy a kvalita

- Montáž: Standardní rozměry hlavy
- Rozhraní: Standardní připojovací konektory
- Teplotní rozsah:

oblast cívky:	−40 °C až +200 °C
hlava snímače:	−40 °C až +150 °C
kabel snímače:	−40 °C až +180 °C
koncový konektor:	−40 °C až +80 °C

* Průměrný alternativní produkt s nízkou specifikací

Snímač 90°

Přímý snímač

Snímač otáček kola ProVia

Produkt	Konektor s kódováním	Délka	Číslo ProVia
		400 mm 1 000 mm 1 500 mm 2 050 mm	PRO 032 000 0 PRO 032 001 0 PRO 032 002 0 PRO 032 003 0
		2 050 mm	PRO 032 004 0
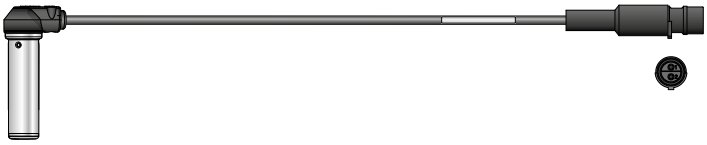		1 650 mm	PRO 032 005 0
		2 675 mm	PRO 032 006 0
	A B	1 940 mm 1 400 mm	PRO 032 007 0 PRO 032 008 0
		350 mm 1 700 mm 3 000 mm	PRO 032 009 0 PRO 032 010 0 PRO 032 011 0
	A	1 650 mm	PRO 032 012 0
	C	2 675 mm	PRO 032 013 0
	A	4 100 mm	PRO 032 014 0
	B	2 650 mm	PRO 032 015 0
	A	1 500 mm	PRO 032 016 0

Cross reference, snímač otáček kola ProVia

Značka OE dílu	Číslo OE dílu
PRO 032 000 0	
DAF	1315698 1361393 1504951 1518724 1778552 1778554
Daimler	A0025423118
EvoBus	A0025423118
Iveco	500070461 5801115879 9441032808
MAN	ZG005610007
Mercedes-Benz	A0025423118 A15-0101
Otokar	16N00-05728-BA
Paccar	1361393 1504951 1778554
Renault	5010604322 5021170121 5021170122
Scania	1934568 1934570 2090021 2149659
Solaris Bus	1102905340
PRO 032 001 0	
DAF	1504929 1506003
Ford	98CT2B372AA
Hyundai	946007A150
Iveco	4460000009
Paccar	1504929 1506003
Renault	5010422332 5021170123
Scania	1934569 2090023

Značka OE dílu	Číslo OE dílu
PRO 032 002 0	
Daimler	A0015426818 A0015427818 A0025422518
EvoBus	A0015426818 A0015427818 A0025422518
Mercedes-Benz	A0015426818 A0015427819 A0025422518
Paccar	1529040
PRO 032 003 0	
DAF	1505215 1518008
Daimler	A0015423118 A0015428718
EvoBus	A0015423118 A0015428718 A68054200418
Hyundai	946007A050
Iveco	5006010272
MAN	81271206117
Mercedes-Benz	A0015423118 A0015428718
Neoplan	81271206117
Paccar	1505215 1518008
Renault	5010422334
Scania	2090022
Solaris Bus	720387939
Tata Daewoo	3879500610
PRO 032 004 0	
DAF	1524828
Iveco	41200560 41200561
Paccar	1524828
PRO 032 005 0	
Scania	1892051

Značka OE dílu	Číslo OE dílu
PRO 032 006 0	
Scania	1892053
PRO 032 007 0	
DAF	1850203 1862600 1870628
Daimler	A0075427218
PRO 032 008 0	
DAF	1862602 1869290
PRO 032 009 0	
Faun	99707007090
Krone	505820819
MAN	N2255200060
Renault	5021170124
Volvo	WA4410329050
PRO 032 010 0	
DAF	1400071 1506149
Daimler	A0019050400 A0065427618
EvoBus	A0019050400 A0065427618
Ford	7C462B372AA
Hyundai	946007A500 946007A550
Iveco	42554824 504013848
Mercedes-Benz	A0019050400 A0065427618
Nissan	479009X600
Paccar	1400071 1505052
Scania	2090024
Solaris Bus	1021400501
Volvo	21760204

Cross reference, snímač otáček kola ProVia

Značka OE dílu	Číslo OE dílu
PRO 032 011 0	
DAF	1518009 1531495
Daimler	A0015423318 A0015428818 A0015428918 A0025422618 A0025423818
EvoBus	A0015423318 A0015428818 A0015428918 A0025422618 A0025423818
Mercedes-Benz	A0015423318 A0015428818 A0015428918 A0025422618 A0025423818
Paccar	1518009
Solaris Bus	920100080

Značka OE dílu	Číslo OE dílu
PRO 032 012 0	
Scania	1892057
PRO 032 013 0	
Scania	1892058
PRO 032 014 0	
Renault	21361881
Volvo	20509869 21361881
PRO 032 015 0	
Renault	21361893
Volvo	20509865 21361884 21361893

Značka OE dílu	Číslo OE dílu
PRO 032 016 0	
Renault	21296829 7421296829
Volvo	21296829

Brzdový válec

V brzdovém válci ProVia je vzduch účinně transformován na mechanickou sílu nutnou pro zabrzdění vozidel. ProVia poskytuje zákazníkům další cenově atraktivní díly pro brzdové válce s certifikací TÜV, nadprůměrným výkonem a spolehlivým provozem.

O produktu

- Brzdový válec ProVia se vyznačuje univerzálním designem pokrývajícím různá OE zařízení/funkce
- Spolehlivý a déle trvající provozní cyklus s vysokou odolností vůči korozi v porovnání s ostatními cenově srovnatelnými brzdovými válci
- Vyšší míra prevence úniků ze vzduchového válce
- Vysoké rozmezí tolerance provozních teplot

Hlavní vlastnosti

- Až 1 milión funkčních cyklů válce
- odolnost proti korozi potvrzena při „96hodinovém korozním testu"
- Provozní teplota: –40 °C až +80 °C
- Maximální provozní tlak: 10,2 bar

Standard a kvalita

- Certifikace TÜV
- Délka zdvihu 57,0/63,5/76,2 mm

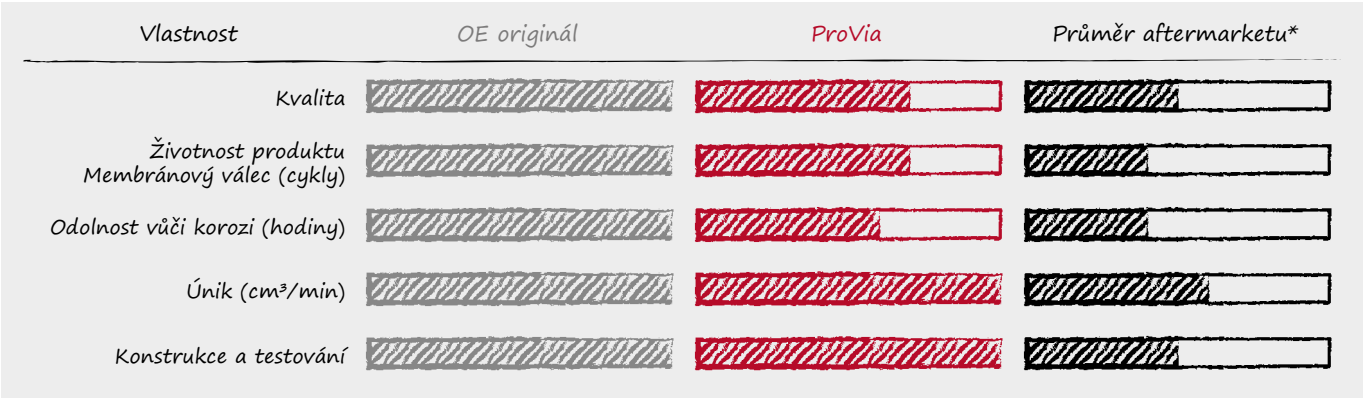

* Průměrný alternativní produkt s nízkou specifikací

Brzdový válec kotoučové brzdy

Brzdová válec pro kotoučové brzdy ProVia – Rozměry a technické parametry

Číslo ProVia	Typ	Zdvih	Délka tlačné tyče (A)	Délka válce (B)	Upínací pásek Ø (C)	Přípojka/šroubení		Poloha	
						Horní (D)	Boční (E)	Boční port (F)	Upínací pásek (G)
PRO 714 330 0	16	57,0 mm	15 ±0,5 mm	102 mm	Ø 172 mm	–	M16×1,5 / –	90°	45°
PRO 714 710 0	16	57,0 mm	15 ±0,5 mm	102 mm	Ø 172 mm	M16×1,5 / –	M16×1,5 / –	0°	20°
PR O714 019 0	20	63,5 mm	15 ±0,5 mm	108 mm	Ø 179 mm	M16×1,5 / –	M16×1,5 / –	0°	20°
PRO 714 020 0	20	57,0 mm	15 ±0,5 mm	102 mm	Ø 179 mm	M16×1,5 / –	–	–	90°
PRO 714 030 0	20	63,5 mm	15 ±0,5 mm	108 mm	Ø 179 mm	M12×1,5 / –	M22×1,5 / NG12 Voss 232	125°	50°
PRO 714 241 0	24	63,5 mm	15 ±0,5 mm	108 mm	Ø 189 mm	M16×1,5 / –	M16×1,5 / –	0°	20°
PRO 714 242 0	24	63,5 mm	15 ±0,5 mm	108 mm	Ø 189 mm	M12×1,5 / –	M22×1,5 / NG12 Voss 232	30°	90°
PRO 714 244 0	24	76,2 mm	20 ±0,5 mm	118 mm	Ø 189 mm	–	M22×1,5 / –	180°	90°
PRO 714 245 0	24	76,2 mm	26 ±0,5 mm	107 mm	Ø 189 mm	–	M22×1,5 / –	90°	167°

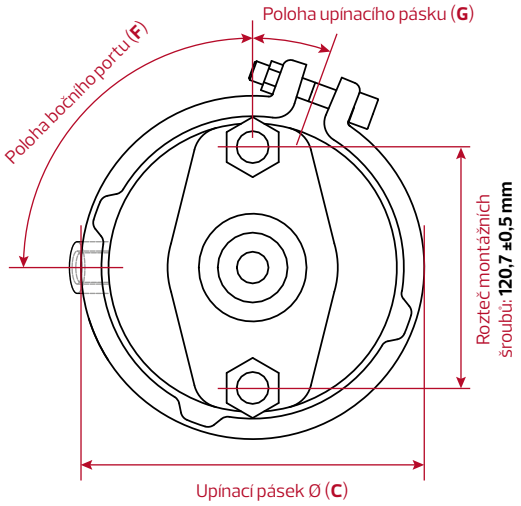

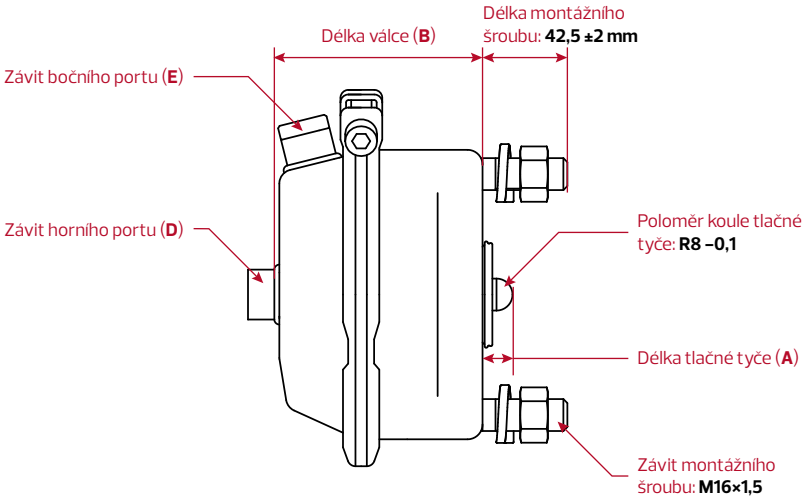

Cross References brzdový válec pro kotoučové brzdy ProVia

Značka OE dílu	Číslo OE dílu
PRO 714 019 0	
BPW	0203277400 0203277500 0544434010 0544434020
DAF	1517954
Doll	7054446
EvoBus	A0074201224
Kässbohrer	21151205030
Knorr-Bremse	BS3404 II31098
Kögel	337900
Lohr	WA4235050000
MAN	N2504016063
Mercedes-Benz	A0074201224
Noteboom	14315 1456901
Paccar	1517954
SAF	3454106760 3454108260 4454106760 4454108260
Scania	1932639
Schmitz	1020756
Volvo	WA4235050000
PRO 714 020 0	
DAF	1524853
ERF	81511016384
Knorr-Bremse	BS3417
MAN	81511016384 81511019384
Neoplan	81511016384
PRO 714 030 0	
Haldex	120920326
Knorr-Bremse	BS3401 BS3435 II38414FN00 K004171N00 K004486N00
Mercedes-Benz	A0054206824 A0084201524
Renault Trucks	5021204036

Značka OE dílu	Číslo OE dílu
PRO 714 241 0	
Alexander Dennis	AB4235061430
BPW	0203277800 0203277900 0544436010 0544436020
DAF	1517956
Doll	7054433
EvoBus	A0074201424
FAW	3519015DA1S
Iveco	500590336
Knorr-Bremse	1.18867
Kögel	337902
Lohr	WA4235060010
Mercedes-Benz	A0074201424
Noteboom	1664253 17157
Paccar	1517956
SAF	3454106960
Scania	1542896 1932640
Volvo	3177339 70330019 WA4235060010
PRO 714 242 0	
Haldex	120924321
Knorr-Bremse	BS3514 K002624 K002624N00 K003996N00
Mercedes-Benz	005 420 7724 005 420 8324 008 420 0624
PRO 714 244 0	
Knorr-Bremse	BS3536 BS3536 II37133 K015589N00
MAN	81511016434 81511016498
PRO 714 245 0	
Knorr-Bremse	BS3526 II32723 K015591N00

Značka OE dílu	Číslo OE dílu
MAN	81511016425 81511016491
PRO 714 330 0	
Knorr-Bremse	BS3300 II14535
Mercedes-Benz	54203924 74207424
PRO 714 710 0	
Ashok Leyland	445332068
BPW	0203277000 0203277100 0544432010 0544432020
DAF	1505241
EvoBus	A0064205224
Frühauf	AJV4526
Goldhofer	169345
Haldex	125160001
Hendrickson	4231047100
Kempf	2001001 2001036
Knorr-Bremse	II14535 II37140
Kögel	334652
Krone	5812866 58128660 505812866 5058128660
Mercedes-Benz	A0064205224 A0064205224
Noteboom	14338 1815504
Paccar	1505241
SAF	3454106560 3454108160 4454106560 4454108160
Sauer-Werkzeug	3454106560 3454108160
Scania	1932621
Valx	50397001
Volvo	WA4231047100

Pružinový brzdový válec

Pružinové brzdové válce tvoří provozní a parkovací válec. Tlak vzduchu vstupující do provozní části se mění na výstupní sílu. Parkovací část poskytuje mechanickou brzdnou sílu pro parkovací brzdu. Kromě toho brzdový válec disponuje mechanickou úpravou, která v případě selhání ovládání uvolní parkovací brzdu.

O produktu

- Univerzální provedení odpovídající širokému spektru globálních OE aplikací
- Inženýři společnosti potvrzují, že pružinové válce ProVia vykazují mnohem vyšší odolnost proti korozi, vyšší maximální provozní tlak (13 vs. 10 bar) a větší pokrytí OEM ve srovnávacích testech s podobnými nízkonákladovými díly.
- Při počtu pouhých několika málo variant mohou díly ProVia sloužit jako náhrada působivého počtu více než 200 OE dílů.

Hlavní vlastnosti

- Mnohem delší životnost a lepší odolnost proti korozi snižuje četnost výměn tohoto dílu ve srovnání s jinými nízkonákladovými produkty
- Vnitřní (IBV) ventil pomáhá chránit stlačený vzduch procházející mezi komorami válce před agresivními okolními podmínkami, a prodlužuje tak životnost pružinového válce.Odvětrávání komor většiny konkurenčních výrobků je zajištěno externími otvory v zadním krytu.

Normy a kvalita

- Max. provozní tlak až 13 bar
- Délka zdvihu 57/65

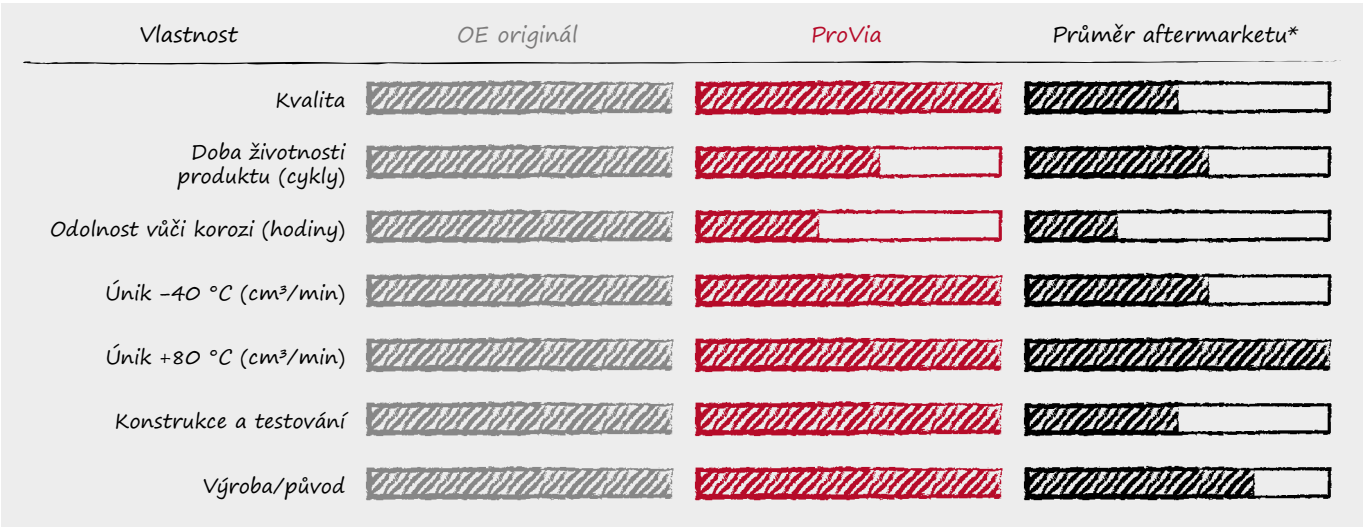

* Průměrný alternativní produkt s nízkou specifikací

Pružinový brzdový válec s VAČKOU

Pružinový brzdový válec KOTOUČ

Pružinový brzdový válec s VAČKOU ProVia

Síla zpětné pružiny: **190 N**, výstupní tlak: **6,5 bar**, tvar netlakové komory: **cross**

Číslo ProVia	Typ	Zdvih (A) [mm]	Délka tlačné tyče [mm]		Závit tlačné tyče (D)	Typ upevnění třmenu	Připojení (E)		Port: Provozní tlak [P_e max.]	Výstupní síla [kN]	
			+ třmen (B)	bez třmenu (C)			Přípojka/ šroubení	Specifikace		Provozní brzda	Pružinová brzda
PRO 420 0010	20/24	57/57	75	45.80	M16×1,5	Šroubový	M22×1,5 / M22×1,5	JED-388-0	**11 / 12:** 10 bar (13 bar)	7,8	6.8–11.0
PRO 421 002 0	24/24	57/57	290	257,45	M16×1,5	Šroubový	M22×1,5 / M22×1,5	JED-388-0	**11:** 10 bar (13 bar) **12:** 8,5 bar (11 bar)	9,0	6.8–11.0
PRO 421 004 0	24/30	65/65	77	44.40	M16×1,5	Šroubový	M16×1,5 / M16×1,5	JED-152	**11:** 10 bar (13 bar) **12:** 8,5 bar (11 bar)	9,0	8.6–15.5
PRO 430 0010	20/24	65/65	70	37.00	M16×1,5	Šroubový	M16×1,5 / –	JED-152	**11:** 10 bar (13 bar) **12:** 8,5 bar (11 bar)	7,8	5.8–10.0
PRO 431 0010	24/24	65/65	77	44.65	M16×1,5	Šroubový	M16×1,5 / –	JED-152	**11:** 10 bar (13 bar) **12:** 8,5 bar (11 bar)	9,0	5.8–10.0
PRO 432 0010	30/24	65/65	–	75.00	M16×1,5	Šroubový	M16×1,5 / –	JED-152	**11:** 10 bar (13 bar) **12:** 8,5 bar (11 bar)	12.1	6.5–11.0
PRO 491 0010	24/24	65/65	298	248,65	M16×1,5	Šroubový	M16×1,5 / –	JED-464-0	**11:** 10 bar (13 bar) **12:** 8,5 bar (11 bar)	9,0	5.8–10.0
PRO 491 002 0	24/24	57/57	37	11.00	Ø 16	Svar	M22×1,5 / VOSS 232	JED-388-3	**11 / 12:** 10 bar (13 bar)	9,0	5.8–10.0
PRO 491 003 0	24/24	57/57	290	257,45	M16×1,5	Šroubový	M22×1,5 / VOSS 232	JED-388-3	**11:** 10 bar (13 bar) **12:** 8,5 bar (11 bar)	9,0	5.8–10.0
PRO 491 004 0	24/30	65/65	90	58.00	M16×1,5	Šroubový	M16×1,5 / M16×1,5	JED-464-0	**11:** 10 bar (13 bar) **12:** 8,5 bar (11 bar)	9,0	8.0–13.0
PRO 492 0010	30/24	65/65	58	20.50	Ø 16	Svar	M16×1,5 / –	JED-152	**11 / 12:** 10 bar (13 bar)	12.1	6.5–11.0
PRO 492 002 0	30/24	65/65	–	75.00	M16×1,5	Šroubový	Rc 3/8 / –	ISO-7-1	**11:** 10 bar (13 bar) **12:** 8,5 bar (11 bar)	12.1	7.5–10.0
PRO 492 003 0	30/30	65/65	37	10.90	Ø 16	Svar	M22×1,5 / VOSS 232	JED-388-0	**11:** 10 bar (13 bar) **12:** 8,5 bar (11 bar)	12.1	8.0–13.0
PRO 492 005 0	30/30	65/65	92	59.00	M16×1,5	Šroubový	M16×1,5 / M16×1,5	JED-152	**11:** 10 bar (13 bar) **12:** 8,5 bar (11 bar)	12.1	8.0–13.0
PRO 492 006 0	30/30	65/65	285	252.90	M16×1,5	Šroubový	M16×1,5 / M16×1,5	JED-152	**11:** 10 bar (13 bar) **12:** 8,5 bar (11 bar)	12.1	8.0–13.0
PRO 499 0010	27/24	65/65	–	247.00	M16×1,5	Šroubový	M16×1,5 / –	JED-464-0	**11:** 10 bar (13 bar) **12:** 8,5 bar (11 bar)	11,1	7.5–10.0

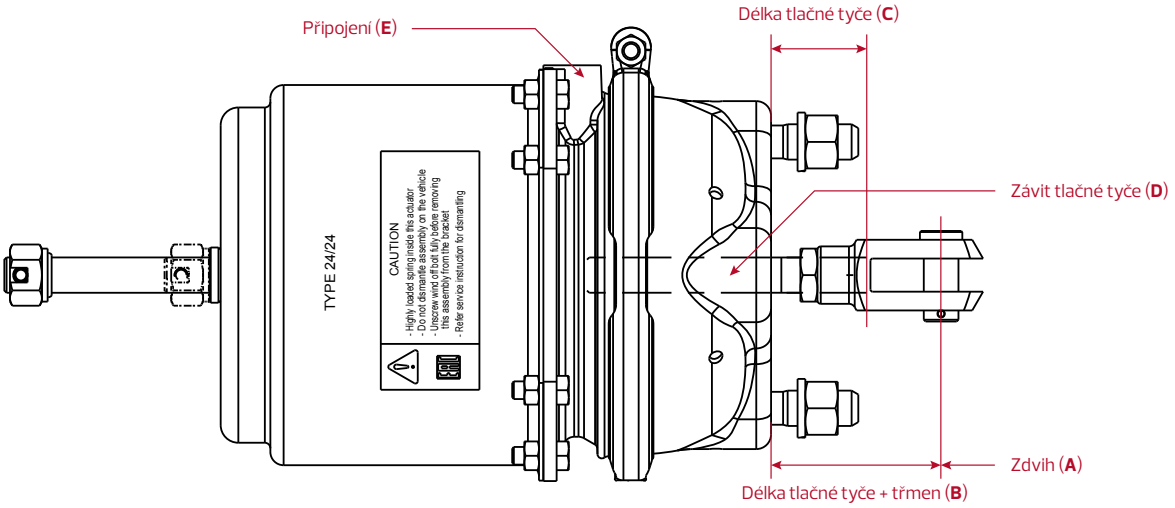

Pružinový brzdový válec KOTOUČ ProVia

Síla zpětné pružiny: **220 N**, výstupní tlak: **6,5 bar**, tvar netlakové komory: **oválný**

Číslo ProVia	Typ	Zdvih [mm]	Délka tlačné tyče [mm]	Připojení		Port: Provozní tlak [P_e max.]	Výstupní síla [kN]	
				Přípojka/šroubení	Specifikace		Provozní brzda	Pružinová brzda
PRO 461 101 0	24/24	65/65	15	M16×1,5 / –	JED-152	**11:** 10 bar (13 bar) **12:** 8,5 bar (11 bar)	9,0	5,5–10
PRO 480 010 0	20/24	65/65	15	M22×1,5 / VOSS 232	JED-388-3	**11:** 10 bar (13 bar) **12:** 8,5 bar (11 bar)	7,7	5,5–10
PRO 481 012 0	24/24	65/65	15	M22×1,5 / VOSS 232	JED-388-3	**11:** 10 bar (13 bar) **12:** 8,5 bar (11 bar)	9,0	5,5–10
PRO 481 050 0	24/24	65/65	15	M16×1,5	JED-464-0	**11:** 10 bar (13 bar) **12:** 8,5 bar (11 bar)	9,0	5,5–10

Cross reference, pružinový brzdový válec ProVia

Značka OE dílu	Číslo OE dílu
PRO 420 001 0	
DAF	1505191R 1519152
MAN	81504106607 81504106703 81504106704
Mercedes-Benz	A0164204018
PRO 421 002 0	
DAF	0867215R 1487296 1487296R 1519158 1523549 1523549R 867215
EvoBus	A0234204918
Faymonville	84233
Liebherr	571538008
MAN	81504106608 81504106609 81504106610
Scania	1935401 1935471 2089719
Schmitz Cargobull	1020765 1020766
Terberg Benshop	V1573854
PRO 421 004 0	
Daf	1506390
Scania	1446052
Volvo	20986736 20986737

Značka OE dílu	Číslo OE dílu
PRO 430 001 0	
DAF	1505114R 1505198R 1519176R
Scania	1313803 1313813 1313829 1313830 1446036 1446037 1446038 1446039 1446040 1505333 1740206 1935409 1935410 570823 570830 571145 571775 571776 571777
PRO 431 001 0	
DAF	1505115R 1505199R
Scania	1313819 1313821 1313822 1372909 1372910 1372911 1412859 1412860 1446042 1446043 1446048 1446049 1446050 1505334 1505335 1505336

Značka OE dílu	Číslo OE dílu
	1734796 1903631 1935411 570834 570835 570844 570845 571778 571784
PRO 432 001 0	
EvoBus	A0114205818 A0114205918 A0144200018 A0144200118
Knorr-Bremse	II37276
Mercedes-Benz	A0114205818 A0114205918 A0114209118 A0144200018 A0144200118
Scania	1313823 1367493 1446056 2385751 571788
Scania	1505338
Volvo	20466209
PRO 461 101 0	
DAF	884491
Fontenax	2100382 2100383
Gigant	19123 19124 19125

Cross reference, pružinový brzdový válec ProVia

Značka OE dílu	Číslo OE dílu
Iveco	500590358
Lecitrailer	4112029
Liebherr	10218885 11080017
Mercedes-Benz	A0244200918 A0244201018
Nooteboom	1664248 1664252
Scania	1935452 2079867 8500253
Terex-Demag	19920112
Volvo	20386381 20386416 20401590 20401591 20409105 20466070 20466071 20466072 20466073 3197932 3197933 3987614 8113459 85000253

PRO 480 010 0

DAF	1506681 1519442 1524581 1530832 1530833
Mercedes-Benz	A0204203318 A0204203418 A0204203518 A0204203618
Rosenbauer	542529 542530
Scania	2131116

PRO 481 012 0

DAF	1519378
EvoBus	A0234208518
Mercedes-Benz	A0154209318 A0194205618 A0194205718 A0234205318 A0234205418 A0234207018 A0234207118 A0234208118 A0234208218 A0234208318 A0234208418 A0234208618

PRO 481 050 0

DAF	1527168R 1527601R 1528230R
Renault	20533213 20573922 20573923 20809444 20809445 21283616 21283617 21283618 21326197 21326198 21326201 21326202 21596228 21596229 22080447 22080448 24425719 24425720 7420522028 7420522029 7420533213 7420573922 7420573923 7420721845 7420809445 7421283616 7421283617 7421283618 7421326201 7421326202 7421401943 7421401944 7421596228 7421596229 7422080447 7422080448 7424425719 7424425720
Scania	1935462
Terberg Benshop	33185 V21596226 V21596227
Volvo	20522028 20522029 20522030 20522031 20721845 20721846 20721847 20742392 20742393 20742394 20844352 20844353 21283628 21283629 21323797 21326199 21326200 21326203 21423487 21444612 21596226 21596227 21752714 21752715 21869990 22080445 22080446 22273774 22273775 85000466 85000607 85000635 85003834

PRO 491 001 0

DAF	1505463R
Renault	20713921 20713922 22080435 7420533196 7420533199 7420713921 7420713922 7420815460 7420974639 7420974642 7421380908 7422080435
Scania	1935413
Volvo	20533195 20533196 20533197 20533198 20533199 20533200 21011720 21011721 21011722 21027722 21027725 21027732 21027734 21794667 21795851 21988040 22067390 22067391 22080434 22152604

Vzduchový brzdový válec ProVia

Značka OE dílu	Číslo OE dílu
	22303995 22303997 85000576 85000580 85000581 85003171

PRO 491 002 0

Mercedes-Benz	A0194209118 A0194209218

PRO 491 003 0

Mercedes-Benz	A0194207718 A0194207818

PRO 491 004 0

Meritor	20533205
Paccar	1529084
Volvo	20533205

PRO 492 001 0

Kamaz	960-3519300

PRO 492 002 0

Hino	S49UO-EOF60 S49UO-EOJ20

Značka OE dílu	Číslo OE dílu
UD Trucks	44320NA03A 44320NA03B

PRO 492 003 0

Daimler	A0194208118 A0194208218 A0194209918 A0204200018

PRO 492 005 0

GAZ	9254920000
MAZ	9254920000
Scania	1446059 1734797

PRO 492 006 0

DAF	1270263 1519162 1526572
Daimler	0004209624 0004209724
EvoBus	A0134206718 A0134206818
Goldhofer	151118
Iveco	5010260188

Značka OE dílu	Číslo OE dílu
Kögel	320136
MAN	81.50410-6146 81.50410-6674
Renault	5010260186 5010260187 5010260188 5010260348 5010260349
Scania	1935403 1935448

PRO 499 001 0

MERITOR	3276-X-1142 3276-Y-1143
Renault	21994025 5010216959 5010251265 5010260960 7421994025
Volvo	20533210 20533211 21569207 21988037 21994025 21994026

Dvoumembránový pružinový brzdový válec

Dvoumembránový pružinový brzdový válec (DDSB) tvoří komora provozní brzdy a komora parkovací brzdy. Tlak vzduchu vstupující do provozní části se mění na výstupní sílu. Pružinová komora zajišťuje mechanickou brzdnou sílu pro parkovací brzdu. Kromě toho brzdový válec disponuje mechanickou úpravou, která v případě selhání ovládání uvolní parkovací brzdu.
ProVia nabízí cenově atraktivní, vysoce výkonné pružinové brzdové válce pro užitková vozidla.

Dvoumembránový pružinový brzdový válec pro kotoučovou brzdu s prodlužovací trubkou

O produktu

- DDSB ProVia má univerzální konstrukci, která pokryje širokou škálu požadavků na produkty OEM.
- Nabízí výrazně delší životnost ve smyslu provozních cyklů a lepší odolnost vůči korozi ve srovnání s řadou dalších nízkonákladových válců.

Hlavní vlastnosti

- Až 1 milion životních cyklů provozní komory, až 200 000 cyklů parkovací komory
- odolnost proti korozi potvrzena při „96hodinovém korozním testu“
- Provozní teplota: –40 °C až +80 °C
- Lisované provedení pružinové komory pro bezpečnost zákazníků
- K dispozici varianty s třmeny

Normy a kvalita

- Splňuje požadované normy (TÜV, SAE, QCT)

Dvoumembránový pružinový brzdový válec s vačkou

Vlastnost	OE originál	ProVia	Průměr aftermarketu*
Kvalita			
Doba životnosti provozní komory (cykly)			
Doba životnosti parkovací komory (cykly)			
Odolnost vůči korozi (hodiny)			
Únik (cm³/min)			
Konstrukce a testování			

* Průměrný alternativní produkt s nízkou specifikací

Dvoumembránový pružinový brzdový válec vačka ProVia – technické podrobnosti

Číslo ProVia	Rozměr	Zdvih	Třmen	Norma	Tlak		Pásková spona (A)	Umístění páskové spony (B)
					Pracovní	Maximální		
PRO 000 006 0	30/30	63,5 mm	✔	QCT	8,0 bar	10,0 bar	262 mm	90°
PRO 000 007 0	30/30	76,2 mm	✔	QCT	8,0 bar	10,0 bar	262 mm	90°
PRO 000 008 0	20/30	76,2 mm	✔	SAE a TÜV	8,5 bar	10,0 bar	224 mm	45°
PRO 000 009 0	24/30	76,2 mm	✔	SAE a TÜV	8,5 bar	10,0 bar	234 mm	45°
PRO 000 010 0	30/30	76,2 mm	✔	SAE a TÜV	8,5 bar	10,0 bar	262 mm	45°
PRO 000 011 0	24/30	76,2 mm	–	SAE a TÜV	8,5 bar	10,0 bar	234 mm	45°
PRO 000 012 0	30/30	76,2 mm	–	SAE a TÜV	8,5 bar	10,0 bar	262 mm	45°
PRO 000 013 0	30/30	76,2 mm	–	SAE a TÜV	8,5 bar	10,0 bar	262 mm	45°
PRO 000 017 0	30/30	63,5 mm	✔	QCT	8,0 bar	10,0 bar	262 mm	45°
PRO 000 018 0	24/30	63,5 mm	✔	SAE	8,0 bar	10,0 bar	230 mm	45°
PRO 392 200 0	30/30	63,5 mm	✔	SAE	8,0 bar	10,0 bar	249 mm	90°
PRO 392 201 0	30/30	63,5 mm	✔	SAE	8,0 bar	10,0 bar	249 mm	45°
PRO 392 202 0	24/30	63,5 mm	✔	SAE	8,0 bar	10,0 bar	232 mm	45°
PRO 392 203 0	30/30	63,5 mm	✔	SAE	8,0 bar	10,0 bar	249 mm	40°
PRO 392 204 0	30/30	63,5 mm	✔	SAE	8,0 bar	10,0 bar	249 mm	40°
PRO 393 100 0	30/30	3,00"	✔	SAE	116 psi	145 psi	9,8"	45°
PRO 393 101 0	30/30	3,00"	✔	SAE	116 psi	145 psi	9,8"	45°
PRO 393 102 0	30/30	3,00"	✔	SAE	116 psi	145 psi	9,8"	45°
PRO 393 103 0	30/30	3,00"	✔	SAE	116 psi	145 psi	9,8"	45°
PRO 393 200 0	30/30	2,50"	✔	SAE	116 psi	145 psi	9,8"	45°
PRO 393 201 0	30/30	2,50"	✔	SAE	116 psi	145 psi	9,8"	45°
PRO 393 202 0	30/30	2,50"	✔	SAE	116 psi	145 psi	9,8"	45°
PRO 393 203 0	30/30	2,50"	✔	SAE	116 psi	145 psi	9,8"	45°
PRO 393 204 0	30/30	2,50"	✔	SAE	116 psi	145 psi	9,8"	45°
PRO 712 019 0 *	24/30	63,5 mm	✔	SAE	8,0 bar	10,0 bar	230 mm	45°

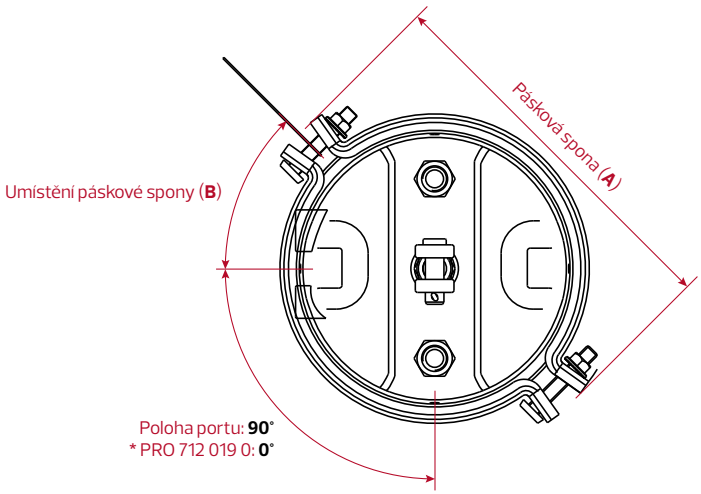

Dvoumembránový pružinový brzdový válec vačka ProVia – rozměry

Číslo ProVia	Délka (D)	Průměr (E)	Délka tlačné tyče (F)	Délka tlačné tyče + třmen (G)	Délka montážního šroubu (H)	Závit		
						Montážní šroub (J)	Tlačná tyč (K)	Port (L)
PRO 000 006 0	227 mm	208,5 mm	230 mm	260 mm	38 mm	M16×1,5	M16×1,5	3/8–18 NPTF
PRO 000 007 0	256 mm	208,5 mm	187 mm	227 mm	38 mm	M16×1,5	M16×1,5	M16×1,5
PRO 000 008 0	261 mm	208,5 mm	198 mm	251 mm	43 mm	M16×1,5	M16×1,5	M16×1,5
PRO 000 009 0	261 mm	208,5 mm	226 mm	279 mm	38 mm	M16×1,5	M16×1,5	M16×1,5
PRO 000 010 0	268 mm	208,5 mm	235 mm	288 mm	38 mm	M16×1,5	M16×1,5	M16×1,5
PRO 000 011 0	261 mm	208,5 mm	226 mm	–	38 mm	M16×1,5	M16×1,5	M16×1,5
PRO 000 012 0	268 mm	208,5 mm	235 mm	–	38 mm	M16×1,5	M16×1,5	M16×1,5
PRO 000 013 0 *	268 mm	208,5 mm	235 mm	–	38 mm	M16×1,5	M16×1,5	M16×1,5
RRO 000 017 0	227 mm	208,5 mm	200 mm	230 mm	38 mm	5/8–11 UNC2A	5/8–18 UNF2A	3/8–18 NPTF
PRO 000 018 0	234 mm	208,5 mm	169 mm	222 mm	38 mm	M16×1,5	M16×1,5	M16×1,5
PRO 392 200 0	231 mm	206,0 mm	248 mm	279 mm	37 mm	5/8–11 UNC2A	5/8–18 UNF2A	3/8–18 NPTF
PRO 392 201 0	231 mm	206,0 mm	200 mm	230 mm	37 mm	5/8–11 UNC2A	5/8–18 UNF2A	3/8–18 NPTF
PRO 392 202 0	228 mm	206,0 mm	248 mm	279 mm	37 mm	5/8–11 UNC2A	5/8–18 UNF2A	3/8–18 NPTF
PRO 392 203 0	231 mm	206,0 mm	179 mm	211 mm	37 mm	M16×1,5	M16×1,5	3/8–18 NPTF
PRO 392 204 0	231 mm	206,0 mm	179 mm	211 mm	37 mm	M16×1,5	M16×1,5	M16×1,5
PRO 393 100 0	10,5"	8,21"	1,00"	2,25"	1,50"	5/8–11 UNC2A	5/8–18 UNF2A	3/8–18 NPTF
PRO 393 101 0	10,5"	8,21"	5,55"	6,80"	1,50"	5/8–11 UNC2A	5/8–18 UNF2A	3/8–18 NPTF
PRO 393 102 0	10,5"	8,21"	1,62"	2,88"	1,50"	5/8–11 UNC2A	5/8–18 UNF2A	3/8–18 NPTF
PRO 393 103 0	10,5"	8,21"	11,3"	12,60"	1,50"	5/8–11 UNC2A	5/8–18 UNF2A	3/8–18 NPTF
PRO 393 200 0	9,1"	8,11"	1,00"	2,25"	1,46"	5/8–11 UNC2A	5/8–18 UNF2A	3/8–18 NPTF
PRO 393 201 0	9,1"	8,11"	11,3"	12,50"	1,46"	5/8–11 UNC2A	5/8–18 UNF2A	3/8–18 NPTF
PRO 393 202 0	9,1"	8,11"	9,75"	11,00"	1,46"	5/8–11 UNC2A	5/8–18 UNF2A	3/8–18 NPTF
PRO 393 203 0	9,1"	8,11"	5,50"	6,80"	1,46"	5/8–11 UNC2A	5/8–18 UNF2A	3/8–18 NPTF
PRO 393 204 0	9,1"	8,11"	1,62"	2,87"	1,46"	5/8–11 UNC2A	5/8–18 UNF2A	3/8–18 NPTF
PRO 712 019 0	234 mm	208,5 mm	169 mm	222 mm	38 mm	M16×1,5	M16×1,5	M16×1,5

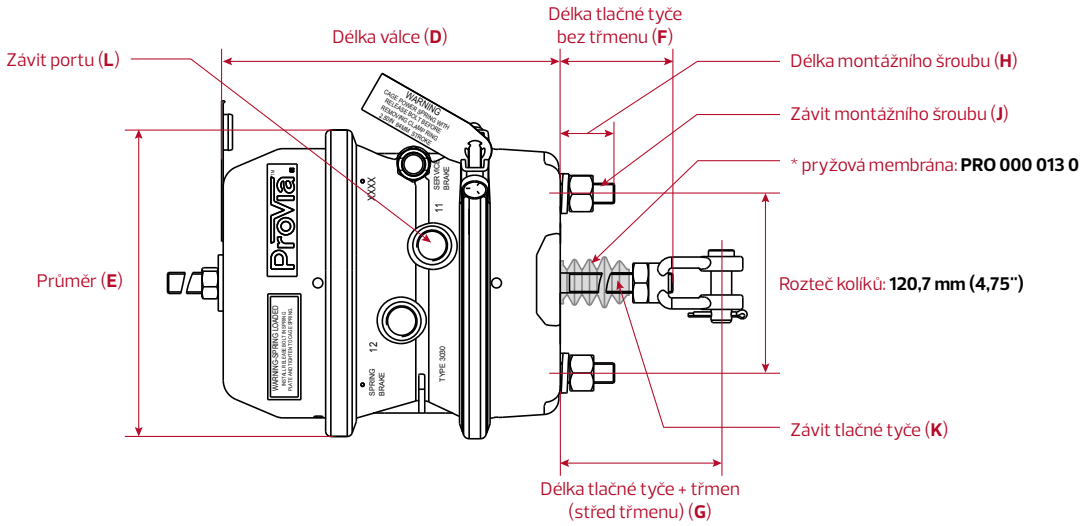

Dvoumembránový pružinový brzdový válec kotoučové brzdy ProVia

Číslo ProVia	Rozměr	Zdvih	Prodlužovací trubka	Norma	Provozní tlak		Pásková spona (A)	Délka (B)
					Provozní brzda	Pružinová brzda		
PRO 712 712 0	16/24"	57,0 mm	–	SAE a TÜV	10,5 bar	8,5 bar	191 mm	235,5 ±5 mm
PRO 712 713 0	20/24"	63,5 mm	–	SAE a TÜV	10,5 bar	8,5 bar	197 mm	243,0 ±5 mm
PRO 712 715 0	16/24"	57,0 mm	PRO 712 002 2	SAE a TÜV	10,5 bar	8,5 bar	191 mm	235,5 ±5 mm
PRO 712 716 0	20/24"	63,5 mm	PRO 712 002 2	SAE a TÜV	10,5 bar	8,5 bar	197 mm	243,0 ±5 mm

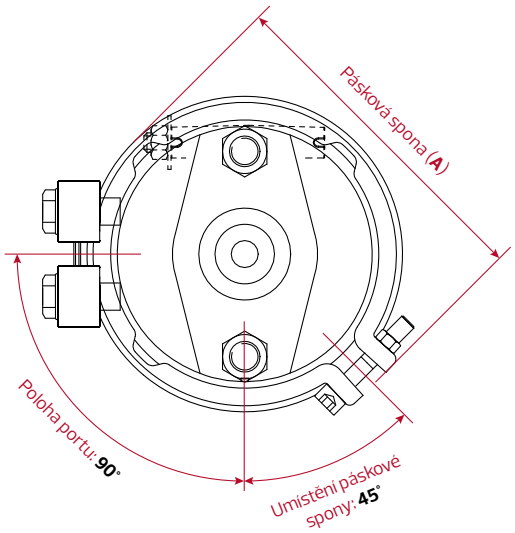

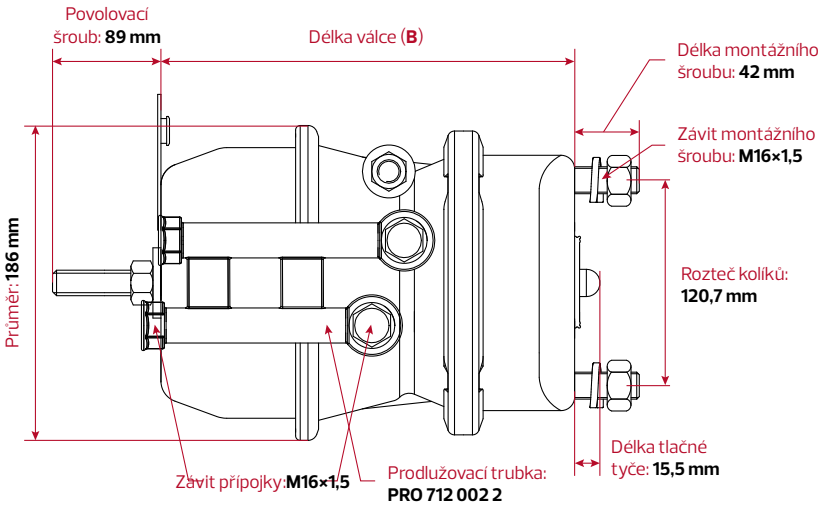

Nové prodlužovací trubky ProVia poskytují mnoho výhod:

- **Vysoký bezpečnostní standard:** jasné rozlišení parkovacích a provozních portů odlišným tvarem a umístěním pro zamezení nesprávného propojení.
- **Úspora nákladů:** rychlá montáž díky přípojům vyraženým ze zúžené polohy instalace. Proto: připojení brzdové hadice je snadné.
- **Snadná manipulace:** pasuje i při omezených podmínkách instalace. Jeden z nejkompaktnějších tvarů (kombinace válce a prodlužovací trubky) na trhu.

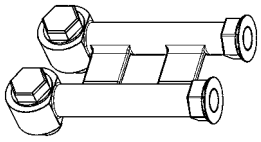

Prodlužovací trubka ProVia
PRO 712 002 2

Cross References ProVia Dvoumembránový pružinový brzdový válec

Značka OE dílu	Číslo OE dílu
PRO 712 712 0	
BPW	05.444.40.01.0 05.444.40.02.0
Gigant	719001007
Haldex	1351624004
Knorr-Bremse	K159939N00
Kögel	6609441 6609442
Krone	550017680
SAF	4454107230 4454107630 S4541210000
Sauer	S4541210000
Schmitz	1282760
Valx	50397006

Značka OE dílu	Číslo OE dílu
PRO 712 713 0	
BPW	05.444.44.01.0 05.444.44.02.0
Haldex	1352024003 1352024004 346187001
Knorr-Bremse	BS7400 BS7401 BS7402 BS7403 K159956N00
SAF	4454107830 4454107930 S4541212000
Sauer	S4541212000

Značka OE dílu	Číslo OE dílu
PRO 712 715 0	
BPW	05.444.40.01.3 05.444.40.02.3
SAF	4454107764
Sauer	S4541201000
PRO 712 716 0	
BPW	05.444.44.01.3 05.444.44.02.3
SAF	4454107830
Sauer	S4541211000

Brzdové destičky

Brzdové destičky převádějí prostřednictvím tření pohybovou energii vozidla na tepelnou energii. Nabídka brzdových destiček ProVia pokrývá destičky pro nejběžnější pneumatické kotoučové brzdy na trhu. Sady destiček částečně rozšířené o doplňky jsou zárukou použitelnosti pro nejvýznamnější segmenty trhu.

O produktu

- Portfolio vysoce spolehlivých brzdových destiček pokrývající všechny významné pneumatické kotoučové brzdy.
- Většina destiček je dodávána se speciálními montážními sadami umožňujícími bezpečnou výměnu.
- Vyrobeno v Evropě

Hlavní vlastnosti

- Univerzální osazení pro jednu velikost brzdy / typ
- Nabídka obsahuje různé sady destiček zahrnující všechny významné výrobce na trhu, jako například KNORR, WABCO, Meritor, Haldex, Bendix, BPW, TEVES, a dalších více než 350 OE položek.

Normy

- Ověření podle norem ECE-R90. Mimo ECE-R90 procházejí destičky různými dodatečnými testy včetně ověření brzdného účinku za různých situací s cílem dosáhnout vysokého pohodlí (např. zpětná vazba pedálů) a zajistit spolehlivost a dlouhou životnost destiček a kotoučů.

* Průměrný alternativní produkt s nízkou specifikací

Brzdové destičky ProVia

Číslo ProVia	Číslo WVA	Použití brzd	Příslušenství
340 175 000 2	29285, 29088, 29091	WABCO PAN™17	6 pružin
340 195 000 2	29313, 29126	WABCO PAN™19	6 pružin
340 225 000 2	29336, 29162	WABCO PAN™22	6 pružin
340 322 000 2	29279	WABCO MAXX™22	6 pružin
340 901 050 2	29183, 29115, 29148	KNORR SN 5, SB5	4 pružiny, 2 šrouby, 2 fixátory, 2 podložky, 2 malé plastové krytky, 2 velké plastové krytky
340 901 060 2	29095, 29093	KNORR SN6, SB6	4 pružiny, 2 šrouby, 2 fixátory, 2 podložky, 2 malé plastové krytky, 2 velké plastové krytky
340 901 061 2	29306, 29165	BPW / KNORR SN6	4 pružiny, 2 šrouby, 2 fixátory, 2 podložky, 2 malé plastové krytky, 2 velké plastové krytky
340 901 070 2	29202, 29059, 29061, 29087, 29106, 29108, 29253, 29278	KNORR SN7, SB7	4 pružiny, 2 šrouby, 2 fixátory, 2 podložky, 2 malé plastové krytky, 2 velké plastové krytky
340 901 071 2	29308, 29171	BPW / KNORR SK7	4 pružiny, 2 šrouby, 2 fixátory, 2 podložky, 2 malé plastové krytky, 2 velké plastové krytky
340 901 072 2	29307, 29167	BPW / KNORR SN7	4 pružiny, 2 šrouby, 2 fixátory, 2 podložky, 2 malé plastové krytky, 2 velké plastové krytky
340 901 073 2	29269, 29158	KNORR SK7	4 pružiny, 2 šrouby, 2 fixátory, 2 podložky, 2 plastové krytky
340 902 000 2	29277, 29125	Meritor D-DUCO	4 pružiny, 2 šrouby
340 902 001 2	29090	Meritor D-LISA	2 pružiny, 8 malých pružin, 8 šroubů
340 902 002 2	29030, 29053, 29083, 29084, 29113, 29114	Meritor D3, D-ELSA 1	6 pružin
340 902 003 2	29131	Meritor D-ELSA 2	6 pružin
340 902 004 2	29124	Meritor DX 195	4 pružiny, 2 šrouby, 2 fixátory, 2 šrouby, 2 podložky
340 902 005 2	29067, 29039, 29302	Meritor	–
340 902 191 2	29177	Meritor VGT 195	–
340 902 192 2	29100	Meritor C-LISA	–
340 902 220 2	29173	Meritor ELSA 225-1	–
340 902 221 2	29174	Meritor ELSA 225-3	–
340 902 222 2	29137	Meritor C-DUCO	–
340 902 223 2	29151	Meritor, DLE-DUCO	–
340 903 220 2	29143	Bendix ESD225, Haldex DB22	2 pružné konzoly, 4 pružiny, 4 šrouby, 2 krytky
340 904 000 2	29122	Brembo 2×60	–
340 904 001 2	29160	Brembo	–
340 904 002 2	29121	Brembo	–
340 904 003 2	29835	Teves	–
340 904 004 2	29581	ATE	–
340 904 005 2	29984	Bendix	–

Cross reference, brzdové destičky ProVia

Značka OE dílu	Číslo OE dílu
340 175 000 2	
DAF	1436901
Iveco	1906467 2996430 500055372
MAN	81508206006 81508206020 81508206042
Renault	5001866951 5010848607
340 195 000 2	
DAF	1628064
Dennis	6597421
SAF	3057008000 3057008001
340 225 000 2	
SAF	3057008400 3057008401
Schmitz Cargobull	101449 1195232
340 322 000 2	
MAN	81508206065 81508206066
340 901 050 2	
MAN	81508205085 81508206043 81508206054
Mercedes-Benz	14210510 14210610 14212510 14212610 34201120 34201220 34206620 34207220 34207320 4211010 4211210 44206120 A0004211010 A0004211210 A0014210510 A0014210610 A0014212510 A0014212610 A0034201120 A0034201220 A0034206620 A0034207220 A0034207320 A0044206120

Značka OE dílu	Číslo OE dílu
340 901 060 2	
Fruehauf	M91000101
Gigant	9291072 9291073
Iveco	2992336 2996468
MAN	81508205017 81508205094 81508205098 81508206008 81508206022 81508206058 81508206059 81508206060
Mercedes-Benz	14211710 24207820 24207920 4210710 4210810 4215010 54202320 A0004210710 A0004210810 A0004215010 A0014211710 A0024207820 A0024207920 A0054202320
SAF	3057007800 3057007801 5317002400
340 901 061 2	
BPW	509290040 509290050 509290100 509290220 980102750 980102930 980106210 980106350 980106430 980107090 980107240 980108150
340 901 070 2	
Bova	204552
BPW	536270020 980102570 980102920 980106200 980106360

Značka OE dílu	Číslo OE dílu
DAF	1439324 1617343 1797053 1800830 1878030
Iveco	2992348 2992476 2995637 2995809 2995819 2995938 2996378 2996515 41211278 41212279
Kässbohrer	8285515573
Knorr-Bremse	K047865K50
MAN	81508206030 81508206032 81508206033 81508206055 81508206056 81508206061
Mercedes-Benz	2420222010 24204920 34201620 34202020 34202220 34203520 4210510 4214310 44202220 44206020 A0004210510 A0004214310 A002420222010 A0024204920 A0034201620 A0034202020 A0034202220 A0034203520 A0044202220 A0044206020
Neoplan	82135100
Prevost	N8893599
SAE-SMB	M100669 M91004501
SAF	3057007700 3057007701 3057007900 5317002300

Cross reference, brzdové destičky ProVia

Značka OE dílu	Číslo OE dílu
Scania	1390428 1521979 1527633 1734529
Schmitz Cargobull	1182462

340 901 071 2

BPW	509290060 509290080 509290230 980106440 980106950 980107260 980108160

340 901 072 2

BPW	509290070 509290090 980106450 980106960 980107250 980108170

340 901 073 2

Mercedes-Benz	44207020 A0044207020
SAF	3057008500 3057008501

340 902 000 2

Volvo	20768092 20918891 20931343 209313430 20932682 3095396

340 902 001 2

Renault	5001846034 5001865750
Volvo	20825594 20850194 3093919 85105485 85506111

340 902 002 2

EvoBus	82854085340
Kässbohrer	68320504NGZ 8285388435 8285388533 8285408463 8285408534 8285521000 8285522000 8285525000 8285526000

Značka OE dílu	Číslo OE dílu
MAN	81508205006 81508205020 81508205040 81508205047 81508205060 81508205064 81508205066 81508205068 81508205078 81508205087 81508205091 81508206000 81508206002 81508206004 81508206014 81508206016 81508206025 81508206034 81508206036 81508206044 81508206046 8150820646 81508226044
Mercedes-Benz	24200820 24205520 34208420 A0024200820 A0024205520 A0034208420
MERITOR	MDP5038 MDP5065
Renault	5001823000 5001854342
Setra	8285388435

340 902 003 2

Irisbus	2996068 5001020312 5006028410
Iveco	5006028410 503136113 503142454
MAN	81508205072 81508205080 81508206041 81508206051 81508206052
MERITOR	68324558 68325346 68326015
Renault	5001020312 5001855646
Rockwell	15227419T 68324558NZP

Značka OE dílu	Číslo OE dílu
Volvo	20976509 21309468 85107768

340 902 004 2

MERITOR	MDP1314 MDP5076

340 902 005 2

Iveco	1906043 1906146 1906297
Nissan	410609X425
Renault	5001014704 5001825339 5001873218

340 902 191 2

Renault	5001864380 7420560415 7421496557
Volvo	20568713 20765963 21496552

340 902 192 2

Renault	5001833104 5001857615 68321585

340 902 220 2

Renault	5001864365 7421399915
Volvo	20560414 20568712 20568715 21352573

340 902 221 2

Renault	5001864363 5001864364 7421399929
Volvo	20526568 20560412 20568711 20568714 21024701 21024702 21352570 21496550

Cross reference, brzdové destičky ProVia

Značka OE dílu	Číslo OE dílu
340 902 222 2	
Volvo	20768115 3093532
340 902 223 2	
Volvo	20768101 3099533 3198394
340 903 220 2	
Gigant	M91002703 M91002704
SAE-SMB	9291063 M91002704
SAF	3057317900
Scania	725857
340 904 000 2	
Iveco	1906416 42555669
340 904 001 2	
Iveco	2996532 42536101
Mercedes-Benz	34204620 A0034204620
Nissan	41060MB225 41060MB625
Renault	5001844748

Značka OE dílu	Číslo OE dílu
340 904 002 2	
Iveco	1906401 2992339 42535791
Renault	5001844747 5001850859
340 904 003 2	
Mercedes-Benz	14201520 24205720 24206220 34201520 34204420 34207720 44204820 6694200020 6694200120 6704202820 9054200020 A0014201520 A0024205720 A0024206220 A0034201520 A0034204420 A0034207720 A0044204820 A6694200020 A6694200120 A6704202820 A9054200020

Značka OE dílu	Číslo OE dílu
340 904 004 2	
Mercedes-Benz	14200920 14209220 15866342 34203620 34207420 4207520 A0004207520 A0014200920 A0014209220 A0015866342 A0034203620 A0034207420
340 904 005 2	
Nissan	41060G490A 5000295329 5000815574 69052941 7701203700
Renault	5001842048

Ventil vzduchového pérování

Ventil vzduchového pérování od společnosti ProVia zajišťuje řízení funkce odpružení u vozidel vybavených vzduchovým pérováním. Přesně reguluje objem stlačeného vzduchu v měších pérování podle zatížení vozidla. Ventil vzduchového pérování zajišťuje při jízdě konstantní výšku, při nakládání zavzdušňuje systém odpružení a při vykládání jej odvzdušňuje.

O produktu

- Vyrobeno v Evropě pro globální trh
- K dispozici jsou dvě varianty: základní a s omezením výšky a dvouokruhovou konstrukcí
- Čtyři varianty kompatibilní se širokou škálou OE systémů

Hlavní vlastnosti

- Nástrčné šroubení pro varianty PRO 006 002 0 a PRO 006 004 0
- Vstupní a výstupní otvory dodávaných měchů opatřené zabudovanými vzduchovými filtry
- Vysoká odolnost proti korozi prokázaná při 96hodinovém testu s neutrálním solným sprejem
- Vysoká spolehlivost a dlouhá životnost v porovnání s levnými alternativami

Normy a kvalita

- Kromě teplotních a výkonnostních testů se u ventilu vzduchového pérování provádí různé další kontroly
- Integrované vzduchové filtry brání pronikání nečistot a zajišťují vynikající funkčnost

* Průměrný alternativní produkt s nízkou specifikací

Číslo ProVia	PRO 006 001 0	PRO 006 002 0	PRO 006 003 0	PRO 006 004 0
Produkt				
Verze	omezení výšky	omezení výšky	základní	základní
Nástrčné armatury	–	Ø 8 × 1,0	–	Ø 8 × 1,0

Cross reference, ventil vzduchového pérování ProVia

Značka OE dílu	Číslo OE dílu
PRO 006 001 0	
Benalu	F005268
BPW	243113500
DAF	EXABRB613
ERF	1260680
EvoBus	8285499000
Faymonville	3852
Feldbinder	071432
Ford	XCT2K432AA
Fruehauf	CF352131 F005268
Goldhofer	162347
Haldex	612032001
Hendrickson	464/006/100/0
Kässbohrer	21151103151 8285499000
Kempf	2129007
Knorr-Bremse	I98289 SV1410
Kögel	318955
Krone	505808613
Langendorf	1111173
Lecitrailer	4110261
Leyland	EXABRB613
Liebherr	503200001
Lohr	A05021256
Mafi	5661833
Meiller	799158/70045868

Značka OE dílu	Číslo OE dílu
Nooteboom	3323119
Orthaus	495040
Otokar	F005268
SAF	4425013400
Samro	4000721
Schmitz Cargobull	050637 1103985
Schwarzmüller	27475
Van Hool	637213050
Zorzi	1013140
PRO 006 002 0	
Samro	4001483
PRO 006 003 0	
Benalu	F001572
BPW	243109200
Doll	8143280
ERF	4027060
Faymonville	5139
Feldbinder	001797
Ford	4C462K433AA
Fruehauf	CF351950/F001572 F001572
Goldhofer	157537
Haldex	612017091
Hendrickson	464/006/002/0
Kässbohrer	21151103150
Kalmar	9236180001
Kempf	2129005

Značka OE dílu	Číslo OE dílu
Kinglong	229600060
Knorr-Bremse	II19425 SV1307 SV1395
Kögel	312470
Krone	500945035/1
Langendorf	1111172
Lecitrailer	4110201
Liebherr	502918201
Lohr	A05020507
Mafi	5661808
Meiller	795113/39004636
Nooteboom	309101
Orthaus	495039
Renault	5010260213
SAF	04425010400
Samro	4000932
Schmitz Cargobull	055634
Schwarzmüller	21884
Tirsan	21151103150
UD Trucks	53810D9400
Van Hool	10505355
Zorzi	1013120
PRO 006 004 0	
Kögel	6502260
Lohr	A05021228A
Schmitz Cargobull	1118421
Schwarzmüller	86425

Ventil pérování kabiny

Ventil pérování kabiny (CLV) ProVia zlepšuje pohodlí řidiče udržováním přesné polohy kabiny. Pro kabiny vybavené systémem pneumatického odpružení zachovává CLV správnou polohu, přičemž se inteligentně přizpůsobuje zatížení kabiny a nejrůznějším silničním podmínkám.

O produktu

- Varianty CLV ProVia kompatibilní s nejširším spektrem nákladních vozidel a autobusů pro vysokou, střední i nízkou provozní zátěž
- Jeho rychlá dodávka je podporována zavedenou globální sítí.

Hlavní vlastnosti

- Spolehlivá a robustní keramická technologie s polymerovým pláštěm. Skvělá odolnost proti korozi, ověřená v 96hodinových testech postřikem neutrální soli, poskytuje mimořádně dlouhou životnost ve srovnání s ostatními nízkonákladovými značkami.
- Nízká spotřeba vzduchu a nízká hmotnost pro zvýšenou úsporu paliva, nízkou hlučnost pro pohodlí řidiče. Snížená míra opotřebení a nízké náklady na údržbu ve srovnání s ventily s dynamickým těsněním.

Normy a kvalita

- Provozní tlak: 11 bar
- Max. provozní tlak: 14 bar
- Teplotní rozsah: –40 °C až +80 °C

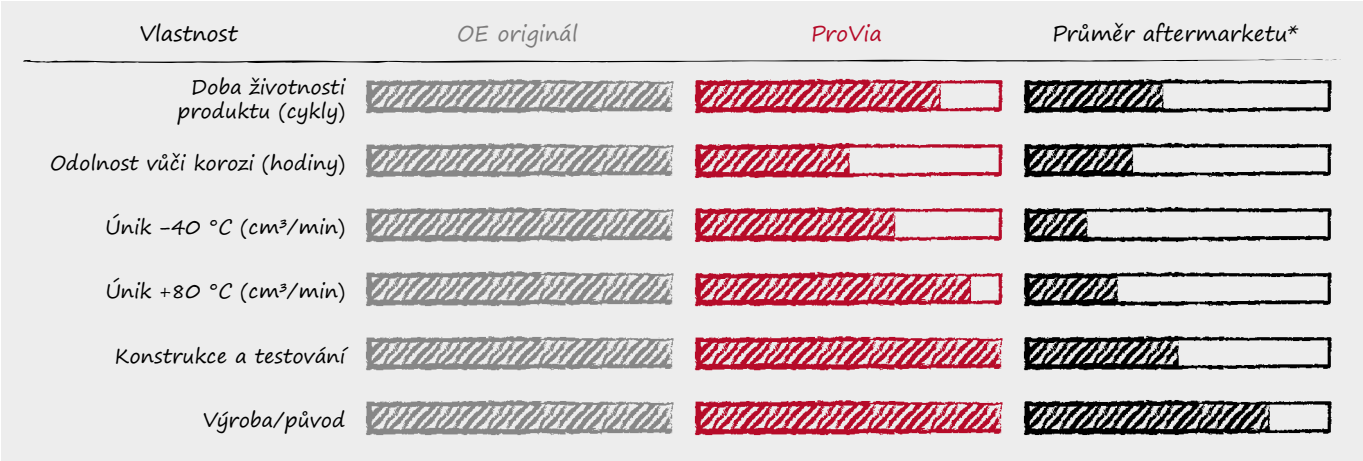

* Průměrný alternativní produkt s nízkou specifikací

Číslo ProVia	Upevňovací délka (těleso + páka)	Materiál tělesa	Typ upevnění páky	Přípojka
PRO 007 001 0	177 mm	Plast	1 upevňovací otvor	Nástrčná armatura Ø 6 mm
PRO 007 003 0	177 mm	Kov	Koule Ø 8 mm, otočená o 90°	M10×1,0
PRO 007 007 0	147 mm	Plast	3 upevňovací otvory	Nástrčná armatura Ø 6 mm
PRO 007 010 0	137 mm	Kov	2 upevňovací otvory	M10×1,0
PRO 007 011 0	171 mm	Kov	Koule Ø 10 mm	M10×1,0
PRO 007 023 0	177 mm	Plast	1 upevňovací otvor	Nástrčná armatura Ø 6 mm
PRO 007 028 0	171 mm	Plast	Koule Ø 14,8 mm	Nástrčná armatura Ø 6 mm
PRO 007 030 0	177 mm	Plast	1 upevňovací otvor	Nástrčná armatura Ø 6 mm
PRO 007 036 0	176 mm	Plast	Koule Ø 10 mm	Nástrčná armatura Ø 6 mm
PRO 417 004 0	177 mm	Plast	1 upevňovací otvor	Nástrčná armatura Ø ¼"

Cross reference, ventil pérování kabiny ProVia

Značka OE dílu	Číslo OE dílu
PRO 007 001 0	
CNHTC	WG1642440051/1
DAF	1505081 759050
DF	5001090-C6100
DFLQ	5001090-C1100
FAW	5001320-Q824A
Ford	3C465C100AA
Iveco	412 113 34 8188642
JAC	64006-Y4010XZ
Kögel	332419
MAN	4134534 81436106129
Renault	5021170189
Scania	1934938
SXQC	81436106129

Značka OE dílu	Číslo OE dílu
PRO 007 003 0	
Volvo	20531967
PRO 007 007 0	
Renault	5010260136 7420746465
Volvo	20746465
PRO 007 010 0	
MAN	N2509990136
Renault	5021170191
Scania	1934939
PRO 007 011 0	
Daimler	A0003284530
EvoBus	A0003284530
PRO 007 023 0	
Renault	5010136105 7420746460
Volvo	20746460

Značka OE dílu	Číslo OE dílu
PRO 007 028 0	
Foton	H4502A01056A0
PRO 007 030 0	
Beiben	1288910046
CAMC	50H08-01060
FAW	5001075CA/01-C00/B 5001075CA01/A
PRO 007 036 0	
Foton	1B24950201013
PRO 417 004 0	
DTNA	18-28710-000
Paccar	08-02772

Otočný ventil pro zvedání/spouštění

Otočný ventil pro zvedání/spouštění řídí zvedání a spouštění vozidel se systémem pneumatického odpružení pákou. ProVia nabízí robustní, cenově zajímavý a vysoce účinný otočný ventil pro zvedání/spouštění.

O produktu

- Univerzální konstrukce pokrývající většinu požadavků na produkty OEM
- Robustní madlo ze zinkové slitiny zaručuje spolehlivý výkon a dlouhou životnost
- Vyrobeno v Evropě pro globální potřeby

Hlavní vlastnosti

- Dlouhá životnost založená na robustních materiálech snižuje četnost výměn tohoto dílu ve srovnání s jinými nízkonákladovými produkty.
- Vysoká odolnost proti korozi ověřená při 96hodinovém testu s neutrálním solným sprejem.
- Nízké úniky zaručují dlouhou životnost.

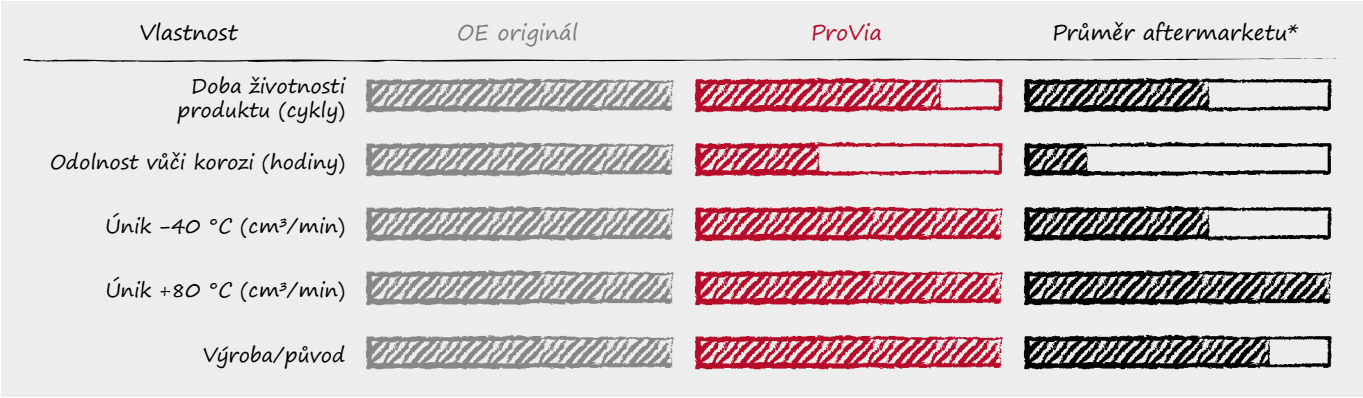

* Průměrný alternativní produkt s nízkou specifikací

Číslo ProVia	Nástrčné šroubení	Funkce	Max. provozní tlak
PRO 032 020 0	–	–	10,0 bar
PRO 032 120 0	–	Automatický návrat	8,5 bar
PRO 032 220 0	Ø 8 × 1,0	–	10,0 bar

PRO 032 020 0

Značka OE dílu	Číslo OE dílu
Benalu	F001882
BPW	243112800
DAF	1506100
EvoBus	8025172000
Goldhofer	159118
Iveco	500002862
Krone	500945047
MAN	81436196006

PRO 032 120 0

Značka OE dílu	Číslo OE dílu
Feldbinder	1016901
Kässbohrer	21151103133
Kögel	338023/0
Krone	505813933
Lecitrailer	4110861
Scania	1934915
Tirsan	21151103133

PRO 032 220 0

Značka OE dílu	Číslo OE dílu
Kögel	6503484
Krone	515003585
Scania	2089913

Vydání 08.2018

Elektromagnetický ventil ECAS

V elektronicky řízeném pneumatickém odpružení představuje elektromagnetický ventil rozhraní mezi elektronickými výstupními signály z elektronické řídicí jednotky a pneumatickými ovládacími signály pro měchy pneumatického odpružení.

O produktu

- K dispozici je osm variant elektromagnetických ventilů ECAS ProVia kompatibilních s celou řadou nákladních vozidel a autobusů pro vysokou, střední i nízkou provozní zátěž.
- Jeho rychlá dodávka je podporována zavedenou globální sítí.

Hlavní vlastnosti

- Teplotní rozsah: –40 °C až +80 °C
- Provozní tlak: 5–13 bar
- Rozhraní: typ s elektrickým připojením, typ s pneumatickým připojením, umístění montážních šroubů
- Všechny varianty (kromě PRO 412 004 0 a PRO 412 005 0) s tlumičem

Normy a kvalita

- Závit přípojky M22×1,5 podle normy Voss 230
- Elektrické konektory s piny podle normy DIN 72585

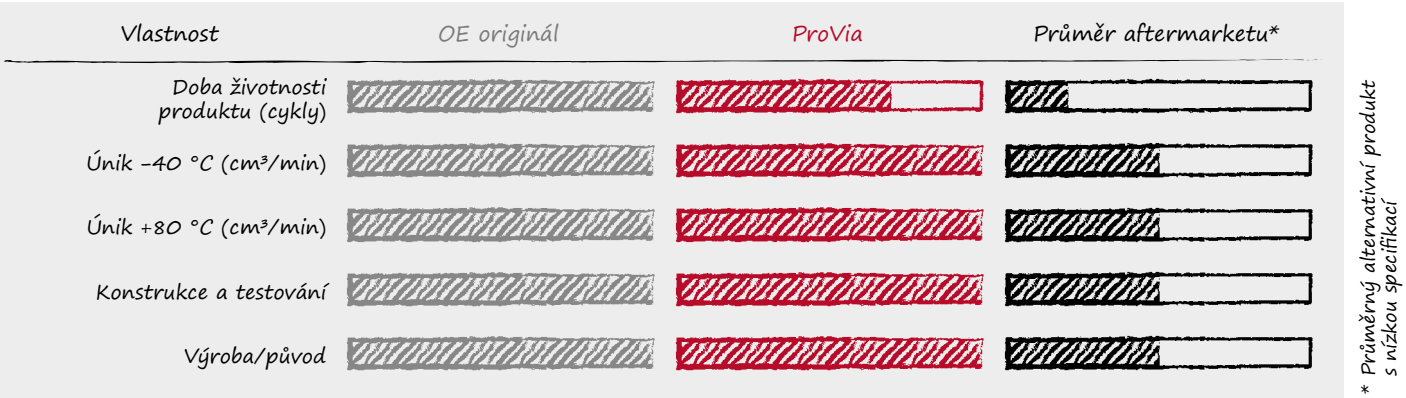

Elektromagnetický ventil ECAS ProVia

Číslo ProVia	Použití	E-připojení	Poznámka
PRO 412 000 0	Dvoubodové řízení zadní nápravy (2 snímače výšky)	1 bajonet DIN 72585-A1-4.1-Sn/K2	▪ Tlumič na portu **3**
PRO 412 001 0	Dvoubodové řízení zadní nápravy (2 snímače výšky)	1 bajonet DIN 72585-A1-4.1-Sn/K2	▪ Tlumič na portu **3** ▪ Přípojka **21** uzavřena
PRO 412 002 0	Jednobodové řízení zadní nápravy (1 snímač výšky)	1 bajonet DIN 72585-A1-4.2-Sn/K1	▪ Příčná klapka ▪ Tlumič na portu **3**
PRO 412 003 0	Jednobodové řízení přední nápravy (1 snímač výšky)	1 bajonet DIN 72585-A1-3.6-Sn/K2	▪ Příčná klapka ▪ Odvzdušnění prostřednictvím ventilu zadní nápravy ▪ Tlumič na portu **3**
PRO 412 004 0	Jednobodové řízení přední nápravy (1 snímač výšky)	1 bajonet DIN 72585-A1-2.1-Sn/K2	▪ Příčná klapka ▪ Odvzdušnění prostřednictvím ventilu zadní nápravy
PRO 412 005 0	Jednobodové řízení přední nápravy (1 snímač výšky)	1 bajonet DIN 72585-A1-3.6-Sn/K2	▪ Příčná klapka ▪ Odvzdušnění prostřednictvím ventilu zadní nápravy
PRO 412 006 0	Přední náprava v autobusech	1 bajonet DIN 72585-A1-3.6-Sn/K2 1 bajonet DIN 72585-A1-4.1-Sn/K2	▪ Funkce náklonu autobusu v zastávce ▪ Integrovaná funkce odvzdušnění ▪ Tlumič na portu **3**
PRO 412 007 0	Přední náprava v autobusech	1 bajonet DIN 72585-A1-3.6-Sn/K2 1 bajonet DIN 72585-A1-4.2-Sn/K2	▪ Funkce náklonu autobusu v zastávce ▪ Tlumič na portu **3**

Cross reference, elektromagnetický ventil ECAS ProVia

Značka OE dílu	Číslo OE dílu
PRO 412 000 0	
EvoBus	A0003278525
Hyundai	558028KZZ0
Kia	558028KZZ0
Mercedes-Benz	0003278525
PRO 412 001 0	
Alexander Dennis	661657 AB4729000530 ABA0003276825
Daewoo	3425002880
DAF	1302682 1343254 1505294 1506180 ABRA180 ABRB811
ERF	81259026146
EvoBus	A0003276725
Faymonville	13769
Ford	4C463038AA
Foton	1618029600001
Hyundai	559507K700
Irisbus	41211013 500310195
Irizar	8015530
Isuzo	1825637130
Iveco	41211013 500310195
Kinglong	29Y11-45025
Krone	505820513
Langendorf	1111648
Leyland	1302682 1343254 ABRA180 ABRB811
Lohr	F00257376
MAN	2Z0607361G 81259026146 81259026239 N2259026006
Mercedes-Benz	A0003276725
Neoplan	1101016529 81259026146 81259026239
Orthaus	495068
Paccar	1505294 1506180
Renault	5010143096 5010422345
Scania	1383956 1934983 1934990 1934994
Schmitz	1023612
Schwarzmüller	36833
Solaris Bus	1021402002
VDL Bus	28220102600 41343254 759000177
Volvo	20707211

ProVia™

Cross reference, elektromagnetický ventil ECAS ProVia

Značka OE dílu	Číslo OE dílu
VW	2Z0607361F
Yutong	350601075

PRO 412 002 0

Alexander Dennis	AB4729000550
Ashok Leyland	442562004
DAF	1304587 1343255 ABRA090 ABRB810
Doll	7055976 7088657
FAW	2941605-55A
Faymonville	14177
Feldbinder	083184 1042813
Goldhofer	165646
Irisbus	41211012
Isuzo	1825639780
Iveco	41211012
Kässbohrer	21145210032 21150110028
Kinglong	29Y11-45020
Kögel	339077
Krone	505820672/0 5813398
Langendorf	1111649
Leyland	1304587 1343255 ABRA090 ABRB810
Lohr	F00295081
MAN	81259026145 81259026238 81259029145 N2259026005
Meiller	798307/70009948 798857/70193564
Neoplan	81259026145 81259026238
Nooteboom	16062 3478624
Renault	5010457434
Scania	1934984 1934991
Schmitz	052540 1066451 INS033-0018
Schwarzmüller	38091 93651
Tirsan	21145210032 21150110028
VDL Bus	9116823
Volvo	20707214

PRO 412 003 0

MAN	81259026237 82259026237
Neoplan	81259026237

PRO 412 004 0

Mercedes-Benz	A0003278425

PRO 412 005 0

Doll	7093146
ERF	81259026144
Goldhofer	168923
Hyundai	558018R900
Irisbus	41211011
Iveco	41211011
Kia	558018R900
Krone	505821128 5813774
MAN	81259026144 81259029144
Renault	4729000540 5010143097 5010457151
Volvo	20734168

PRO 412 006 0

Alexander Dennis	662174
DAF	1150130 1525422
EvoBus	A0003279725
Foton	1618029600001
Irizar	8015529
MAN	2Z0601361F
Mercedes-Benz	A0003279725
Shaanxi	6180J-3629112
VDL Bus	41150130 759000174
VW	2Z0601361G
Yutong	3506-01316

PRO 412 007 0

Hyundai	558018KZZ0
Krone	5813774 5813774/1
MAN	81259026144 81259026230 81259029144
Neoplan	81259026230
Renault	5010143097

Nahrazení ventilů ECAS1 ventily ProVia ECAS3

Přehled typů opravárenských sad

K hladkému přechodu z ventilu ECAS1 na ECAS3 potřebujete speciální opravárenské sady. Aby byla zajištěna řádná integrace ventilu ECAS3 do systému ECAS ve vozidle, budete potřebovat 3 opravárenské sady. Typy opravárenských sad jsou zobrazeny níže a jsou seřazeny dle funkcí.

Připojení elektromagnetického ventilu

Opravárenské sady slouží k přechodu z jednoho typu elektromagnetu M27 (ECAS1) na bajonetové elektromagnety (ECAS3).

894 601 134 2
Kabelový adaptér (1cestný)

472 880 929 2
Kabelový adaptér (2cestný)

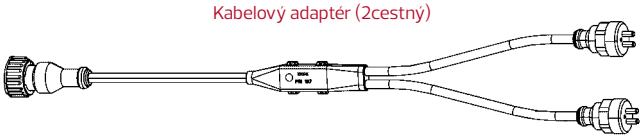

472 880 928 2
Kabelový adaptér (3cestný)

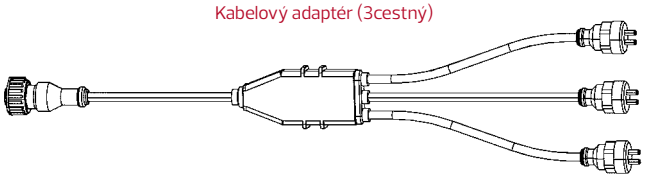

472 880 930 2
3 kabely:

1x kabelový adaptér (1cestný)

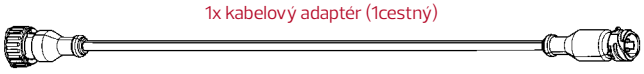

1x kabelový adaptér (2cestný)

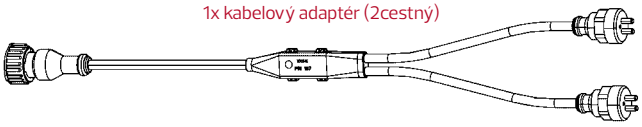

1x kabelový adaptér (3cestný)

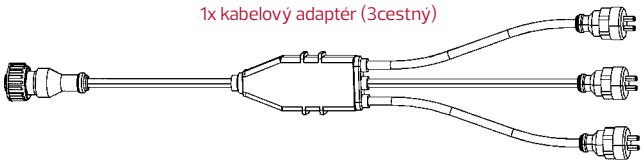

Elektrické připojení

Opravárenské sady zajišťují řádné zapojení do elektrického konektoru.
Opravárenská sada 894 601 161 2 funguje jako prodloužení a nastavuje zapojení pinů správným způsobem.
Opravárenská sada 472 880 931 2 – bez prodloužení – též přestavuje zapojení pinů v zásuvce.

894 601 161 2
Adaptér (prodlužovací kabel)

472 880 931 2
Adaptér (kabel na prodloužení a zapojení pinů)

Zapojení Voss

Některé verze ECAS1 jsou vybaveny pneumatickým vstupním portem M16×1,5 Voss a ECAS3 jsou vybaveny portem M22×1,5.
Opravárenské sady umožňují redukci z M22×1,5 na M16×1,5 a zajišťují těsnost. Lze použít stávající pneumatické zapojení vozidla.

472 880 932 2
Adaptér Voss, 2x O-kroužek (M22×1,5 / M16×1,5), podložka)

472 880 933 2
Adaptér Voss, O-kroužekM22×1,5)

Pneumatické zapojení

Některé ventily ECAS1 mají na všech vzduchových portech standardní metrické závity a všechny ventily ECAS3 jsou vybaveny metrickými připojovacími závity Voss. U těchto ventilů je nutné použít opravárenskou sadu 472 900 931 2, aby bylo dosaženo těsnosti vzduchové přípojky.

472 900 931 2
4x O-kroužek

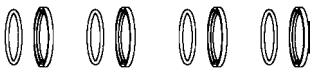

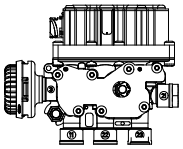

Nahrazení ventilů ECAS1 ventilem ProVia ECAS3 PRO 412 001 0

PRO 412 001 0 použití opravárenských sad níže nahrazuje Cross references OE.

472 880 928 2
Kabelový adaptér (3cestný)

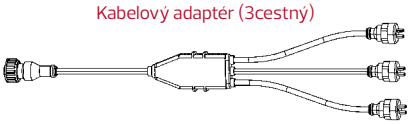

Značka OE dílu	Číslo OE dílu
Alexander Dennis	AB4729000010
DAF	1249402 1506152 1505291R 1506179 527488
EvoBus	82416830000 A0003276225
Faymonville	3545
Irisbus	97106463 U401907801
Langendorf	1111646
MAN	1169000 81259026154
Mercedes-Benz	A0003276225
Neoplan	11016528 102140300 81259026154
Paccar	1505291R
Renault	5021170199
Scania	1934986 2089751
VDL Bus	1249402 41249402

472 880 928 2
Kabelový adaptér (3cestný)

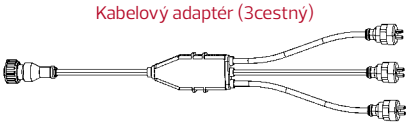

472 900 931 2
4x O-kroužek

Značka OE dílu	Číslo OE dílu
DAF	1505290 1505292
EvoBus	8241562000
MAN	81259026117
Neoplan	81259026117
Paccar	1505290 1505292
Scania	1105670

472 900 931 2
4x O-kroužek

Značka OE dílu	Číslo OE dílu
DAF	1518917
Irisbus	41003307
Iveco	41003307

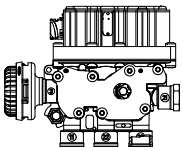

Nahrazení ventilů ECAS1 ventilem ProVia ECAS3 PRO 412 002 0

PRO 412 002 0 použití opravárenských sad níže nahrazuje Cross references OE.

472 880 929 2
Kabelový adaptér (2cestný)

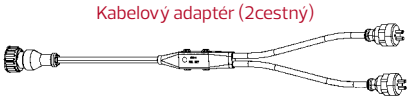

Značka OE dílu	Číslo OE dílu
DAF	1249319 1518916
Feldbinder	11594
Kögel	324471
Krone	505810491/0
MAN	1168275 81259026155
Neoplan	81259026155
Paccar	ACHE898
Renault	5010235153
Scania	1347572 1934988
Schmitz	051347
VDL Bus	1249319 41249319

472 880 929 2
Kabelový adaptér (2cestný)

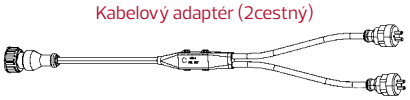

472 900 931 2
4x O-kroužek

Značka OE dílu	Číslo OE dílu
Goldhofer	164786
MAN	81259026132
Meiller	39004927 796967
Neoplan	81259026132
Schmitz	050703

472 900 931 2
4x O-kroužek

Značka OE dílu	Číslo OE dílu
Irisbus	41003310
Iveco	41003310

472 880 931 2
Adaptér (kabel na prodloužení a zapojení pinů)

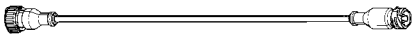

Značka OE dílu	Číslo OE dílu
DAF	1506181
Scania	1934993

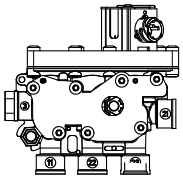

Nahrazení ventilů ECAS1 ventilem ProVia ECAS3 PRO 412 005 0

PRO 412 005 0 použití opravárenských sad níže nahrazuje Cross references OE.

894 601 134 2
Kabelový adaptér (1cestný)

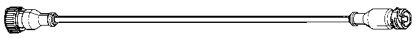

472 880 933 2
Adaptér Voss, O-kroužekM22×1,5)

Značka OE dílu	Číslo OE dílu
EvoBus	A0003276325
Irisbus	U401907802
Kögel	325209
Krone	505810492 5810492
MAN	81259026144
Mercedes-Benz	A0003276325
Neoplan	102140210
Scania	1934989

472 880 933 2
Adaptér Voss, O-kroužekM22×1,5)

Značka OE dílu	Číslo OE dílu
Neoplan	81259026144

894 601 161 2
Adaptér (prodlužovací kabel)

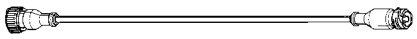

472 880 933 2
Adaptér Voss, O-kroužekM22×1,5)

Značka OE dílu	Číslo OE dílu
Renault	5010422018

472 900 931 2
4x O-kroužek

472 880 932 2
Adaptér Voss, 2x O-kroužek
(M22×1,5 / M16×1,5), podložka)

Značka OE dílu	Číslo OE dílu
Irisbus	41003308
Iveco	41003308

894 601 134 2
Kabelový adaptér (1cestný)

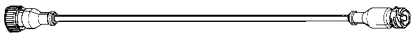

472 900 931 2
4x O-kroužek

472 880 932 2
Adaptér Voss, 2x O-kroužek
(M22×1,5 / M16×1,5), podložka)

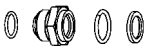

Značka OE dílu	Číslo OE dílu
EvoBus	8241563000
MAN	1213753 81259026113
Neoplan	11016526 102140200 81259026113
Renault	5810112384
Schmitz	50704

Snímač výšky ECAS

V elektronicky řízeném pneumatickém odpružení (ECAS) snímač výšky, který je připojený k nápravě prostřednictvím ramena páky, monitoruje vzdálenost mezi nápravou a rámem vozidla, kterou předává do ECU prostřednictvím kabelu snímače. Toto je výchozí bod procesu elektronicky řízeného odpružení užitkových vozidel.

O produktu

- Čtyři varianty snímače výšky ECAS. Kompatibilní s celou řadou nákladních vozidel a autobusů pro vysokou, střední i nízkou provozní zátěž.
- Robustní konstrukce, která nabízí lepší životnost než jiné nízkonákladové značky. Konkurenceschopná cena bez kompromisů z hlediska bezpečnosti.
- Navrženo a vyrobeno v Evropě.

Hlavní vlastnosti

- Spolehlivá metoda indukčního měření
- Přesný otáčivý pohyb ramena
- Přizpůsobeno pro provoz na obou stranách vozidla
- K dispozici jsou tři varianty s křížovou pákou a jedna s přímou pákou.

Normy a kvalita

- Napájecí napětí: PULZNÍ 8–16 V DC
- Proudový odběr: max. 90 mA
- Elektrické připojení: Bajonet ISO 15170
- Teplotní rozsah: –40 °C až +80 °C
- Krytí podle ISO 20653: IP 6K9K

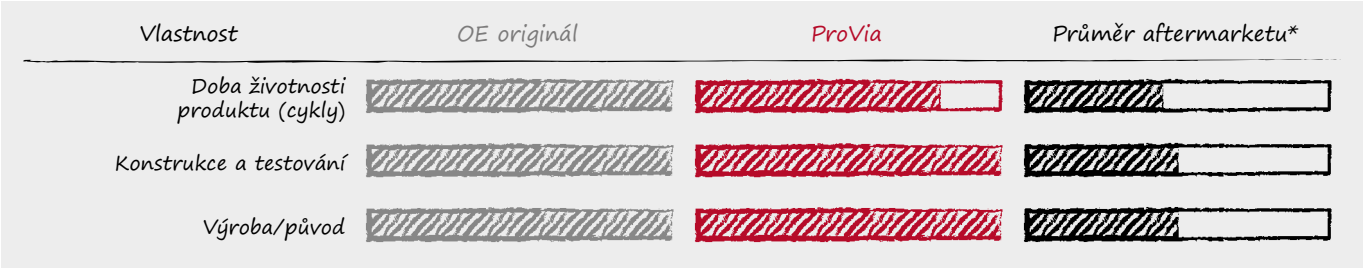

* Průměrný alternativní produkt s nízkou specifikací

Číslo ProVia	Typ páky	Tolerance charakteristické křivky
PRO 412 030 0	Přímá páka	–
PRO 412 031 0	Křížová páka	$t_{+50°} - t_{0°} = 150 \pm 8$ µs
PRO 412 032 0	Křížová páka	$t_{+50°} - t_{0°} = 146 \pm 4$ µs
PRO 412 033 0	Křížová páka	$t_{+50°} - t_{0°} = 142 \pm 8$ µs

Cross reference, snímač výšky ProVia ECAS

Značka OE dílu	Číslo OE dílu
PRO 412 030 0	
Alexander Dennis	662172
DAF	1365935 ABRA506
Doll	7119045
Faymonville	214004
Irizar	8015544
Iveco	M78121482
Kässbohrer	21151103152
Kögel	6503143/0
Krone	515005712
Langendorf	1273177
Lecitrailer	4501002
Leyland	1365935 ABRA506
Lohr	A05101487
Meiller	798385/70182397
Nooteboom	3478622

Značka OE dílu	Číslo OE dílu
Otokar	AIF2063
Paccar	1365935
Renault	5010422344
Scania	1495828 1934584 2099046
Schmitz	1055349
Schwarzmüller	86461
Tirsan	21151103152
VDL Bus	2026243 262643 759000181
Volvo	WA4410501000
PRO 412 031 0	
CNHTC	WG9925715101/1
Daewoo	3425002890
DAF	1524843
EvoBus	A0025426718

Značka OE dílu	Číslo OE dílu
FAW	3614315-Y671/A
Hyundai	558508D000
Irisbus	41200708
Iveco	41200708
Kia	558508D000
MAN	81259370040
Mercedes-Benz	A0025426718
Scania	1448082 1934585
PRO 412 032 0	
EvoBus	A0035422618
Mercedes-Benz	0035422618
Paccar	1528811
Scania	1934586
PRO 412 033 0	
MAN	81259370040
Neoplan	81259370040

Seznamte se se značkou ProVia
Aplikace produktového katalogu

Download on the App Store
www.wabco.info/i/1258

GET IT ON Google Play
www.wabco.info/i/1075

Spirálové a přímé tlakové hadice

Spirálové tlakové hadice značky ProVia se používají v pneumatickém brzdovém systému jako flexibilní spojení mezi tahačem a návěsem.

O produktu

- Vícevrstvá spirálová tlaková hadice
- Vnější vrstva z materiálu PA12 zajišťuje odolnost vůči konkrétním nebezpečným vlivům a funguje jako ukazatel opotřebení.
- Zvýšení jednoduchosti, protože verze ProVia jsou kompatibilní se širokou škálou OE systémů.

Hlavní vlastnosti

- Součástka zamezující zapletení a poškození spirály
- Mosazné koncovky
- Teplotní rozsah: od –40 °C do +100 °C

Normy

- Všechny hadice ProVia splňují normu ISO7628.
- Navíc spirálové hadice jsou certifikovány podle ISO7375

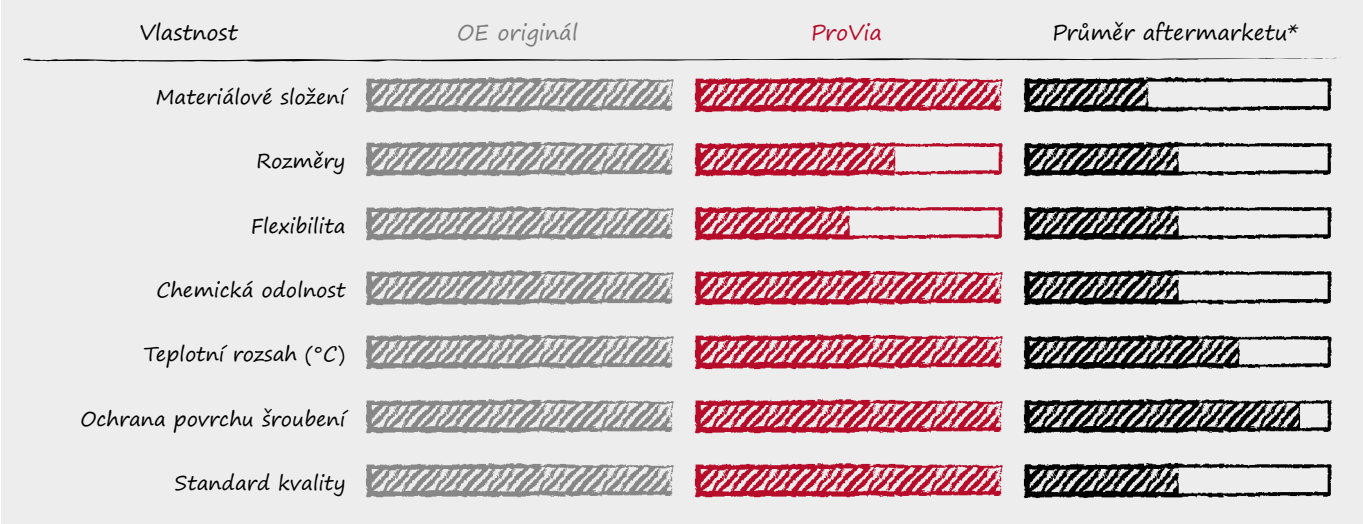

* Průměrný alternativní produkt s nízkou specifikací

Spirálové hadice

- Norma: I**SO 7375 / ISO 7628**
- Barva: **Černá**, Rozměr: **12 × 1,5 mm**
- Pracovní délka: **4 m**
- Max. provozní tlak: **10 bar**

Číslo ProVia	Koncovky	Barva ochrany před zapletením
PRO 711 056 0	M16×1,5 zástrčka / M16×1,5 zástrčka	Červená
PRO 711 057 0	M16×1,5 zástrčka / M16×1,5 zástrčka	Žlutá
PRO 711 058 0	M22×1,5 zástrčka / M22×1,5 zástrčka	Červená
PRO 711 059 0	M22×1,5 zástrčka / M22×1,5 zástrčka	Žlutá
PRO 711 060 0	M16×1,5 zástrčka / M18×1,5 zásuvka	Červená
PRO 711 061 0	M16×1,5 zástrčka / M18×1,5 zásuvka	Žlutá
PRO 711 062 0	M18×1,5 zásuvka / M18×1,5 zásuvka	Červená
PRO 711 063 0	M18×1,5 zásuvka / M18×1,5 zásuvka	Žlutá

Přímé hadice

- Norma: **ISO 7628**
- Barva: **Černá**
- Pracovní délka: **25 m**
- Max. provozní tlak: **12,5 bar**

Číslo ProVia	Rozměr
PRO 251 106 6	6 × 1,0 mm
PRO 251 108 6	8 × 1,0 mm
PRO 251 110 6	10 × 1,0 mm
PRO 251 112 6	12 × 1,5 mm
PRO 251 115 6	15 × 1,5 mm

Vydání 03.2018

Spojková hlavice

Umožňují pneumatické propojení mezi tažným a přípojným vozidlem. Dovolují propojení dvou oddělených okruhů – plnění a ovládání brzd – a zabraňují nesprávnému připojení.

O produktu
- Výkonnostní norma ISO 1728
- Zjednodušená konstrukce těla odolná vůči nepřízni počasí
- Robustní protiprachové kryty

Tažné vozidlo
- Automatické
- M16×1,5
- Plnicí a brzdicí okruh
- Žlutá + červená
- S ventilem

Přípojné vozidlo
- Standardní
- M16×1,5
- Plnicí a brzdicí okruh
- Žlutá + červená

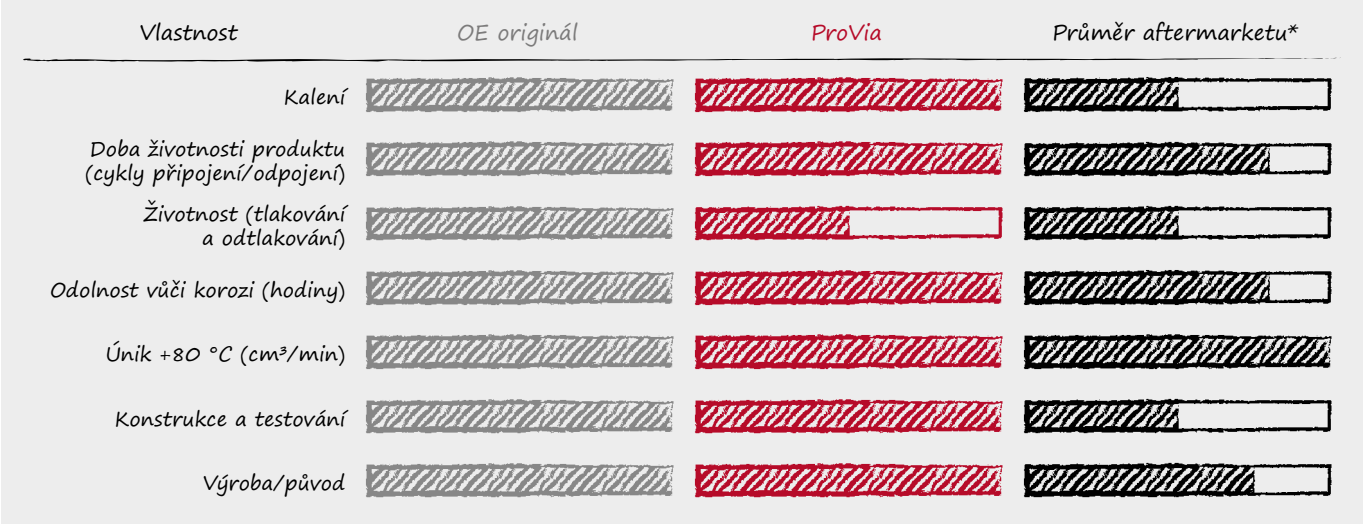

* Průměrný alternativní produkt s nízkou specifikací

Číslo ProVia	Typ vozidla	Norma	Kryt	Přípojka	Poznámky
PRO 200 221 0	Tažné	ISO 1728	Červená	M16×1,5	s ventilem
PRO 200 222 0	Tažné	ISO 1728	Žlutá	M16×1,5	s ventilem
PRO 200 021 0	Přípojné vozidlo	ISO 1728	Červená	M16×1,5	volný průtok
PRO 200 022 0	Přípojné vozidlo	ISO 1728	Žlutá	M16×1,5	volný průtok

Elektrické příslušenství

Produktová řada elektrického příslušenství ProVia nabízí komplexní výběr řešení pro propojení nákladního vozidla a přívěsu. Řada ProVia zahrnuje zásuvky, zástrčky, kabelové adaptéry a 7pólové a 15pólové kabely.

O produktu

- Vyrobeno v Evropě pro potřeby globálního trhu
- Kompatibilní s celou řadou nákladních vozidel a přívěsů

Hlavní vlastnosti

- Řada elektrického příslušenství ProVia splňuje normy ISO
- Kompatibilní s ABS (5pólové) a EBS (7pólové)
- Kabelový adaptér umožňuje přepojení z 15pólového na 2x 7pólový
- Šroubovací zásuvky s přehledným označením kolíků, pro montáž není nutný speciální nástroj
- **Kabely:** pracovní délka 3,5 m; ochrana proti přehození; vyrobeny z robustního polyuretanu
- **Zásuvky:** šroubovací svorky a barevné kódování pro snadnější zapojení
- **Zástrčky:** chráněné těsněním

Normy a kvalita

- Kompletní řada elektrického příslušenství ProVia je certifikována podle ADR/GGVS
- Provozní rozsah –40 °C až +80 °C
- 7pólový spirálový kabel ABS/EBS, 7kolíková zásuvka a 7pólová zástrčka splňují normu ISO 7638
- 15pólový spirálový kabel, kabelový adaptér, 15kolíková zásuvka a 15pólová zástrčka splňují normu ISO 12098
- Konektory splňují normu ISO 4091

* Průměrný alternativní produkt s nízkou specifikací

Vinuté kabely

Číslo ProVia	PRO 531 000 0	PRO 531 001 0	PRO 531 002 0
Produkt			
Popis	7pólový spirálový kabel ABS/EBS	15pólový spirálový kabel	Spirálový adaptér 15pólový na 2x 7pólový
Napětí (V)	24 V	24 V	24 V
Počet závitů	29 ±2	26 ±2	36 ±2
Povrchový materiál vinutí	PU	PU	PU
Barva vinutí	černá	černá	černá
Průměr vinutí	50 ±5	60 ±5	40 ±5
Pracovní délka	3,5 m	3,5 m	3,5 m
Povolené natažení kabelu	4,0 m	4,0 m	4,0 m
Průřez vodiče	3 × 1,5 mm^2 + 2 × 4 mm^2 + 2 × 1,5 mm^2	3 × 2,5 mm^2 + 10 × 1,5 mm^2 + 2 × 1,5 mm^2	6 × 1,0 mm^2 + 1 × 1,5 mm^2
Teplotní rozsah	−40 °C až +80 °C	−40 °C až +80 °C	−40 °C až +80 °C
Barevná ochrana proti přehození	červená	modrá	černá
Certifikace	ISO 7638, ISO 4091, GGVS/ADR	ISO 12098, ISO 4091, GGVS/ADR	ISO 12098, ISO 4091, GGVS/ADR

Zástrčky a zásuvky

Číslo ProVia	PRO 531 000 2	PRO 531 001 2	PRO 531 010 2	PRO 531 011 2
Produkt				
Popis	7kolíková zásuvka ABS/EBS	15kolíková zásuvka	7pólová zástrčka ABS/EBS	15pólová zástrčka
Napětí (V)	24 V	24 V	24 V	24 V
Teplotní rozsah	−40 °C až +80 °C	−40 °C až +80 °C	−40 °C až +80 °C	−40 °C až +80 °C
Montážní typy kolíků	šroubovací	šroubovací	šroubovací	šroubovací
Barevné kódování	✔	✔	✔	✔
Certifikace	ISO 7638, ISO 4091, GGVS/ADR	ISO 12098, ISO 4091, GGVS/ADR	ISO 7638, ISO 4091, GGVS/ADR	ISO 12098, ISO 4091, ADR/GGVS

Posilovač spojky

Posilovač spojky umožňuje řidiči sešlápnout a uvolnit spojku s minimální silou vyvinutou na spojkový pedál. Posilovač spojky je pneumaticko-hydraulické spojkové zařízení, které umožňuje citlivé a přesné použití spojky ve vozidle.

O produktu

- Řada výrobků ProVia zahrnuje typy s brzdovou kapalinou a minerálním olejem, které splňují hlavní požadavky na produkty OEM.
- Posilovač spojky ProVia zaručuje nekompromisní bezpečnost v případech, kdy se kvalita originálních výrobků při výpočtu celkových nákladů na vlastnictví vozidla již nevyplatí.
- Navržena tak, aby sloužila pro pokrytí požadavků na většinu produktů OE.

Hlavní vlastnosti

- Vysoká odolnost proti korozi ověřená při 96hodinovém testu s neutrálním solným sprejem.
- Nízké úniky zaručují spolehlivou výkonnost a trvalou kvalitu.

* Průměrný alternativní produkt s nízkou specifikací

Číslo ProVia	Typ kapaliny	Měření opotřebení	Rozměr	Porty
PRO 051 001 0	minerální olej	Elektronický modul snímače vzdálenosti	4"	**1–4:** M14×1,5; **11:** M22×1,5 Voss 230
PRO 051 002 0	minerální olej	Elektronický modul snímače vzdálenosti	4"	**1–4:** M14×1,5; **11:** M22×1,5 Voss 230
PRO 051 003 0	minerální olej	Elektronický modul snímače vzdálenosti	4"	**1–4:** speciální armatury; **11:** M16×1,5
PRO 051 004 0	brzdová kapalina	Mechanický indikátor opotřebení	4"	**1–4:** M14×1,5; **11, 21:** M16×1,5
PRO 051 005 0	brzdová kapalina	Mechanický indikátor opotřebení	4"	**1–4:** M14×1,5; **11, 21:** M16×1,5
PRO 051 006 0	brzdová kapalina	Mechanický indikátor opotřebení	4"	**1–4:** M14×1,5; **11, 21:** M16×1,5
PRO 051 007 0	brzdová kapalina	Mechanický indikátor opotřebení	4"	**1–4:** M14×1,5; **11:** M16×1,5
PRO 051 008 0	brzdová kapalina	Elektronický modul snímače vzdálenosti	4"	**1–4:** speciální armatury; **11:** M16×1,5
PRO 051 009 0	brzdová kapalina	Mechanický indikátor opotřebení	4"	**1–4:** M14×1,5; **11:** M22×1,5 Voss 230
PRO 051 010 0	brzdová kapalina	Mechanický indikátor opotřebení	4"	**1–4:** M14×1,5; **11:** M22×1,5 Voss 230
PRO 411 011 0	minerální olej	Elektronický modul snímače vzdálenosti	4"	**1–4:** M14×1,5; **11:** M22×1,5 Voss 230

Cross reference, posilovač spojky ProVia

Značka OE dílu	Číslo OE dílu
PRO 051 001 0	
MAN	81307256116
Neoplan	81307256116
PRO 051 002 0	
DAF	1506465
MAN	81307256084 81307256107 81307259084
Neoplan	81307256084
Paccar	1506465R
Scania	1935599
PRO 051 003 0	
DAF	1527600
MAN	81307256104
Mercedes-Benz	A0002540447
Neoplan	81307256104
Paccar	1527600
Scania	1935609
PRO 051 004 0	
Daewoo	3329101150 3329101151
DAF	1506466
FAW	1602305A70A
Ford	7C467K626AA
Hino	S31A0-E0780
Hyundai	4170077000K
Kamaz	501006570
Kinglong	216500010
Renault	501006570

Značka OE dílu	Číslo OE dílu
Scania	1935601
Van Hool	10730817
Yutong	160400241
PRO 051 005 0	
FAW	1602305A70A/B 1602305A7A
Yutong	160400455
PRO 051 006 0	
Alexander Dennis	6573091 659826
DAF	1506467
FAW	160230576A
Foton	1612516205010
IrisBus	5010556022
Iveco	5010556022
Kinglong	16MC104010 216500050
MAN	N2307160011
Paccar	1506467
Scania	1935602
Van Hool	10709118
Yutong	160400213
ZF	0501006375 0501006795
PRO 051 007 0	
CNHTC	WG8701230003 WG9725230041/2 WG9725230041/4 WG9725230051/2
Foton	1432116280002
Kinglong	16MC104010C1

Značka OE dílu	Číslo OE dílu
PRO 051 008 0	
DAF	1505143 1506464 1506468
EvoBus	A0002540047 A0002541247 A0002952818
Mercedes-Benz	A0002540047 A0002541247 A0002952818
Paccar	1505143R 1506464
Renault	5021170437
Scania	1935608
PRO 051 009 0	
MAZ	9700514370
PRO 051 010 0	
MAZ	9700514570
PRO 411 011 0	
MAN	81307256115
Neoplan	81307256115

Rejstříky
Seznam cross referencí

OE part number	ProVia part number / product		Page
FIAT			
5001843220	**PRO 011 007 0**	Relay Valve	23
FOMOCO			
2C462B915AA	**PRO 010 200 2**	Cartridge	13
FONTENAX			
2100382	**PRO 461 101 0**	Spring Brake Actuator	32
2100383	**PRO 461 101 0**	Spring Brake Actuator	32
Ford			
3C465C100AA	**PRO 007 001 0**	Cabin Levelling Valve	43
4C452A131AA	**PRO 010 200 2**	Cartridge	13
4C46 2K433AA	**PRO 006 003 0**	Chassis Levelling Valve	41
6C462A131AA	**PRO 100 100 0**	Air Processing Unit	10
7C462B372AA	**PRO 032 010 0**	Wheel Speed Sensor	29
98CT2B372AA	**PRO 032 001 0**	Wheel Speed Sensor	29
CT 2K432 AA	**PRO 006 001 0**	Chassis Levelling Valve	41
Fruehauf			
A-71519M70-A11	**PRO 527 001 0**	Trailer Release Valve	25
A-FA4271-008	**PRO 527 004 0**	Trailer Release Valve	25
CF351950/F001572	**PRO 006 003 0**	Chassis Levelling Valve	41
CF352131	**PRO 006 001 0**	Chassis Levelling Valve	41
F001572	**PRO 006 003 0**	Chassis Levelling Valve	41
F005268	**PRO 006 001 0**	Chassis Levelling Valve	41
M91000101	**340 901 060 2**	Brake pads	36

OE part number	ProVia part number / product		Page
164265	**PRO 527 005 0**	Trailer Release Valve	25
167732	**PRO 648 002 0**	Relay Emergency Valve	27
254559	**PRO 410 003 0**	Air Dryer	8
Haldex			
031 041 09	**PRO 010 200 2**	Cartridge	13
352018001	**PRO 527 004 0**	Trailer Release Valve	25
352044001	**PRO 527 005 0**	Trailer Release Valve	25
352044001	**PRO 527 006 0**	Trailer Release Valve	25
352045001	**PRO 527 005 0**	Trailer Release Valve	25
612 017 091	**PRO 006 003 0**	Chassis Levelling Valve	41
612 032 001	**PRO 006 001 0**	Chassis Levelling Valve	41
950 310 099	**PRO 010 200 2**	Cartridge	13
Hendrickson			
464/006/002/0	**PRO 006 003 0**	Chassis Levelling Valve	41
464/006/100/0	**PRO 006 001 0**	Chassis Levelling Valve	41
963/001/012/0	**PRO 527 001 0**	Trailer Release Valve	25
963/001/052/0	**PRO 527 006 0**	Trailer Release Valve	25
963/006/001/0	**PRO 527 004 0**	Trailer Release Valve	25
HB 100197	**PRO 648 001 0**	Relay Emergency Valve	27
Hino			
S49U0-E0F60	**PRO 492 002 0**	Spring Brake Actuator	32
S49U0-E0120	**PRO 492 002 0**	Spring Brake Actuator	32
[illegible]	[illegible]	[illegible]	[illegible]

ProVia™

Rejstřík názvů dílů ProVia

Název dílu ProVia	Strana
Brzdové destičky	51
Brzdový válec	39
Brzdový ventil přívěsu	33
Čtyřokruhový jisticí ventil	17
Dvoumembránový pružinový brzdový válec	47
Elektrické příslušenství	72
Elektromagnetický ventil ECAS	61
Hlava válců pro kompresory	23
Jednotka zpracování vzduchu	10
Odbrzďovací ventil přívěsu	31
Otočný ventil pro zvedání/spouštění	60
Patrona	13
Pedálový brzdič	25
Posilovač spojky	74
Pružinový brzdový válec	42
Reléový ventil	29
Snímač otáček kola	35
Snímač výšky ECAS	68
Spirálové a přímé tlakové hadice	70
Spojková hlavice	71
Tlakový omezovací ventil	19
Ventil pérování kabiny	58
Ventil ruční brzdy	27
Ventil vzduchového pérování	56
Víceokruhový jisticí ventil	16
Vyhřívání	12
Vysoušeč vzduchu	8

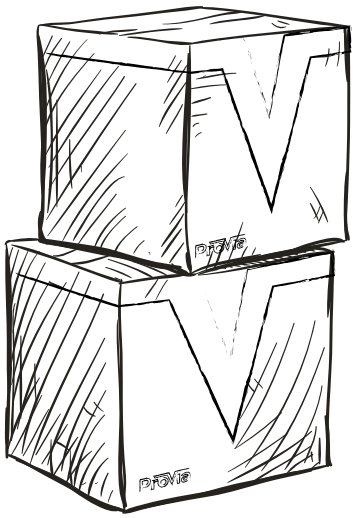

ProVia™

Rejstřík čísel ProVia

Číslo ProVia	Strana
340 175 000 2	52
340 195 000 2	52
340 225 000 2	52
340 322 000 2	52
340 901 050 2	52
340 901 060 2	52
340 901 061 2	52
340 901 070 2	52
340 901 071 2	52
340 901 072 2	52
340 901 073 2	52
340 902 000 2	52
340 902 001 2	52
340 902 002 2	52
340 902 003 2	52
340 902 004 2	52
340 902 005 2	52
340 902 191 2	52
340 902 192 2	52
340 902 220 2	52
340 902 221 2	52
340 902 222 2	52
340 902 223 2	52
340 903 220 2	52
340 904 000 2	52
340 904 001 2	52
340 904 002 2	52
340 904 003 2	52
340 904 004 2	52
340 904 005 2	52
PRO 000 006 0	48
PRO 000 007 0	48
PRO 000 008 0	48
PRO 000 009 0	48

Číslo ProVia	Strana
PRO 000 010 0	48
PRO 000 011 0	48
PRO 000 012 0	48
PRO 000 013 0	48
PRO 000 017 0	48
PRO 000 018 0	48
PRO 006 001 0	56
PRO 006 002 0	56
PRO 006 003 0	56
PRO 006 004 0	56
PRO 007 001 0	58
PRO 007 003 0	58
PRO 007 007 0	58
PRO 007 010 0	58
PRO 007 011 0	58
PRO 007 023 0	58
PRO 007 028 0	58
PRO 007 030 0	58
PRO 007 036 0	58
PRO 010 200 2	13
PRO 010 300 0	20
PRO 010 301 0	20
PRO 010 302 0	20
PRO 010 314 0	20
PRO 010 317 0	20
PRO 010 318 0	20
PRO 010 332 0	20
PRO 010 333 0	20
PRO 011 000 0	29
PRO 011 001 0	29
PRO 011 002 0	29
PRO 011 003 0	29
PRO 011 004 0	29
PRO 011 005 0	29

Číslo ProVia	Strana
PRO 011 006 0	29
PRO 011 007 0	29
PRO 011 008 0	29
PRO 011 009 0	29
PRO 015 004 0	20
PRO 015 005 0	20
PRO 015 026 0	20
PRO 015 068 0	20
PRO 015 072 0	20
PRO 015 073 0	20
PRO 015 512 0	20
PRO 032 000 0	36
PRO 032 001 0	36
PRO 032 002 0	36
PRO 032 003 0	36
PRO 032 004 0	36
PRO 032 005 0	36
PRO 032 006 0	36
PRO 032 007 0	36
PRO 032 008 0	36
PRO 032 009 0	36
PRO 032 010 0	36
PRO 032 011 0	36
PRO 032 012 0	36
PRO 032 013 0	36
PRO 032 014 0	36
PRO 032 015 0	36
PRO 032 016 0	36
PRO 032 020 0	60
PRO 032 120 0	60
PRO 032 220 0	60
PRO 051 001 0	74
PRO 051 002 0	74
PRO 051 003 0	74

Číslo ProVia	Strana
PRO 051 004 0	74
PRO 051 005 0	74
PRO 051 006 0	74
PRO 051 007 0	74
PRO 051 008 0	74
PRO 051 009 0	74
PRO 051 010 0	74
PRO 100 100 0	10
PRO 122 001 0	17
PRO 122 002 0	17
PRO 122 003 0	17
PRO 122 004 0	17
PRO 122 005 0	8
PRO 122 006 0	8
PRO 122 007 0	8
PRO 122 008 0	8
PRO 124 000 2	13
PRO 124 002 2	13
PRO 124 701 2	13
PRO 154 002 2	24
PRO 200 021 0	71
PRO 200 022 0	71
PRO 200 221 0	71
PRO 200 222 0	71
PRO 251 106 6	70
PRO 251 108 6	70
PRO 251 110 6	70
PRO 251 112 6	70
PRO 251 115 6	70
PRO 315 008 0	25
PRO 315 077 0	25
PRO 315 180 0	25
PRO 315 263 0	25
PRO 315 264 0	25

Rejstřík čísel ProVia

Číslo ProVia	Strana
PRO 352 922 2	24
PRO 392 200 0	48
PRO 392 201 0	48
PRO 392 202 0	48
PRO 392 203 0	48
PRO 392 204 0	48
PRO 393 100 0	48
PRO 393 101 0	48
PRO 393 102 0	48
PRO 393 103 0	48
PRO 393 200 0	48
PRO 393 201 0	48
PRO 393 202 0	48
PRO 393 203 0	48
PRO 393 204 0	48
PRO 400 001 0	8
PRO 400 002 0	8
PRO 400 920 2	12
PRO 410 001 0	8
PRO 410 002 0	8
PRO 410 003 0	8
PRO 410 004 0	8
PRO 410 920 2	12
PRO 411 011 0	74
PRO 412 000 0	62
PRO 412 001 0	62
PRO 412 002 0	62
PRO 412 003 0	62
PRO 412 004 0	62
PRO 412 005 0	62
PRO 412 006 0	62

Číslo ProVia	Strana
PRO 412 007 0	62
PRO 412 030 0	68
PRO 412 031 0	68
PRO 412 032 0	68
PRO 412 033 0	68
PRO 417 004 0	58
PRO 420 001 0	43
PRO 421 002 0	43
PRO 421 004 0	43
PRO 430 001 0	43
PRO 431 001 0	43
PRO 432 001 0	43
PRO 461 101 0	44
PRO 480 010 0	44
PRO 481 012 0	44
PRO 481 050 0	44
PRO 491 001 0	43
PRO 491 002 0	43
PRO 491 003 0	43
PRO 491 004 0	43
PRO 492 001 0	43
PRO 492 002 0	43
PRO 492 003 0	43
PRO 492 005 0	43
PRO 492 006 0	43
PRO 499 001 0	43
PRO 510 920 2	24
PRO 510 930 2	24
PRO 527 001 0	31
PRO 527 002 0	31
PRO 527 004 0	31

Číslo ProVia	Strana
PRO 527 005 0	31
PRO 527 006 0	31
PRO 531 000 0	73
PRO 531 000 2	73
PRO 531 001 0	73
PRO 531 001 2	73
PRO 531 002 0	73
PRO 531 010 2	73
PRO 531 011 2	73
PRO 643 000 0	29
PRO 643 001 0	20
PRO 643 031 0	20
PRO 643 037 0	20
PRO 643 083 0	20
PRO 643 307 0	20
PRO 643 308 0	20
PRO 643 325 0	20
PRO 643 328 0	20
PRO 643 330 0	20
PRO 643 331 0	20
PRO 643 335 0	20
PRO 643 339 0	20
PRO 643 500 0	20
PRO 645 000 0	27
PRO 645 001 0	27
PRO 645 002 0	27
PRO 645 003 0	27
PRO 645 004 0	27
PRO 645 005 0	27
PRO 645 006 0	27
PRO 645 007 0	27

Číslo ProVia	Strana
PRO 645 008 0	27
PRO 645 009 0	27
PRO 648 001 0	33
PRO 648 002 0	33
PRO 648 003 0	33
PRO 648 004 0	33
PRO 704 932 2	24
PRO 711 056 0	70
PRO 711 057 0	70
PRO 711 058 0	70
PRO 711 059 0	70
PRO 711 060 0	70
PRO 711 061 0	70
PRO 711 062 0	70
PRO 711 063 0	70
PRO 712 002 2	50
PRO 712 019 0	48
PRO 712 712 0	50
PRO 712 713 0	50
PRO 712 715 0	50
PRO 712 716 0	50
PR O714 019 0	40
PRO 714 020 0	40
PRO 714 030 0	40
PRO 714 241 0	40
PRO 714 242 0	40
PRO 714 244 0	40
PRO 714 245 0	40
PRO 714 330 0	40
PRO 714 710 0	40
PRO 934 005 0	16

Číslo OE dílu → Číslo ProVia

Číslo OE dílu	Číslo ProVia / produkt		Strana
Alexander Dennis			
6573091	**PRO 051 006 0**	Posilovač spojky	74
659826	**PRO 051 006 0**	Posilovač spojky	74
661657	**PRO 412 001 0**	Elektromagnetický ventil ECAS	61
662172	**PRO 412 030 0**	Snímač výšky ECAS	68
662174	**PRO 412 006 0**	Elektromagnetický ventil ECAS	61
AB4729000530	**PRO 412 001 0**	Elektromagnetický ventil ECAS	61
AB4729000550	**PRO 412 002 0**	Elektromagnetický ventil ECAS	61
AB9347142110	**PRO 122 003 0**	Čtyřokruhový jisticí ventil	17
ABA0003276825	**PRO 412 001 0**	Elektromagnetický ventil ECAS	61
DP002130	**PRO 643 000 0**	Reléový ventil	29
Anadolou Isuzu			
377774192051	**PRO 315 077 0**	Pedálový brzdič	25
Ashok Leyland			
442562004	**PRO 412 002 0**	Elektromagnetický ventil ECAS	61
445332068	**PRO 714 710 0**	Brzdový válec	39
Beiben			
1288910046	**PRO 007 030 0**	Ventil pérování kabiny	58
Bell Equipment (SA)			
220949	**PRO 010 200 2**	Patrona	13
220949	**PRO 124 701 2**	Patrona	13
Benalu			
605252200	**PRO 527 001 0**	Odbrzďovací ventil přívěsu	31
605323000	**PRO 527 004 0**	Odbrzďovací ventil přívěsu	31
F001572	**PRO 006 003 0**	Ventil vzduchového pérování	56
F001882	**PRO 032 020 0**	Otočný ventil pro zvedání/spouštění	60
F005268	**PRO 006 001 0**	Ventil vzduchového pérování	56
Bendix			
272897	**PRO 010 200 2**	Patrona	13
272897	**PRO 124 701 2**	Patrona	13
Bova			
204552	**340 901 070 2**	Brzdové destičky	51
BPW			
0203277000	**PRO 714 710 0**	Brzdový válec	39
0203277100	**PRO 714 710 0**	Brzdový válec	39
0243109600	**PRO 643 307 0**	Tlakový omezovací ventil	19
0544432010	**PRO 714 710 0**	Brzdový válec	39
0544432020	**PRO 714 710 0**	Brzdový válec	39
0544440010	**PRO 712 712 0**	Dvoumembránový pružinový brzdový válec	47
0544440013	**PRO 712 715 0**	Dvoumembránový pružinový brzdový válec	47
0544440020	**PRO 712 712 0**	Dvoumembránový pružinový brzdový válec	47
0544440023	**PRO 712 715 0**	Dvoumembránový pružinový brzdový válec	47
0544444010	**PRO 712 713 0**	Dvoumembránový pružinový brzdový válec	47
0544444013	**PRO 712 716 0**	Dvoumembránový pružinový brzdový válec	47
0544444020	**PRO 712 713 0**	Dvoumembránový pružinový brzdový válec	47
0544444023	**PRO 712 716 0**	Dvoumembránový pružinový brzdový válec	47
243109200	**PRO 006 003 0**	Ventil vzduchového pérování	56
243112800	**PRO 032 020 0**	Otočný ventil pro zvedání/spouštění	60
243113500	**PRO 006 001 0**	Ventil vzduchového pérování	56
509290040	**340 901 061 2**	Brzdové destičky	51
509290050	**340 901 061 2**	Brzdové destičky	51
509290060	**340 901 071 2**	Brzdové destičky	51
509290070	**340 901 072 2**	Brzdové destičky	51
509290080	**340 901 071 2**	Brzdové destičky	51
509290090	**340 901 072 2**	Brzdové destičky	51
509290100	**340 901 061 2**	Brzdové destičky	51
509290220	**340 901 061 2**	Brzdové destičky	51
509290230	**340 901 071 2**	Brzdové destičky	51
536270020	**340 901 070 2**	Brzdové destičky	51
980102570	**340 901 070 2**	Brzdové destičky	51
980102750	**340 901 061 2**	Brzdové destičky	51
980102920	**340 901 070 2**	Brzdové destičky	51
980102930	**340 901 061 2**	Brzdové destičky	51
980106200	**340 901 072 2**	Brzdové destičky	51
980106210	**340 901 061 2**	Brzdové destičky	51
980106350	**340 901 061 2**	Brzdové destičky	51

Číslo OE dílu	Číslo ProVia / produkt		Strana
980106360	**340 901 070 2**	Brzdové destičky	51
980106430	**340 901 061 2**	Brzdové destičky	51
980106440	**340 901 071 2**	Brzdové destičky	51
980106450	**340 901 072 2**	Brzdové destičky	51
980106950	**340 901 071 2**	Brzdové destičky	51
980106960	**340 901 072 2**	Brzdové destičky	51
980107090	**340 901 061 2**	Brzdové destičky	51
980107240	**340 901 061 2**	Brzdové destičky	51
980107250	**340 901 072 2**	Brzdové destičky	51
980107260	**340 901 071 2**	Brzdové destičky	51
980108150	**340 901 061 2**	Brzdové destičky	51
980108160	**340 901 071 2**	Brzdové destičky	51
980108170	**340 901 072 2**	Brzdové destičky	51

CAMC

50H08-01060	**PRO 007 030 0**	Ventil pérování kabiny	58

CNHTC

WG1642440051/1	**PRO 007 001 0**	Ventil pérování kabiny	58
WG8701230003	**PRO 051 007 0**	Posilovač spojky	74
WG9719360005/1	**PRO 315 077 0**	Pedálový brzdič	25
WG9725230041/2	**PRO 051 007 0**	Posilovač spojky	74
WG9725230041/4	**PRO 051 007 0**	Posilovač spojky	74
WG9725230051/2	**PRO 051 007 0**	Posilovač spojky	74
WG9925715101/1	**PRO 412 031 0**	Snímač výšky ECAS	68

CVS

430001-01	**PRO 010 200 2**	Patrona	13
430001-01	**PRO 124 701 2**	Patrona	13

Daewoo

3329101150	**PRO 051 004 0**	Posilovač spojky	74
3329101151	**PRO 051 004 0**	Posilovač spojky	74
3425002880	**PRO 412 001 0**	Elektromagnetický ventil ECAS	61
3425002890	**PRO 412 031 0**	Snímač výšky ECAS	68
3454402440	**PRO 010 300 0**	Tlakový omezovací ventil	19
4750103010	**PRO 010 301 0**	Tlakový omezovací ventil	19

DAF

0699387	**PRO 010 200 2**	Patrona	13
0699387	**PRO 124 701 2**	Patrona	13
0867215R	**PRO 421 002 0**	Pružinový brzdový válec	42
1150130	**PRO 412 006 0**	Elektromagnetický ventil ECAS	61
1270263	**PRO 492 006 0**	Pružinový brzdový válec	42

Číslo OE dílu	Číslo ProVia / produkt		Strana
1302682	**PRO 412 001 0**	Elektromagnetický ventil ECAS	61
1304587	**PRO 412 002 0**	Elektromagnetický ventil ECAS	61
1309813	**PRO 645 005 0**	Ventil ruční brzdy	27
1315698	**PRO 032 000 0**	Snímač otáček kola	35
1343254	**PRO 412 001 0**	Elektromagnetický ventil ECAS	61
1343255	**PRO 412 002 0**	Elektromagnetický ventil ECAS	61
1359971	**PRO 648 001 0**	Brzdový ventil přívěsu	33
1361393	**PRO 032 000 0**	Snímač otáček kola	35
1365935	**PRO 412 030 0**	Snímač výšky ECAS	68
1391510	**PRO 124 000 2**	Patrona	13
1400071	**PRO 032 010 0**	Snímač otáček kola	35
1406784	**PRO 010 302 0**	Tlakový omezovací ventil	19
1436901	**340 175 000 2**	Brzdové destičky	51
1439324	**340 901 070 2**	Brzdové destičky	51
1439553	**PRO 124 000 2**	Patrona	13
1487296	**PRO 421 002 0**	Pružinový brzdový válec	42
1487296R	**PRO 421 002 0**	Pružinový brzdový válec	42
1503133	**PRO 643 307 0**	Tlakový omezovací ventil	19
1504900	**PRO 010 200 2**	Patrona	13
1504900	**PRO 124 701 2**	Patrona	13
1504900R	**PRO 010 200 2**	Patrona	13
1504900R	**PRO 124 701 2**	Patrona	13
1504903	**PRO 011 002 0**	Reléový ventil	29
1504929	**PRO 032 001 0**	Snímač otáček kola	35
1504951	**PRO 032 000 0**	Snímač otáček kola	35
1504971	**PRO 315 180 0**	Pedálový brzdič	25
1505033R	**PRO 122 005 0**	Vysoušeč vzduchu	8
1505034	**PRO 122 005 0**	Vysoušeč vzduchu	8
1505081	**PRO 007 001 0**	Ventil pérování kabiny	58
1505095	**PRO 015 005 0**	Tlakový omezovací ventil	19
1505096	**PRO 643 031 0**	Tlakový omezovací ventil	19
1505097	**PRO 015 072 0**	Tlakový omezovací ventil	19
1505114R	**PRO 430 001 0**	Pružinový brzdový válec	42
1505115R	**PRO 431 001 0**	Pružinový brzdový válec	42
1505119	**PRO 400 001 0**	Vysoušeč vzduchu	8
1505128	**PRO 934 005 0**	Víceokruhový jisticí ventil	16
1505143	**PRO 051 008 0**	Posilovač spojky	74
1505150	**PRO 643 000 0**	Reléový ventil	29

Číslo OE dílu	Číslo ProVia / produkt		Strana
1505191R	**PRO 420 001 0**	Pružinový brzdový válec	42
1505198R	**PRO 430 001 0**	Pružinový brzdový válec	42
1505199R	**PRO 431 001 0**	Pružinový brzdový válec	42
1505215	**PRO 032 003 0**	Snímač otáček kola	35
1505230	**PRO 100 100 0**	Jednotka zpracování vzduchu	10
1505241	**PRO 714 710 0**	Brzdový válec	39
1505294	**PRO 412 001 0**	Elektromagnetický ventil ECAS	61
1505331	**PRO 645 008 0**	Ventil ruční brzdy	27
1505340	**PRO 645 002 0**	Ventil ruční brzdy	27
1505392	**PRO 010 300 0**	Tlakový omezovací ventil	19
1505410	**PRO 011 004 0**	Reléový ventil	29
1505463R	**PRO 491 001 0**	Pružinový brzdový válec	42
1505967	**PRO 410 003 0**	Vysoušeč vzduchu	8
1505970	**PRO 010 200 2**	Patrona	13
1505970	**PRO 124 701 2**	Patrona	13
1506003	**PRO 032 001 0**	Snímač otáček kola	35
1506100	**PRO 032 020 0**	Otočný ventil pro zvedání/ spouštění	60
1506149	**PRO 032 010 0**	Snímač otáček kola	35
1506180	**PRO 412 001 0**	Elektromagnetický ventil ECAS	61
1506390	**PRO 421 004 0**	Pružinový brzdový válec	42
1506409	**PRO 400 001 0**	Vysoušeč vzduchu	8
1506410	**PRO 400 001 0**	Vysoušeč vzduchu	8
1506464	**PRO 051 008 0**	Posilovač spojky	74
1506465	**PRO 051 002 0**	Posilovač spojky	74
1506466	**PRO 051 004 0**	Posilovač spojky	74
1506467	**PRO 051 006 0**	Posilovač spojky	74
1506468	**PRO 051 008 0**	Posilovač spojky	74
1506485	**PRO 011 006 0**	Reléový ventil	29
1506635	**PRO 010 200 2**	Patrona	13
1506635	**PRO 124 701 2**	Patrona	13
1506681	**PRO 480 010 0**	Pružinový brzdový válec	42
1517895	**PRO 015 004 0**	Tlakový omezovací ventil	19
1517963	**PRO 410 003 0**	Vysoušeč vzduchu	8
1517964	**PRO 122 006 0**	Vysoušeč vzduchu	8
1517965	**PRO 122 005 0**	Vysoušeč vzduchu	8
1517967	**PRO 410 004 0**	Vysoušeč vzduchu	8
1517970	**PRO 122 006 0**	Vysoušeč vzduchu	8
1517978	**PRO 122 008 0**	Vysoušeč vzduchu	8
1518008	**PRO 032 003 0**	Snímač otáček kola	35
1518009	**PRO 032 011 0**	Snímač otáček kola	35

Číslo OE dílu	Číslo ProVia / produkt		Strana
1518065	**PRO 315 264 0**	Pedálový brzdič	25
1518113	**PRO 010 301 0**	Tlakový omezovací ventil	19
1518115	**PRO 010 314 0**	Tlakový omezovací ventil	19
1518116	**PRO 010 317 0**	Tlakový omezovací ventil	19
1518117	**PRO 643 325 0**	Tlakový omezovací ventil	19
1518168	**PRO 400 001 0**	Vysoušeč vzduchu	8
1518267	**PRO 011 003 0**	Reléový ventil	29
1518271	**PRO 011 000 0**	Reléový ventil	29
1518674	**PRO 122 005 0**	Vysoušeč vzduchu	8
1518683	**PRO 010 200 2**	Patrona	13
1518683	**PRO 124 701 2**	Patrona	13
1518724	**PRO 032 000 0**	Snímač otáček kola	35
1519152	**PRO 420 001 0**	Pružinový brzdový válec	42
1519158	**PRO 421 002 0**	Pružinový brzdový válec	42
1519162	**PRO 492 006 0**	Pružinový brzdový válec	42
1519176R	**PRO 430 001 0**	Pružinový brzdový válec	42
1519202R	**PRO 400 001 0**	Vysoušeč vzduchu	8
1519211R	**PRO 934 005 0**	Víceokruhový jisticí ventil	16
1519310	**PRO 648 003 0**	Brzdový ventil přívěsu	33
1519312	**PRO 648 004 0**	Brzdový ventil přívěsu	33
1519332	**PRO 011 001 0**	Reléový ventil	29
1519378	**PRO 481 012 0**	Pružinový brzdový válec	42
1519442	**PRO 480 010 0**	Pružinový brzdový válec	42
1522226	**PRO 315 263 0**	Pedálový brzdič	25
1523549	**PRO 421 002 0**	Pružinový brzdový válec	42
1523549R	**PRO 421 002 0**	Pružinový brzdový válec	42
1524015	**PRO 015 072 0**	Tlakový omezovací ventil	19
1524294	**PRO 645 006 0**	Ventil ruční brzdy	27
1524321	**PRO 645 000 0**	Ventil ruční brzdy	27
1524322	**PRO 645 001 0**	Ventil ruční brzdy	27
1524581	**PRO 480 010 0**	Pružinový brzdový válec	42
1524802	**PRO 645 006 0**	Ventil ruční brzdy	27
1524828	**PRO 032 004 0**	Snímač otáček kola	35
1524843	**PRO 412 031 0**	Snímač výšky ECAS	68
1525422	**PRO 412 006 0**	Elektromagnetický ventil ECAS	61
1526572	**PRO 492 006 0**	Pružinový brzdový válec	42
1526796	**PRO 400 001 0**	Vysoušeč vzduchu	8
1527168R	**PRO 481 050 0**	Pružinový brzdový válec	42
1527600	**PRO 051 003 0**	Posilovač spojky	74
1527601R	**PRO 481 050 0**	Pružinový brzdový válec	42

Číslo OE dílu	Číslo ProVia / produkt		Strana
1527756	**PRO 010 200 2**	Patrona	13
1527756	**PRO 124 701 2**	Patrona	13
1528230R	**PRO 481 050 0**	Pružinový brzdový válec	42
1530832	**PRO 480 010 0**	Pružinový brzdový válec	42
1530833	**PRO 480 010 0**	Pružinový brzdový válec	42
1531495	**PRO 032 011 0**	Snímač otáček kola	35
1531547	**PRO 015 072 0**	Tlakový omezovací ventil	19
1531548	**PRO 010 333 0**	Tlakový omezovací ventil	19
1531568	**PRO 010 318 0**	Tlakový omezovací ventil	19
1617343	**340 901 070 2**	Brzdové destičky	51
1628064	**340 195 000 2**	Brzdové destičky	51
1725688	**PRO 015 068 0**	Tlakový omezovací ventil	19
1778552	**PRO 032 000 0**	Snímač otáček kola	35
1778554	**PRO 032 000 0**	Snímač otáček kola	35
1797053	**340 901 070 2**	Brzdové destičky	51
1800830	**340 901 070 2**	Brzdové destičky	51
1850203	**PRO 032 007 0**	Snímač otáček kola	35
1862600	**PRO 032 007 0**	Snímač otáček kola	35
1862602	**PRO 032 008 0**	Snímač otáček kola	35
1869290	**PRO 032 008 0**	Snímač otáček kola	35
1870628	**PRO 032 007 0**	Snímač otáček kola	35
1878030	**340 901 070 2**	Brzdové destičky	51
371274	**PRO 645 007 0**	Ventil ruční brzdy	27
5021172710	**PRO 011 004 0**	Reléový ventil	29
759050	**PRO 007 001 0**	Ventil pérování kabiny	58
867215	**PRO 421 002 0**	Pružinový brzdový válec	42
884491	**PRO 461 101 0**	Pružinový brzdový válec	42
906782	**PRO 015 512 0**	Tlakový omezovací ventil	19
EXABRB613	**PRO 006 001 0**	Ventil vzduchového pérování	56

Daimler

0004209624	**PRO 492 006 0**	Pružinový brzdový válec	42
0004209724	**PRO 492 006 0**	Pružinový brzdový válec	42
0034305981	**PRO 645 009 0**	Ventil ruční brzdy	27
8285407000	**PRO 410 003 0**	Vysoušeč vzduchu	8
A0001315119	**PRO 154 002 2**	Hlava válců pro kompresory	23
A0003284530	**PRO 007 011 0**	Ventil pérování kabiny	58
A0004301215	**PRO 400 001 0**	Vysoušeč vzduchu	8
A0004301315	**PRO 400 001 0**	Vysoušeč vzduchu	8
A0004301515	**PRO 400 002 0**	Vysoušeč vzduchu	8
A0004302915	**PRO 400 001 0**	Vysoušeč vzduchu	8
A0004303015	**PRO 400 001 0**	Vysoušeč vzduchu	8
A0004309815	**PRO 400 001 0**	Vysoušeč vzduchu	8
A0004318815	**PRO 410 003 0**	Vysoušeč vzduchu	8
A0011301215	**PRO 352 922 2**	Hlava válců pro kompresory	23
A0011302615	**PRO 352 922 2**	Hlava válců pro kompresory	23
A0011304715	**PRO 510 920 2**	Hlava válců pro kompresory	23
A0011305219	**PRO 352 922 2**	Hlava válců pro kompresory	23
A0011305915	**PRO 510 920 2**	Hlava válců pro kompresory	23
A0011307915	**PRO 154 002 2**	Hlava válců pro kompresory	23
A0014316415	**PRO 100 100 0**	Jednotka zpracování vzduchu	10
A0014316515	**PRO 100 100 0**	Jednotka zpracování vzduchu	10
A0014316815	**PRO 100 100 0**	Jednotka zpracování vzduchu	10
A0014317815	**PRO 100 100 0**	Jednotka zpracování vzduchu	10
A0014317915	**PRO 100 100 0**	Jednotka zpracování vzduchu	10
A0014318115	**PRO 100 100 0**	Jednotka zpracování vzduchu	10
A0014318215	**PRO 100 100 0**	Jednotka zpracování vzduchu	10
A0014318305	**PRO 315 008 0**	Pedálový brzdič	25
A0015423118	**PRO 032 003 0**	Snímač otáček kola	35
A0015423318	**PRO 032 011 0**	Snímač otáček kola	35
A0015426818	**PRO 032 002 0**	Snímač otáček kola	35
A0015427818	**PRO 032 002 0**	Snímač otáček kola	35
A0015428718	**PRO 032 003 0**	Snímač otáček kola	35
A0015428818	**PRO 032 011 0**	Snímač otáček kola	35
A0015428918	**PRO 032 011 0**	Snímač otáček kola	35
A0019050400	**PRO 032 010 0**	Snímač otáček kola	35
A0024310415	**PRO 100 100 0**	Jednotka zpracování vzduchu	10
A0024310515	**PRO 100 100 0**	Jednotka zpracování vzduchu	10
A0024310615	**PRO 100 100 0**	Jednotka zpracování vzduchu	10
A0024310715	**PRO 100 100 0**	Jednotka zpracování vzduchu	10
A0024311206	**PRO 015 004 0**	Tlakový omezovací ventil	19
A0024311515	**PRO 100 100 0**	Jednotka zpracování vzduchu	10
A0024312406	**PRO 015 005 0**	Tlakový omezovací ventil	19
A0024313815	**PRO 100 100 0**	Jednotka zpracování vzduchu	10
A0025422518	**PRO 032 002 0**	Snímač otáček kola	35
A0025422618	**PRO 032 011 0**	Snímač otáček kola	35
A0025423118	**PRO 032 000 0**	Snímač otáček kola	35
A0025423818	**PRO 032 011 0**	Snímač otáček kola	35
A0034315406	**PRO 934 005 0**	Víceokruhový jisticí ventil	16
A0034315706	**PRO 934 005 0**	Víceokruhový jisticí ventil	16
A0034316106	**PRO 934 005 0**	Víceokruhový jisticí ventil	16
A0034316806	**PRO 934 005 0**	Víceokruhový jisticí ventil	16
A0034318906	**PRO 015 512 0**	Tlakový omezovací ventil	19

Číslo OE dílu	Číslo ProVia / produkt		Strana
A0044293844	**PRO 011 006 0**	Reléový ventil	29
A0044296244	**PRO 011 007 0**	Reléový ventil	29
A0044296344	**PRO 011 003 0**	Reléový ventil	29
A0044299644	**PRO 010 318 0**	Tlakový omezovací ventil	19
A0044314105	**PRO 315 263 0**	Pedálový brzdič	25
A0044314605	**PRO 315 264 0**	Pedálový brzdič	25
A0044315905	**PRO 315 264 0**	Pedálový brzdič	25
A0054290344	**PRO 010 332 0**	Tlakový omezovací ventil	19
A0054290444	**PRO 010 314 0**	Tlakový omezovací ventil	19
A0065427618	**PRO 032 010 0**	Snímač otáček kola	35
A0075427218	**PRO 032 007 0**	Snímač otáček kola	35
A0194208118	**PRO 492 003 0**	Pružinový brzdový válec	42
A0194208218	**PRO 492 003 0**	Pružinový brzdový válec	42
A0194209918	**PRO 492 003 0**	Pružinový brzdový válec	42
A0204200018	**PRO 492 003 0**	Pružinový brzdový válec	42

Demag

76117673	**PRO 010 200 2**	Patrona	13
76117673	**PRO 124 701 2**	Patrona	13

Dennis

4324102227	**PRO 010 200 2**	Patrona	13
4324102227	**PRO 124 701 2**	Patrona	13
6597421	**340 195 000 2**	Brzdové destičky	51

DF

5001090-C1100	**PRO 007 001 0**	Ventil pérování kabiny	58
5001090-C6100	**PRO 007 001 0**	Ventil pérování kabiny	58

Doll

7055976	**PRO 412 002 0**	Elektromagnetický ventil ECAS	61
7069646	**PRO 527 005 0**	Odbrzďovací ventil přívěsu	31
7088657	**PRO 412 002 0**	Elektromagnetický ventil ECAS	61
7093146	**PRO 412 005 0**	Elektromagnetický ventil ECAS	61
7119045	**PRO 412 030 0**	Snímač výšky ECAS	68
8143280	**PRO 006 003 0**	Ventil vzduchového pérování	56

DTNA

18-28710-000	**PRO 417 004 0**	Ventil pérování kabiny	58

E.R.F.

1260680	**PRO 006 001 0**	Ventil vzduchového pérování	56
1368731	**PRO 010 200 2**	Patrona	13
1368731	**PRO 124 701 2**	Patrona	13
4027060	**PRO 006 003 0**	Ventil vzduchového pérování	56

Číslo OE dílu	Číslo ProVia / produkt		Strana
81259026144	**PRO 412 005 0**	Elektromagnetický ventil ECAS	61
81259026146	**PRO 412 001 0**	Elektromagnetický ventil ECAS	61
81521166070	**PRO 011 006 0**	Reléový ventil	29

EvoBus

1935482	**PRO 100 100 0**	Jednotka zpracování vzduchu	10
8025172000	**PRO 032 020 0**	Otočný ventil pro zvedání/spouštění	60
8285407000	**PRO 410 003 0**	Vysoušeč vzduchu	8
82854085340	**340 902 002 2**	Brzdové destičky	51
8285499000	**PRO 006 001 0**	Ventil vzduchového pérování	56
A0002540047	**PRO 051 008 0**	Posilovač spojky	74
A0002541247	**PRO 051 008 0**	Posilovač spojky	74
A0002952818	**PRO 051 008 0**	Posilovač spojky	74
A0003276725	**PRO 412 001 0**	Elektromagnetický ventil ECAS	61
A0003278525	**PRO 412 000 0**	Elektromagnetický ventil ECAS	61
A0003279725	**PRO 412 006 0**	Elektromagnetický ventil ECAS	61
A0003284530	**PRO 007 011 0**	Ventil pérování kabiny	58
A0004301215	**PRO 400 001 0**	Vysoušeč vzduchu	8
A0004301315	**PRO 400 001 0**	Vysoušeč vzduchu	8
A0004301515	**PRO 400 002 0**	Vysoušeč vzduchu	8
A0004302915	**PRO 400 001 0**	Vysoušeč vzduchu	8
A0004303015	**PRO 400 001 0**	Vysoušeč vzduchu	8
A0004309815	**PRO 400 001 0**	Vysoušeč vzduchu	8
A0014312215	**PRO 122 008 0**	Vysoušeč vzduchu	8
A0014312315	**PRO 122 006 0**	Vysoušeč vzduchu	8
A0014318115	**PRO 100 100 0**	Jednotka zpracování vzduchu	10
A0014318305	**PRO 315 008 0**	Pedálový brzdič	25
A0015423118	**PRO 032 003 0**	Snímač otáček kola	35
A0015423318	**PRO 032 011 0**	Snímač otáček kola	35
A0015426818	**PRO 032 002 0**	Snímač otáček kola	35
A0015427818	**PRO 032 002 0**	Snímač otáček kola	35
A0015428718	**PRO 032 003 0**	Snímač otáček kola	35
A0015428818	**PRO 032 011 0**	Snímač otáček kola	35
A0015428918	**PRO 032 011 0**	Snímač otáček kola	35
A0019050400	**PRO 032 010 0**	Snímač otáček kola	35
A0024310415	**PRO 100 100 0**	Jednotka zpracování vzduchu	10
A0024310515	**PRO 100 100 0**	Jednotka zpracování vzduchu	10

Číslo OE dílu	Číslo ProVia / produkt		Strana
A0024310615	**PRO 100 100 0**	Jednotka zpracování vzduchu	10
A0024310715	**PRO 100 100 0**	Jednotka zpracování vzduchu	10
A0024311515	**PRO 100 100 0**	Jednotka zpracování vzduchu	10
A0024313815	**PRO 100 100 0**	Jednotka zpracování vzduchu	10
A0025422518	**PRO 032 002 0**	Snímač otáček kola	35
A0025422618	**PRO 032 011 0**	Snímač otáček kola	35
A0025423118	**PRO 032 000 0**	Snímač otáček kola	35
A0025423818	**PRO 032 011 0**	Snímač otáček kola	35
A0025426718	**PRO 412 031 0**	Snímač výšky ECAS	68
A0034305981	**PRO 645 009 0**	Ventil ruční brzdy	27
A0034315706	**PRO 934 005 0**	Víceokruhový jisticí ventil	16
A0035422618	**PRO 412 032 0**	Snímač výšky ECAS	68
A0044290644	**PRO 643 000 0**	Reléový ventil	29
A0044296344	**PRO 011 003 0**	Reléový ventil	29
A0044299444	**PRO 011 000 0**	Reléový ventil	29
A0044314105	**PRO 315 263 0**	Pedálový brzdič	25
A0054297444	**PRO 643 335 0**	Tlakový omezovací ventil	19
A0064205224	**PRO 714 710 0**	Brzdový válec	39
A0065427618	**PRO 032 010 0**	Snímač otáček kola	35
A0114205818	**PRO 432 001 0**	Pružinový brzdový válec	42
A0114205918	**PRO 432 001 0**	Pružinový brzdový válec	42
A0134206718	**PRO 492 006 0**	Pružinový brzdový válec	42
A0134206818	**PRO 492 006 0**	Pružinový brzdový válec	42
A0144200018	**PRO 432 001 0**	Pružinový brzdový válec	42
A0144200118	**PRO 432 001 0**	Pružinový brzdový válec	42
A0234204918	**PRO 421 002 0**	Pružinový brzdový válec	42
A68054200418	**PRO 032 003 0**	Snímač otáček kola	35

Faun

9970 7305720	**PRO 010 200 2**	Patrona	13
99707007090	**PRO 032 009 0**	Snímač otáček kola	35
99707305720	**PRO 124 701 2**	Patrona	13
99707766160	**PRO 643 308 0**	Tlakový omezovací ventil	19

FAW

160230576A	**PRO 051 006 0**	Posilovač spojky	74
1602305A70A	**PRO 051 004 0**	Posilovač spojky	74
1602305A70A/B	**PRO 051 005 0**	Posilovač spojky	74
1602305A7A	**PRO 051 005 0**	Posilovač spojky	74
2941605-55A	**PRO 412 002 0**	Elektromagnetický ventil ECAS	61
3614315-Y671/A	**PRO 412 031 0**	Snímač výšky ECAS	68
5001075CA/01-C00/B	**PRO 007 030 0**	Ventil pérování kabiny	58
5001075CA01/A	**PRO 007 030 0**	Ventil pérování kabiny	58
5001320-Q824A	**PRO 007 001 0**	Ventil pérování kabiny	58

Faymonville

01019	**PRO 527 001 0**	Odbrzďovací ventil přívěsu	31
1020	**PRO 527 004 0**	Odbrzďovací ventil přívěsu	31
10549	**PRO 648 004 0**	Brzdový ventil přívěsu	33
10553	**PRO 648 001 0**	Brzdový ventil přívěsu	33
13769	**PRO 412 001 0**	Elektromagnetický ventil ECAS	61
14177	**PRO 412 002 0**	Elektromagnetický ventil ECAS	61
214004	**PRO 412 030 0**	Snímač výšky ECAS	68
3852	**PRO 006 001 0**	Ventil vzduchového pérování	56
46031	**PRO 648 002 0**	Brzdový ventil přívěsu	33
5139	**PRO 006 003 0**	Ventil vzduchového pérování	56
7886	**PRO 527 005 0**	Odbrzďovací ventil přívěsu	31
84233	**PRO 421 002 0**	Pružinový brzdový válec	42

Feldbinder

001797	**PRO 006 003 0**	Ventil vzduchového pérování	56
006675	**PRO 527 001 0**	Odbrzďovací ventil přívěsu	31
006712	**PRO 527 004 0**	Odbrzďovací ventil přívěsu	31
011591	**PRO 643 307 0**	Tlakový omezovací ventil	19
011626	**PRO 527 002 0**	Odbrzďovací ventil přívěsu	31
071432	**PRO 006 001 0**	Ventil vzduchového pérování	56
083184	**PRO 412 002 0**	Elektromagnetický ventil ECAS	61
1016901	**PRO 032 120 0**	Otočný ventil pro zvedání/spouštění	60
1042813	**PRO 412 002 0**	Elektromagnetický ventil ECAS	61
297449	**PRO 648 002 0**	Brzdový ventil přívěsu	33
6916	**PRO 527 005 0**	Odbrzďovací ventil přívěsu	31

Fiat

5001843220	**PRO 011 007 0**	Reléový ventil	29

Fomoco

2C462B915AA	**PRO 010 200 2**	Patrona	13
2C462B915AA	**PRO 124 701 2**	Patrona	13

Fontenax

2100382	**PRO 461 101 0**	Pružinový brzdový válec	42
2100383	**PRO 461 101 0**	Pružinový brzdový válec	42

Ford

3C465C100AA	**PRO 007 001 0**	Ventil pérování kabiny	58

Číslo OE dílu	Číslo ProVia / produkt		Strana
4C452A131AA	**PRO 010 200 2**	Patrona	13
4C452A131AA	**PRO 124 701 2**	Patrona	13
4C462K433AA	**PRO 006 003 0**	Ventil vzduchového pérování	56
4C463038AA	**PRO 412 001 0**	Elektromagnetický ventil ECAS	61
6C462A131AA	**PRO 100 100 0**	Jednotka zpracování vzduchu	10
7C462B372AA	**PRO 032 010 0**	Snímač otáček kola	35
7C467K626AA	**PRO 051 004 0**	Posilovač spojky	74
98CT2B372AA	**PRO 032 001 0**	Snímač otáček kola	35
CT2K432AA	**PRO 006 001 0**	Ventil vzduchového pérování	56

Foton

1432116280002	**PRO 051 007 0**	Posilovač spojky	74
1612516205010	**PRO 051 006 0**	Posilovač spojky	74
1618029600001	**PRO 412 001 0**	Elektromagnetický ventil ECAS	61
1618029600001	**PRO 412 006 0**	Elektromagnetický ventil ECAS	61
1B24950201013	**PRO 007 036 0**	Ventil pérování kabiny	58
H4502A01056A0	**PRO 007 028 0**	Ventil pérování kabiny	58

Fruehauf

A-71519M70-A11	**PRO 527 001 0**	Odbrzďovací ventil přívěsu	31
A-FA4271-008	**PRO 527 004 0**	Odbrzďovací ventil přívěsu	31
AJV4526	**PRO 714 710 0**	Brzdový válec	39
CF351950/F001572	**PRO 006 003 0**	Ventil vzduchového pérování	56
CF352131	**PRO 006 001 0**	Ventil vzduchového pérování	56
CF352490	**PRO 010 200 2**	Patrona	13
CF352490	**PRO 124 701 2**	Patrona	13
F001572	**PRO 006 003 0**	Ventil vzduchového pérování	56
F005268	**PRO 006 001 0**	Ventil vzduchového pérování	56
M91000101	**340 901 060 2**	Brzdové destičky	51

GAZ

9254920000	**PRO 492 005 0**	Pružinový brzdový válec	42

Gigant

19123	**PRO 461 101 0**	Pružinový brzdový válec	42
19124	**PRO 461 101 0**	Pružinový brzdový válec	42
19125	**PRO 461 101 0**	Pružinový brzdový válec	42
719001007	**PRO 712 712 0**	Dvoumembránový pružinový brzdový válec	47
9291072	**340 901 060 2**	Brzdové destičky	51
9291073	**340 901 060 2**	Brzdové destičky	51
M91002703	**340 903 220 2**	Brzdové destičky	51
M91002704	**340 903 220 2**	Brzdové destičky	51

Číslo OE dílu	Číslo ProVia / produkt		Strana

Goldhofer

151118	**PRO 492 006 0**	Pružinový brzdový válec	42
151866	**PRO 643 307 0**	Tlakový omezovací ventil	19
152092	**PRO 527 004 0**	Odbrzďovací ventil přívěsu	31
157537	**PRO 006 003 0**	Ventil vzduchového pérování	56
159118	**PRO 032 020 0**	Otočný ventil pro zvedání/spouštění	60
160191	**PRO 527 001 0**	Odbrzďovací ventil přívěsu	31
162347	**PRO 006 001 0**	Ventil vzduchového pérování	56
163413	**PRO 648 003 0**	Brzdový ventil přívěsu	33
163414	**PRO 648 001 0**	Brzdový ventil přívěsu	33
163623	**PRO 527 002 0**	Odbrzďovací ventil přívěsu	31
164265	**PRO 527 005 0**	Odbrzďovací ventil přívěsu	31
165646	**PRO 412 002 0**	Elektromagnetický ventil ECAS	61
167732	**PRO 648 002 0**	Brzdový ventil přívěsu	33
168923	**PRO 412 005 0**	Elektromagnetický ventil ECAS	61
169345	**PRO 714 710 0**	Brzdový válec	39
254559	**PRO 410 003 0**	Vysoušeč vzduchu	8

Haldex

03104109	**PRO 010 200 2**	Patrona	13
125160001	**PRO 714 710 0**	Brzdový válec	39
1352024004	**PRO 712 713 0**	Dvoumembránový pružinový brzdový válec	47
1363430001	**PRO 712 712 0**	Dvoumembránový pružinový brzdový válec	47
3104109	**PRO 124 701 2**	Patrona	13
346187001	**PRO 712 713 0**	Dvoumembránový pružinový brzdový válec	47
352018001	**PRO 527 004 0**	Odbrzďovací ventil přívěsu	31
352044001	**PRO 527 005 0**	Odbrzďovací ventil přívěsu	31
352044001	**PRO 527 006 0**	Odbrzďovací ventil přívěsu	31
352045000	**PRO 527 005 0**	Odbrzďovací ventil přívěsu	31
352045001	**PRO 527 005 0**	Odbrzďovací ventil přívěsu	31
612017091	**PRO 006 003 0**	Ventil vzduchového pérování	56
612032001	**PRO 006 001 0**	Ventil vzduchového pérování	56
950310099	**PRO 010 200 2**	Patrona	13
950310099	**PRO 124 701 2**	Patrona	13

Hendrickson

4231047100	**PRO 714 710 0**	Brzdový válec	39

Číslo OE dílu	Číslo ProVia / produkt		Strana
464/006/002/0	**PRO 006 003 0**	Ventil vzduchového pérování	56
464/006/100/0	**PRO 006 001 0**	Ventil vzduchového pérování	56
963/001/012/0	**PRO 527 001 0**	Odbrzďovací ventil přívěsu	31
963/001/052/0	**PRO 527 006 0**	Odbrzďovací ventil přívěsu	31
963/006/001/0	**PRO 527 004 0**	Odbrzďovací ventil přívěsu	31
HB100197	**PRO 648 001 0**	Brzdový ventil přívěsu	33

Hino

S31A0E0780	**PRO 051 004 0**	Posilovač spojky	74
S49UO-EOF60	**PRO 492 002 0**	Pružinový brzdový válec	42
S49UO-EOJ20	**PRO 492 002 0**	Pružinový brzdový válec	42

Hyundai

4170077000K	**PRO 051 004 0**	Posilovač spojky	74
558018KZZ0	**PRO 412 007 0**	Elektromagnetický ventil ECAS	61
558018R900	**PRO 412 005 0**	Elektromagnetický ventil ECAS	61
558028KZZ0	**PRO 412 000 0**	Elektromagnetický ventil ECAS	61
558508D000	**PRO 412 031 0**	Snímač výšky ECAS	68
559507K700	**PRO 412 001 0**	Elektromagnetický ventil ECAS	61
594507C700	**PRO 010 300 0**	Tlakový omezovací ventil	19
946007A050	**PRO 032 003 0**	Snímač otáček kola	35
946007A150	**PRO 032 001 0**	Snímač otáček kola	35
946007A500	**PRO 032 010 0**	Snímač otáček kola	35
946007A550	**PRO 032 010 0**	Snímač otáček kola	35
B587105K200	**PRO 315 008 0**	Pedálový brzdič	25

Irisbus

2996068	**340 902 003 2**	Brzdové destičky	51
41200708	**PRO 412 031 0**	Snímač výšky ECAS	68
41211011	**PRO 412 005 0**	Elektromagnetický ventil ECAS	61
41211012	**PRO 412 002 0**	Elektromagnetický ventil ECAS	61
41211013	**PRO 412 001 0**	Elektromagnetický ventil ECAS	61
42079486	**PRO 122 006 0**	Vysoušeč vzduchu	8
5001020312	**340 902 003 2**	Brzdové destičky	51
500310195	**PRO 412 001 0**	Elektromagnetický ventil ECAS	61
5006028410	**340 902 003 2**	Brzdové destičky	51

Číslo OE dílu	Číslo ProVia / produkt		Strana
5010556022	**PRO 051 006 0**	Posilovač spojky	74
8137622	**PRO 122 005 0**	Vysoušeč vzduchu	8
8160475	**PRO 122 005 0**	Vysoušeč vzduchu	8

Irizar

8015529	**PRO 412 006 0**	Elektromagnetický ventil ECAS	61
8015530	**PRO 412 001 0**	Elektromagnetický ventil ECAS	61
8015544	**PRO 412 030 0**	Snímač výšky ECAS	68

Isuzo

1825637130	**PRO 412 001 0**	Elektromagnetický ventil ECAS	61
1825639780	**PRO 412 002 0**	Elektromagnetický ventil ECAS	61

Iveco

04780200	**PRO 643 031 0**	Tlakový omezovací ventil	19
08137622	**PRO 122 005 0**	Vysoušeč vzduchu	8
110450	**PRO 122 006 0**	Vysoušeč vzduchu	8
174767	**PRO 010 200 2**	Patrona	13
174767	**PRO 124 701 2**	Patrona	13
1906043	**340 902 005 2**	Brzdové destičky	51
1906146	**340 902 005 2**	Brzdové destičky	51
1906297	**340 902 005 2**	Brzdové destičky	51
1906401	**340 904 002 2**	Brzdové destičky	51
1906416	**340 904 000 2**	Brzdové destičky	51
1906467	**340 175 000 2**	Brzdové destičky	51
1907612	**PRO 010 200 2**	Patrona	13
1907612	**PRO 124 701 2**	Patrona	13
2130912136	**PRO 010 200 2**	Patrona	13
2130912136	**PRO 124 701 2**	Patrona	13
2992261	**PRO 010 200 2**	Patrona	13
2992261	**PRO 124 701 2**	Patrona	13
2992336	**340 901 060 2**	Brzdové destičky	51
2992339	**340 904 002 2**	Brzdové destičky	51
2992348	**340 901 070 2**	Brzdové destičky	51
2992476	**340 901 070 2**	Brzdové destičky	51
2995637	**340 901 070 2**	Brzdové destičky	51
2995809	**340 901 070 2**	Brzdové destičky	51
2995819	**340 901 070 2**	Brzdové destičky	51
2995938	**340 901 070 2**	Brzdové destičky	51
2996378	**340 901 070 2**	Brzdové destičky	51

Číslo OE dílu	Číslo ProVia / produkt		Strana
2996430	**340 175 000 2**	Brzdové destičky	51
2996468	**340 901 060 2**	Brzdové destičky	51
2996515	**340 901 070 2**	Brzdové destičky	51
2996532	**340 904 001 2**	Brzdové destičky	51
3351454R1	**PRO 010 200 2**	Patrona	13
3351454R1	**PRO 124 701 2**	Patrona	13
412 113 34	**PRO 007 001 0**	Ventil pérování kabiny	58
41200560	**PRO 032 004 0**	Snímač otáček kola	35
41200561	**PRO 032 004 0**	Snímač otáček kola	35
41200708	**PRO 412 031 0**	Snímač výšky ECAS	68
41211011	**PRO 412 005 0**	Elektromagnetický ventil ECAS	61
41211012	**PRO 412 002 0**	Elektromagnetický ventil ECAS	61
41211013	**PRO 412 001 0**	Elektromagnetický ventil ECAS	61
41211278	**340 901 070 2**	Brzdové destičky	51
41212279	**340 901 070 2**	Brzdové destičky	51
42079486	**PRO 122 006 0**	Vysoušeč vzduchu	8
42079586	**PRO 122 006 0**	Vysoušeč vzduchu	8
42535791	**340 904 002 2**	Brzdové destičky	51
42536101	**340 904 001 2**	Brzdové destičky	51
42554824	**PRO 032 010 0**	Snímač otáček kola	35
42555669	**340 904 000 2**	Brzdové destičky	51
4324100350	**PRO 122 005 0**	Vysoušeč vzduchu	8
4460000009	**PRO 032 001 0**	Snímač otáček kola	35
4783981	**PRO 315 008 0**	Pedálový brzdič	25
500002862	**PRO 032 020 0**	Otočný ventil pro zvedání/ spouštění	60
500004419	**PRO 410 003 0**	Vysoušeč vzduchu	8
500055372	**340 175 000 2**	Brzdové destičky	51
500070461	**PRO 032 000 0**	Snímač otáček kola	35
500070484	**PRO 400 001 0**	Vysoušeč vzduchu	8
500310195	**PRO 412 001 0**	Elektromagnetický ventil ECAS	61
500590358	**PRO 461 101 0**	Pružinový brzdový válec	42
5006002630	**PRO 015 004 0**	Tlakový omezovací ventil	19
5006010272	**PRO 032 003 0**	Snímač otáček kola	35
5006028410	**340 902 003 2**	Brzdové destičky	51
5010260188	**PRO 492 006 0**	Pružinový brzdový válec	42
5010556022	**PRO 051 006 0**	Posilovač spojky	74
503135256	**PRO 010 200 2**	Patrona	13
503135256	**PRO 124 701 2**	Patrona	13
503136113	**340 902 003 2**	Brzdové destičky	51

Číslo OE dílu	Číslo ProVia / produkt		Strana
503142454	**340 902 003 2**	Brzdové destičky	51
504013848	**PRO 032 010 0**	Snímač otáček kola	35
5801103156	**PRO 315 077 0**	Pedálový brzdič	25
5801115879	**PRO 032 000 0**	Snímač otáček kola	35
7000343220	**PRO 410 003 0**	Vysoušeč vzduchu	8
8123564	**PRO 010 200 2**	Patrona	13
8123564	**PRO 124 701 2**	Patrona	13
8132394	**PRO 645 006 0**	Ventil ruční brzdy	27
8160471	**PRO 122 005 0**	Vysoušeč vzduchu	8
8160475	**PRO 122 005 0**	Vysoušeč vzduchu	8
8169587	**PRO 015 072 0**	Tlakový omezovací ventil	19
8188642	**PRO 007 001 0**	Ventil pérování kabiny	58
8190948	**PRO 010 200 2**	Patrona	13
8190948	**PRO 124 701 2**	Patrona	13
9010099029	**PRO 122 006 0**	Vysoušeč vzduchu	8
9441032808	**PRO 032 000 0**	Snímač otáček kola	35
980829	**PRO 410 003 0**	Vysoušeč vzduchu	8
981819	**PRO 410 003 0**	Vysoušeč vzduchu	8
98405732	**PRO 645 006 0**	Ventil ruční brzdy	27
E4420001838	**PRO 010 200 2**	Patrona	13
E4420001838	**PRO 124 701 2**	Patrona	13
M78121482	**PRO 412 030 0**	Snímač výšky ECAS	68

JAC

64006-Y4010XZ	**PRO 007 001 0**	Ventil pérování kabiny	58

John Deere

AL202707A	**PRO 410 003 0**	Vysoušeč vzduchu	8
AL204884	**PRO 010 200 2**	Patrona	13
AL204884	**PRO 124 701 2**	Patrona	13

Kaessbohrer

21145210032	**PRO 412 002 0**	Elektromagnetický ventil ECAS	61
21150110028	**PRO 412 002 0**	Elektromagnetický ventil ECAS	61
21151103133	**PRO 032 120 0**	Otočný ventil pro zvedání/ spouštění	60
21151103150	**PRO 006 003 0**	Ventil vzduchového pérování	56
21151103151	**PRO 006 001 0**	Ventil vzduchového pérování	56
21151103152	**PRO 412 030 0**	Snímač výšky ECAS	68
21151103260	**PRO 527 005 0**	Odbrzďovací ventil přívěsu	31
68320504NGZ	**340 902 002 2**	Brzdové destičky	51
8283012000	**PRO 527 005 0**	Odbrzďovací ventil přívěsu	31

Číslo OE dílu	Číslo ProVia / produkt		Strana
82851740000	**PRO 527 001 0**	Odbrzďovací ventil přívěsu	31
8285388435	**340 902 002 2**	Brzdové destičky	51
8285388533	**340 902 002 2**	Brzdové destičky	51
8285408463	**340 902 002 2**	Brzdové destičky	51
8285408534	**340 902 002 2**	Brzdové destičky	51
8285499000	**PRO 006 001 0**	Ventil vzduchového pérování	56
8285515573	**340 901 070 2**	Brzdové destičky	51
8285521000	**340 902 002 2**	Brzdové destičky	51
8285522000	**340 902 002 2**	Brzdové destičky	51
8285525000	**340 902 002 2**	Brzdové destičky	51
8285526000	**340 902 002 2**	Brzdové destičky	51

Kalmar

9236180001	**PRO 006 003 0**	Ventil vzduchového pérování	56

Kamaz

960-3519300	**PRO 492 001 0**	Pružinový brzdový válec	42

Kempf

2001001	**PRO 714 710 0**	Brzdový válec	39
2001036	**PRO 714 710 0**	Brzdový válec	39
2102004	**PRO 527 001 0**	Odbrzďovací ventil přívěsu	31
2102005	**PRO 527 004 0**	Odbrzďovací ventil přívěsu	31
2102006	**PRO 527 005 0**	Odbrzďovací ventil přívěsu	31
2105005	**PRO 643 307 0**	Tlakový omezovací ventil	19
2129005	**PRO 006 003 0**	Ventil vzduchového pérování	56
2129007	**PRO 006 001 0**	Ventil vzduchového pérování	56

Kia

558018R900	**PRO 412 005 0**	Elektromagnetický ventil ECAS	61
558028KZZ0	**PRO 412 000 0**	Elektromagnetický ventil ECAS	61
558508D000	**PRO 412 031 0**	Snímač výšky ECAS	68
B587105K200	**PRO 315 008 0**	Pedálový brzdič	25

Kinglong

16MC104010	**PRO 051 006 0**	Posilovač spojky	74
16MC104010C1	**PRO 051 007 0**	Posilovač spojky	74
216500010	**PRO 051 004 0**	Posilovač spojky	74
216500050	**PRO 051 006 0**	Posilovač spojky	74
229600060	**PRO 006 003 0**	Ventil vzduchového pérování	56
29Y11-45020	**PRO 412 002 0**	Elektromagnetický ventil ECAS	61
29Y11-45025	**PRO 412 001 0**	Elektromagnetický ventil ECAS	61

Číslo OE dílu	Číslo ProVia / produkt		Strana

Knorr-Bremse

0054207724	**PRO 714 242 0**	Brzdový válec	39
0054208324	**PRO 714 242 0**	Brzdový válec	39
0084200624	**PRO 714 242 0**	Brzdový válec	39
0203277400	**PRO 714 019 0**	Brzdový válec	39
0203277500	**PRO 714 019 0**	Brzdový válec	39
0203277800	**PRO 714 241 0**	Brzdový válec	39
0203277900	**PRO 714 241 0**	Brzdový válec	39
0481026021	**PRO 011 004 0**	Reléový ventil	29
0481026026	**PRO 011 007 0**	Reléový ventil	29
0544434010	**PRO 714 019 0**	Brzdový válec	39
0544434020	**PRO 714 019 0**	Brzdový válec	39
0544436010	**PRO 714 241 0**	Brzdový válec	39
0544436020	**PRO 714 241 0**	Brzdový válec	39
1020756	**PRO 714 019 0**	Brzdový válec	39
118867	**PRO 714 241 0**	Brzdový válec	39
120920326	**PRO 714 030 0**	Brzdový válec	39
120924321	**PRO 714 242 0**	Brzdový válec	39
14315	**PRO 714 019 0**	Brzdový válec	39
1456901	**PRO 714 019 0**	Brzdový válec	39
1517954	**PRO 714 019 0**	Brzdový válec	39
1517956	**PRO 714 241 0**	Brzdový válec	39
1524853	**PRO 714 020 0**	Brzdový válec	39
1542896	**PRO 714 241 0**	Brzdový válec	39
1664253	**PRO 714 241 0**	Brzdový válec	39
17157	**PRO 714 241 0**	Brzdový válec	39
1932639	**PRO 714 019 0**	Brzdový válec	39
1932640	**PRO 714 241 0**	Brzdový válec	39
21151205030	**PRO 714 019 0**	Brzdový válec	39
272897	**PRO 010 200 2**	Patrona	13
272897	**PRO 124 701 2**	Patrona	13
272897SP	**PRO 010 200 2**	Patrona	13
272897SP	**PRO 124 701 2**	Patrona	13
3177339	**PRO 714 241 0**	Brzdový válec	39
337900	**PRO 714 019 0**	Brzdový válec	39
337902	**PRO 714 241 0**	Brzdový válec	39
3454106560	**PRO 714 710 0**	Brzdový válec	39
3454106760	**PRO 714 019 0**	Brzdový válec	39
3454106960	**PRO 714 241 0**	Brzdový válec	39
3454108160	**PRO 714 710 0**	Brzdový válec	39

ProVia™

Číslo OE dílu	Číslo ProVia / produkt		Strana
3454108260	**PRO 714 019 0**	Brzdový válec	39
3519015DA1S	**PRO 714 241 0**	Brzdový válec	39
4454106760	**PRO 714 019 0**	Brzdový válec	39
4454108260	**PRO 714 019 0**	Brzdový válec	39
481009014000	**PRO 015 004 0**	Tlakový omezovací ventil	19
481009022000	**PRO 643 001 0**	Tlakový omezovací ventil	19
481009029	**PRO 015 005 0**	Tlakový omezovací ventil	19
481009029000	**PRO 015 005 0**	Tlakový omezovací ventil	19
481026021000	**PRO 011 004 0**	Reléový ventil	29
481026022000	**PRO 011 006 0**	Reléový ventil	29
481026301000	**PRO 643 000 0**	Reléový ventil	29
481026307000	**PRO 011 003 0**	Reléový ventil	29
500590336	**PRO 714 241 0**	Brzdový válec	39
5021204036	**PRO 714 030 0**	Brzdový válec	39
54203924	**PRO 714 330 0**	Brzdový válec	39
70330019	**PRO 714 241 0**	Brzdový válec	39
7054433	**PRO 714 241 0**	Brzdový válec	39
7054446	**PRO 714 019 0**	Brzdový válec	39
74207424	**PRO 714 330 0**	Brzdový válec	39
81511016384	**PRO 714 020 0**	Brzdový válec	39
81511016434	**PRO 714 244 0**	Brzdový válec	39
81511016498	**PRO 714 244 0**	Brzdový válec	39
81511019384	**PRO 714 020 0**	Brzdový válec	39
A0054206824	**PRO 714 030 0**	Brzdový válec	39
A0074201224	**PRO 714 019 0**	Brzdový válec	39
A0074201424	**PRO 714 241 0**	Brzdový válec	39
A0084201524	**PRO 714 030 0**	Brzdový válec	39
AB4235061430	**PRO 714 241 0**	Brzdový válec	39
AC156A	**PRO 643 031 0**	Tlakový omezovací ventil	19
AC156B	**PRO 015 005 0**	Tlakový omezovací ventil	19
AC156B	**PRO 015 072 0**	Tlakový omezovací ventil	19
AC156C	**PRO 643 037 0**	Tlakový omezovací ventil	19
AC574AX	**PRO 011 004 0**	Reléový ventil	29
AC574AXY	**PRO 011 009 0**	Reléový ventil	29
AC574AY	**PRO 011 009 0**	Reléový ventil	29
AC574CXY	**PRO 011 004 0**	Reléový ventil	29
AC577A	**PRO 011 003 0**	Reléový ventil	29
AE4217	**PRO 527 004 0**	Odbrzďovací ventil přívěsu	31
AE4230	**PRO 527 006 0**	Odbrzďovací ventil přívěsu	31
AE4232	**PRO 527 002 0**	Odbrzďovací ventil přívěsu	31
AE4247	**PRO 527 005 0**	Odbrzďovací ventil přívěsu	31
AE4609	**PRO 122 001 0**	Čtyřokruhový jisticí ventil	17

Číslo OE dílu	Číslo ProVia / produkt		Strana
BS3300	**PRO 714 330 0**	Brzdový válec	39
BS3401	**PRO 714 030 0**	Brzdový válec	39
BS3404	**PRO 714 019 0**	Brzdový válec	39
BS3417	**PRO 714 020 0**	Brzdový válec	39
BS3435	**PRO 714 030 0**	Brzdový válec	39
BS3514	**PRO 714 242 0**	Brzdový válec	39
BS3526	**PRO 714 245 0**	Brzdový válec	39
BS3536	**PRO 714 244 0**	Brzdový válec	39
BS7400	**PRO 712 713 0**	Dvoumembránový pružinový brzdový válec	47
BS7401	**PRO 712 713 0**	Dvoumembránový pružinový brzdový válec	47
BS7402	**PRO 712 713 0**	Dvoumembránový pružinový brzdový válec	47
BS7403	**PRO 712 713 0**	Dvoumembránový pružinový brzdový válec	47
DB1151	**PRO 015 004 0**	Tlakový omezovací ventil	19
DB1155	**PRO 015 005 0**	Tlakový omezovací ventil	19
DPM90DA	**PRO 645 005 0**	Ventil ruční brzdy	27
DPM90EY	**PRO 645 006 0**	Ventil ruční brzdy	27
I61236	**PRO 010 302 0**	Tlakový omezovací ventil	19
I85127/004	**PRO 010 200 2**	Patrona	13
I85127/004	**PRO 124 701 2**	Patrona	13
I98289	**PRO 006 001 0**	Ventil vzduchového pérování	56
II14535	**PRO 714 330 0**	Brzdový válec	39
II14535	**PRO 714 710 0**	Brzdový válec	39
II17793/044	**PRO 010 200 2**	Patrona	13
II17793/044	**PRO 124 701 2**	Patrona	13
II19425	**PRO 006 003 0**	Ventil vzduchového pérování	56
II30448	**PRO 410 003 0**	Vysoušeč vzduchu	8
II31098	**PRO 714 019 0**	Brzdový válec	39
II32723	**PRO 714 245 0**	Brzdový válec	39
II34979	**PRO 010 200 2**	Patrona	13
II34979	**PRO 124 701 2**	Patrona	13
II35530	**PRO 100 100 0**	Jednotka zpracování vzduchu	10
II35530170	**PRO 100 100 0**	Jednotka zpracování vzduchu	10
II35531	**PRO 100 100 0**	Jednotka zpracování vzduchu	10
II36128	**PRO 527 006 0**	Odbrzďovací ventil přívěsu	31
II36131	**PRO 527 005 0**	Odbrzďovací ventil přívěsu	31
II36133I	**PRO 527 002 0**	Odbrzďovací ventil přívěsu	31
II36134	**PRO 527 001 0**	Odbrzďovací ventil přívěsu	31
II36160	**PRO 527 004 0**	Odbrzďovací ventil přívěsu	31

Číslo OE dílu	Číslo ProVia / produkt		Strana
II36160AT	**PRO 527 004 0**	Odbrzďovací ventil přívěsu	31
II37133	**PRO 714 244 0**	Brzdový válec	39
II37140	**PRO 714 710 0**	Brzdový válec	39
II37276	**PRO 432 001 0**	Pružinový brzdový válec	42
II37680	**PRO 934 005 0**	Víceokruhový jisticí ventil	16
II37680004	**PRO 934 005 0**	Víceokruhový jisticí ventil	16
II37680N50	**PRO 934 005 0**	Víceokruhový jisticí ventil	16
II38308FN00	**PRO 400 001 0**	Vysoušeč vzduchu	8
II38310F	**PRO 100 100 0**	Jednotka zpracování vzduchu	10
II38310F170	**PRO 100 100 0**	Jednotka zpracování vzduchu	10
II38310FN00	**PRO 100 100 0**	Jednotka zpracování vzduchu	10
II38311F	**PRO 100 100 0**	Jednotka zpracování vzduchu	10
II38311F170	**PRO 100 100 0**	Jednotka zpracování vzduchu	10
II38414FN00	**PRO 714 030 0**	Brzdový válec	39
II40100F	**PRO 010 200 2**	Patrona	13
II40100F	**PRO 124 701 2**	Patrona	13
II41300F	**PRO 124 000 2**	Patrona	13
K001185	**PRO 010 200 2**	Patrona	13
K001185	**PRO 124 701 2**	Patrona	13
K002624	**PRO 714 242 0**	Brzdový válec	39
K002624N00	**PRO 714 242 0**	Brzdový válec	39
K003996N00	**PRO 714 242 0**	Brzdový válec	39
K004171N00	**PRO 714 030 0**	Brzdový válec	39
K004486N00	**PRO 714 030 0**	Brzdový válec	39
K015589N00	**PRO 714 244 0**	Brzdový válec	39
K015591N00	**PRO 714 245 0**	Brzdový válec	39
K017710	**PRO 410 001 0**	Vysoušeč vzduchu	8
K023357	**PRO 122 008 0**	Vysoušeč vzduchu	8
K024634N00	**PRO 400 001 0**	Vysoušeč vzduchu	8
K037970N00	**PRO 712 712 0**	Dvoumembránový pružinový brzdový válec	47
K039454X00	**PRO 010 200 2**	Patrona	13
K039454X00	**PRO 124 701 2**	Patrona	13
K047865K50	**340 901 070 2**	Brzdové destičky	
LA6222	**PRO 410 004 0**	Vysoušeč vzduchu	8
LA8209	**PRO 122 007 0**	Vysoušeč vzduchu	8
LA8211	**PRO 410 004 0**	Vysoušeč vzduchu	8
LA8212	**PRO 410 004 0**	Vysoušeč vzduchu	8
LA8234	**PRO 410 003 0**	Vysoušeč vzduchu	8
LA8254	**PRO 410 004 0**	Vysoušeč vzduchu	8
LA8542	**PRO 410 001 0**	Vysoušeč vzduchu	8
LA9034	**PRO 400 001 0**	Vysoušeč vzduchu	8
N2504016063	**PRO 714 019 0**	Brzdový válec	39

Číslo OE dílu	Číslo ProVia / produkt		Strana
RE1110	**PRO 011 004 0**	Reléový ventil	29
SV1307	**PRO 006 003 0**	Ventil vzduchového pérování	56
SV1395	**PRO 006 003 0**	Ventil vzduchového pérování	56
SV1410	**PRO 006 001 0**	Ventil vzduchového pérování	56
WA4235050000	**PRO 714 019 0**	Brzdový válec	39
WA4235060010	**PRO 714 241 0**	Brzdový válec	39

Kögel

185055	**PRO 527 002 0**	Odbrzďovací ventil přívěsu	31
312470	**PRO 006 003 0**	Ventil vzduchového pérování	56
318955	**PRO 006 001 0**	Ventil vzduchového pérování	56
320136	**PRO 492 006 0**	Pružinový brzdový válec	42
326549	**PRO 010 200 2**	Patrona	13
326549	**PRO 124 701 2**	Patrona	13
332419	**PRO 007 001 0**	Ventil pérování kabiny	58
334652	**PRO 714 710 0**	Brzdový válec	39
336490	**PRO 527 005 0**	Odbrzďovací ventil přívěsu	31
338023/0	**PRO 032 120 0**	Otočný ventil pro zvedání/ spouštění	60
339077	**PRO 412 002 0**	Elektromagnetický ventil ECAS	61
6502260	**PRO 006 004 0**	Ventil vzduchového pérování	56
6503143/0	**PRO 412 030 0**	Snímač výšky ECAS	68
6503484	**PRO 032 220 0**	Otočný ventil pro zvedání/ spouštění	60
6609441	**PRO 712 712 0**	Dvoumembránový pružinový brzdový válec	47
6609442	**PRO 712 712 0**	Dvoumembránový pružinový brzdový válec	47

Krone

500945021	**PRO 527 004 0**	Odbrzďovací ventil přívěsu	31
500945035/1	**PRO 006 003 0**	Ventil vzduchového pérování	56
500945047	**PRO 032 020 0**	Otočný ventil pro zvedání/ spouštění	60
500945418	**PRO 527 001 0**	Odbrzďovací ventil přívěsu	31
505808613	**PRO 006 001 0**	Ventil vzduchového pérování	56
505812423	**PRO 527 005 0**	Odbrzďovací ventil přívěsu	31
505812505	**PRO 643 307 0**	Tlakový omezovací ventil	19
505812866	**PRO 714 710 0**	Brzdový válec	39
5058128660	**PRO 714 710 0**	Brzdový válec	39
505813933	**PRO 032 120 0**	Otočný ventil pro zvedání/ spouštění	60
505820513	**PRO 412 001 0**	Elektromagnetický ventil ECAS	61

Číslo OE dílu	Číslo ProVia / produkt		Strana
505820672/0	**PRO 412 002 0**	Elektromagnetický ventil ECAS	61
505820819	**PRO 032 009 0**	Snímač otáček kola	35
505821128	**PRO 412 005 0**	Elektromagnetický ventil ECAS	61
515003585	**PRO 032 220 0**	Otočný ventil pro zvedání/ spouštění	60
515005712	**PRO 412 030 0**	Snímač výšky ECAS	68
550017680	**PRO 712 712 0**	Dvoumembránový pružinový brzdový válec	47
58111590	**PRO 648 001 0**	Brzdový ventil přívěsu	33
5812423/0	**PRO 527 005 0**	Odbrzďovací ventil přívěsu	31
5812866	**PRO 714 710 0**	Brzdový válec	39
58128660	**PRO 714 710 0**	Brzdový válec	39
5813398	**PRO 412 002 0**	Elektromagnetický ventil ECAS	61
5813774	**PRO 412 005 0**	Elektromagnetický ventil ECAS	61
5813774	**PRO 412 007 0**	Elektromagnetický ventil ECAS	61
5813774/1	**PRO 412 007 0**	Elektromagnetický ventil ECAS	61
5816897/0	**PRO 648 002 0**	Brzdový ventil přívěsu	33
9454010	**PRO 643 308 0**	Tlakový omezovací ventil	19

Langendorf

1111172	**PRO 006 003 0**	Ventil vzduchového pérování	56
1111173	**PRO 006 001 0**	Ventil vzduchového pérování	56
1111648	**PRO 412 001 0**	Elektromagnetický ventil ECAS	61
1111649	**PRO 412 002 0**	Elektromagnetický ventil ECAS	61
1133253	**PRO 527 001 0**	Odbrzďovací ventil přívěsu	31
1133254	**PRO 527 005 0**	Odbrzďovací ventil přívěsu	31
1133255	**PRO 527 004 0**	Odbrzďovací ventil přívěsu	31
1273177	**PRO 412 030 0**	Snímač výšky ECAS	68

Lecitrailer

4110201	**PRO 006 003 0**	Ventil vzduchového pérování	56
4110241	**PRO 527 004 0**	Odbrzďovací ventil přívěsu	31
4110261	**PRO 006 001 0**	Ventil vzduchového pérování	56
4110691	**PRO 648 001 0**	Brzdový ventil přívěsu	33
4110841	**PRO 643 500 0**	Tlakový omezovací ventil	19
4110861	**PRO 032 120 0**	Otočný ventil pro zvedání/ spouštění	60
4112029	**PRO 461 101 0**	Pružinový brzdový válec	42
4501002	**PRO 412 030 0**	Snímač výšky ECAS	68

Leyland DAF

1302682	**PRO 412 001 0**	Elektromagnetický ventil ECAS	61
1304587	**PRO 412 002 0**	Elektromagnetický ventil ECAS	61
1343254	**PRO 412 001 0**	Elektromagnetický ventil ECAS	61
1365935	**PRO 412 030 0**	Snímač výšky ECAS	68
1703663	**PRO 011 008 0**	Reléový ventil	29
ABRA090	**PRO 412 002 0**	Elektromagnetický ventil ECAS	61
ABRA180	**PRO 412 001 0**	Elektromagnetický ventil ECAS	61
ABRA506	**PRO 412 030 0**	Snímač výšky ECAS	68
ABRB810	**PRO 412 002 0**	Elektromagnetický ventil ECAS	61
ABRB811	**PRO 412 001 0**	Elektromagnetický ventil ECAS	61
BBU8146	**PRO 010 200 2**	Patrona	13
BBU8146	**PRO 124 701 2**	Patrona	13
BBU9424	**PRO 010 200 2**	Patrona	13
BBU9424	**PRO 124 701 2**	Patrona	13
EXABRB613	**PRO 006 001 0**	Ventil vzduchového pérování	56

Liebherr

10102276	**PRO 527 005 0**	Odbrzďovací ventil přívěsu	31
10218885	**PRO 461 101 0**	Pružinový brzdový válec	42
11080017	**PRO 461 101 0**	Pružinový brzdový válec	42
502814801	**PRO 648 003 0**	Brzdový ventil přívěsu	33
502918201	**PRO 006 003 0**	Ventil vzduchového pérování	56
503200001	**PRO 006 001 0**	Ventil vzduchového pérování	56
571352308	**PRO 010 200 2**	Patrona	13
571352308	**PRO 124 701 2**	Patrona	13
571538008	**PRO 421 002 0**	Pružinový brzdový válec	42

Lohr

9730060010	**PRO 643 000 0**	Reléový ventil	29
A05020209	**PRO 527 001 0**	Odbrzďovací ventil přívěsu	31
A05020211	**PRO 527 004 0**	Odbrzďovací ventil přívěsu	31
A05020507	**PRO 006 003 0**	Ventil vzduchového pérování	56
A05021208	**PRO 648 002 0**	Brzdový ventil přívěsu	33
A05021210	**PRO 527 005 0**	Odbrzďovací ventil přívěsu	31
A05021228A	**PRO 006 004 0**	Ventil vzduchového pérování	56
A05021256	**PRO 006 001 0**	Ventil vzduchového pérování	56

Číslo OE dílu	Číslo ProVia / produkt		Strana
A05101487	**PRO 412 030 0**	Snímač výšky ECAS	68
F00257376	**PRO 412 001 0**	Elektromagnetický ventil ECAS	61
F00295081	**PRO 412 002 0**	Elektromagnetický ventil ECAS	61

Mafi

0005650008	**PRO 010 200 2**	Patrona	13
0005650008	**PRO 124 701 2**	Patrona	13
0005650018	**PRO 010 200 2**	Patrona	13
0005650018	**PRO 124 701 2**	Patrona	13
5661808	**PRO 006 003 0**	Ventil vzduchového pérování	56
5661833	**PRO 006 001 0**	Ventil vzduchového pérování	56

Mahle

78793135	**PRO 010 200 2**	Patrona	13
78793135	**PRO 124 701 2**	Patrona	13
AL12	**PRO 010 200 2**	Patrona	13
AL12	**PRO 124 701 2**	Patrona	13

MAN

11017334	**PRO 011 007 0**	Reléový ventil	29
1260667	**PRO 010 300 0**	Tlakový omezovací ventil	19
1368731	**PRO 010 200 2**	Patrona	13
1368731	**PRO 124 701 2**	Patrona	13
2T0607373F	**PRO 410 002 0**	Vysoušeč vzduchu	8
2TA607349	**PRO 410 003 0**	Vysoušeč vzduchu	8
2V5607373C	**PRO 410 001 0**	Vysoušeč vzduchu	8
2Z0601361F	**PRO 412 006 0**	Elektromagnetický ventil ECAS	61
2Z0607361G	**PRO 412 001 0**	Elektromagnetický ventil ECAS	61
4134534	**PRO 007 001 0**	Ventil pérování kabiny	58
4324102227	**PRO 010 200 2**	Patrona	13
4324102227	**PRO 124 701 2**	Patrona	13
64521516001	**PRO 122 001 0**	Čtyřokruhový jisticí ventil	17
81.50410-6146	**PRO 492 006 0**	Pružinový brzdový válec	42
81.50410-6674	**PRO 492 006 0**	Pružinový brzdový válec	42
81259026144	**PRO 412 005 0**	Elektromagnetický ventil ECAS	61
81259026144	**PRO 412 007 0**	Elektromagnetický ventil ECAS	61
81259026145	**PRO 412 002 0**	Elektromagnetický ventil ECAS	61
81259026146	**PRO 412 001 0**	Elektromagnetický ventil ECAS	61
81259026230	**PRO 412 007 0**	Elektromagnetický ventil ECAS	61
81259026237	**PRO 412 003 0**	Elektromagnetický ventil ECAS	61
81259026238	**PRO 412 002 0**	Elektromagnetický ventil ECAS	61
81259026239	**PRO 412 001 0**	Elektromagnetický ventil ECAS	61
81259029144	**PRO 412 005 0**	Elektromagnetický ventil ECAS	61
81259029144	**PRO 412 007 0**	Elektromagnetický ventil ECAS	61
81259029145	**PRO 412 002 0**	Elektromagnetický ventil ECAS	61
81259370040	**PRO 412 031 0**	Snímač výšky ECAS	68
81259370040	**PRO 412 033 0**	Snímač výšky ECAS	68
81271206117	**PRO 032 003 0**	Snímač otáček kola	35
81307256084	**PRO 051 002 0**	Posilovač spojky	74
81307256104	**PRO 051 003 0**	Posilovač spojky	74
81307256107	**PRO 051 002 0**	Posilovač spojky	74
81307256115	**PRO 411 011 0**	Posilovač spojky	74
81307256116	**PRO 051 001 0**	Posilovač spojky	74
81307259084	**PRO 051 002 0**	Posilovač spojky	74
81436066008	**PRO 011 004 0**	Reléový ventil	29
81436106129	**PRO 007 001 0**	Ventil pérování kabiny	58
81436196006	**PRO 032 020 0**	Otočný ventil pro zvedání/spouštění	60
81504106607	**PRO 420 001 0**	Pružinový brzdový válec	42
81504106608	**PRO 421 002 0**	Pružinový brzdový válec	42
81504106609	**PRO 421 002 0**	Pružinový brzdový válec	42
81504106610	**PRO 421 002 0**	Pružinový brzdový válec	42
81504106703	**PRO 420 001 0**	Pružinový brzdový válec	42
81504106704	**PRO 420 001 0**	Pružinový brzdový válec	42
81508205006	**340 902 002 2**	Brzdové destičky	51
81508205017	**340 901 060 2**	Brzdové destičky	51
81508205020	**340 902 002 2**	Brzdové destičky	51
81508205040	**340 902 002 2**	Brzdové destičky	51
81508205047	**340 902 002 2**	Brzdové destičky	51
81508205060	**340 902 002 2**	Brzdové destičky	51
81508205064	**340 902 002 2**	Brzdové destičky	51
81508205066	**340 902 002 2**	Brzdové destičky	51
81508205068	**340 902 002 2**	Brzdové destičky	51
81508205072	**340 902 003 2**	Brzdové destičky	51
81508205078	**340 902 002 2**	Brzdové destičky	51
81508205080	**340 902 003 2**	Brzdové destičky	51

Číslo OE dílu	Číslo ProVia / produkt		Strana
81508205085	**340 901 050 2**	Brzdové destičky	51
81508205087	**340 902 002 2**	Brzdové destičky	51
81508205091	**340 902 002 2**	Brzdové destičky	51
81508205094	**340 901 060 2**	Brzdové destičky	51
81508205098	**340 901 060 2**	Brzdové destičky	51
81508206000	**340 902 002 2**	Brzdové destičky	51
81508206002	**340 902 002 2**	Brzdové destičky	51
81508206004	**340 902 002 2**	Brzdové destičky	51
81508206006	**340 175 000 2**	Brzdové destičky	51
81508206008	**340 901 060 2**	Brzdové destičky	51
81508206014	**340 902 002 2**	Brzdové destičky	51
81508206016	**340 902 002 2**	Brzdové destičky	51
81508206020	**340 175 000 2**	Brzdové destičky	51
81508206022	**340 901 060 2**	Brzdové destičky	51
81508206025	**340 902 002 2**	Brzdové destičky	51
81508206030	**340 901 070 2**	Brzdové destičky	51
81508206032	**340 901 070 2**	Brzdové destičky	51
81508206033	**340 901 070 2**	Brzdové destičky	51
81508206034	**340 902 002 2**	Brzdové destičky	51
81508206036	**340 902 002 2**	Brzdové destičky	51
81508206041	**340 902 003 2**	Brzdové destičky	51
81508206042	**340 175 000 2**	Brzdové destičky	51
81508206043	**340 901 050 2**	Brzdové destičky	51
81508206044	**340 902 002 2**	Brzdové destičky	51
81508206046	**340 902 002 2**	Brzdové destičky	51
81508206051	**340 902 003 2**	Brzdové destičky	51
81508206052	**340 902 003 2**	Brzdové destičky	51
81508206054	**340 901 050 2**	Brzdové destičky	51
81508206055	**340 901 070 2**	Brzdové destičky	51
81508206056	**340 901 070 2**	Brzdové destičky	51
81508206058	**340 901 060 2**	Brzdové destičky	51
81508206059	**340 901 060 2**	Brzdové destičky	51
81508206060	**340 901 060 2**	Brzdové destičky	51
81508206061	**340 901 070 2**	Brzdové destičky	51
81508206065	**340 322 000 2**	Brzdové destičky	51
81508206066	**340 322 000 2**	Brzdové destičky	51
8150820646	**340 902 002 2**	Brzdové destičky	51
81508226044	**340 902 002 2**	Brzdové destičky	51
81511016425	**PRO 714 245 0**	Brzdový válec	39
81511016491	**PRO 714 245 0**	Brzdový válec	39
81521016150	**PRO 643 001 0**	Tlakový omezovací ventil	19
81521016153	**PRO 015 004 0**	Tlakový omezovací ventil	19
81521016269	**PRO 010 300 0**	Tlakový omezovací ventil	19
81521016270	**PRO 010 301 0**	Tlakový omezovací ventil	19
81521016283	**PRO 010 314 0**	Tlakový omezovací ventil	19
81521016284	**PRO 010 317 0**	Tlakový omezovací ventil	19
81521016285	**PRO 643 325 0**	Tlakový omezovací ventil	19
81521016287	**PRO 010 318 0**	Tlakový omezovací ventil	19
81521016294	**PRO 643 328 0**	Tlakový omezovací ventil	19
81521016295	**PRO 010 333 0**	Tlakový omezovací ventil	19
81521020008	**PRO 010 200 2**	Patrona	13
81521020008	**PRO 124 701 2**	Patrona	13
81521020009	**PRO 010 200 2**	Patrona	13
81521020009	**PRO 124 701 2**	Patrona	13
81521020010	**PRO 010 200 2**	Patrona	13
81521020010	**PRO 124 701 2**	Patrona	13
81521020015	**PRO 010 200 2**	Patrona	13
81521020015	**PRO 124 701 2**	Patrona	13
81521020016	**PRO 010 200 2**	Patrona	13
81521020016	**PRO 124 701 2**	Patrona	13
81521020019	**PRO 010 200 2**	Patrona	13
81521020019	**PRO 124 701 2**	Patrona	13
81521026001	**PRO 010 200 2**	Patrona	13
81521026001	**PRO 124 701 2**	Patrona	13
81521026024	**PRO 410 004 0**	Vysoušeč vzduchu	8
81521026027	**PRO 410 003 0**	Vysoušeč vzduchu	8
81521026048	**PRO 410 003 0**	Vysoušeč vzduchu	8
81521026097	**PRO 410 004 0**	Vysoušeč vzduchu	8
81521026098	**PRO 122 007 0**	Vysoušeč vzduchu	8
81521026100	**PRO 122 007 0**	Vysoušeč vzduchu	8
81521026209	**PRO 410 001 0**	Vysoušeč vzduchu	8
81521026219	**PRO 410 001 0**	Vysoušeč vzduchu	8
81521026223	**PRO 410 001 0**	Vysoušeč vzduchu	8
81521026367	**PRO 410 001 0**	Vysoušeč vzduchu	8
81521026368	**PRO 410 001 0**	Vysoušeč vzduchu	8
81521026369	**PRO 410 001 0**	Vysoušeč vzduchu	8
81521026399	**PRO 410 001 0**	Vysoušeč vzduchu	8
81521086025	**PRO 010 200 2**	Patrona	13
81521086025	**PRO 124 701 2**	Patrona	13
81521086026	**PRO 010 200 2**	Patrona	13
81521086026	**PRO 124 701 2**	Patrona	13
81521166067	**PRO 643 000 0**	Reléový ventil	29

Číslo OE dílu	Číslo ProVia / produkt		Strana
81521166068	**PRO 643 000 0**	Reléový ventil	29
81521166069	**PRO 643 000 0**	Reléový ventil	29
81521166070	**PRO 011 006 0**	Reléový ventil	29
81521166075	**PRO 011 003 0**	Reléový ventil	29
81521166089	**PRO 011 000 0**	Reléový ventil	29
81521169067	**PRO 643 000 0**	Reléový ventil	29
81521516095	**PRO 122 001 0**	Čtyřokruhový jisticí ventil	17
81521516098	**PRO 122 001 0**	Čtyřokruhový jisticí ventil	17
81521516099	**PRO 122 001 0**	Čtyřokruhový jisticí ventil	17
81521516105	**PRO 122 001 0**	Čtyřokruhový jisticí ventil	17
81521516106	**PRO 122 001 0**	Čtyřokruhový jisticí ventil	17
81523156156	**PRO 645 003 0**	Ventil ruční brzdy	27
81523156160	**PRO 645 003 0**	Ventil ruční brzdy	27
81523156161	**PRO 645 003 0**	Ventil ruční brzdy	27
81523156162	**PRO 645 003 0**	Ventil ruční brzdy	27
81523156171	**PRO 645 003 0**	Ventil ruční brzdy	27
81523156181	**PRO 645 003 0**	Ventil ruční brzdy	27
82259026237	**PRO 412 003 0**	Elektromagnetický ventil ECAS	61
82521016036	**PRO 015 005 0**	Tlakový omezovací ventil	19
82521020013	**PRO 010 200 2**	Patrona	13
82521020013	**PRO 124 701 2**	Patrona	13
84521016040	**PRO 643 307 0**	Tlakový omezovací ventil	19
8550001–4354	**PRO 315 008 0**	Pedálový brzdič	25
88521026001	**PRO 410 003 0**	Vysoušeč vzduchu	8
99100360454	**PRO 410 003 0**	Vysoušeč vzduchu	8
99100360471	**PRO 410 003 0**	Vysoušeč vzduchu	8
99100360822	**PRO 010 200 2**	Patrona	13
99100360822	**PRO 124 701 2**	Patrona	13
E41031426	**PRO 011 009 0**	Reléový ventil	29
N2255200060	**PRO 032 009 0**	Snímač otáček kola	35
N2259026005	**PRO 412 002 0**	Elektromagnetický ventil ECAS	61
N2259026006	**PRO 412 001 0**	Elektromagnetický ventil ECAS	61
N2307160011	**PRO 051 006 0**	Posilovač spojky	74
N2509990136	**PRO 007 010 0**	Ventil pérování kabiny	58
N2509990176	**PRO 010 200 2**	Patrona	13
N2509990176	**PRO 124 701 2**	Patrona	13
N2521160024	**PRO 648 001 0**	Brzdový ventil přívěsu	33
N2521160026	**PRO 648 002 0**	Brzdový ventil přívěsu	33
ZG005610007	**PRO 032 000 0**	Snímač otáček kola	35
ZG046010002	**PRO 010 200 2**	Patrona	13
ZG046010002	**PRO 124 701 2**	Patrona	13
ZG046430002	**PRO 934 005 0**	Víceokruhový jisticí ventil	16
ZG046460002	**PRO 122 003 0**	Čtyřokruhový jisticí ventil	17
ZG046560002	**PRO 011 002 0**	Reléový ventil	29
ZG046570002	**PRO 011 001 0**	Reléový ventil	29

MANN Filter

TB1374X	**PRO 010 200 2**	Patrona	13
TB1374X	**PRO 124 701 2**	Patrona	13

MAZ

9254920000	**PRO 492 005 0**	Pružinový brzdový válec	42
9700514370	**PRO 051 009 0**	Posilovač spojky	74
9700514570	**PRO 051 010 0**	Posilovač spojky	74

Meiller

39004882	**PRO 527 004 0**	Odbrzďovací ventil přívěsu	31
39004884	**PRO 527 005 0**	Odbrzďovací ventil přívěsu	31
706060/70044428	**PRO 648 002 0**	Brzdový ventil přívěsu	33
795113/39004636	**PRO 006 003 0**	Ventil vzduchového pérování	56
796890	**PRO 527 004 0**	Odbrzďovací ventil přívěsu	31
796892	**PRO 527 005 0**	Odbrzďovací ventil přívěsu	31
796894/39004885	**PRO 648 001 0**	Brzdový ventil přívěsu	33
798307/70009948	**PRO 412 002 0**	Elektromagnetický ventil ECAS	61
798385/70182397	**PRO 412 030 0**	Snímač výšky ECAS	68
798857/70193564	**PRO 412 002 0**	Elektromagnetický ventil ECAS	61
799027/70143221	**PRO 648 003 0**	Brzdový ventil přívěsu	33
799158/70045868	**PRO 006 001 0**	Ventil vzduchového pérování	56

Mercedes-Benz

0003278525	**PRO 412 000 0**	Elektromagnetický ventil ECAS	61
0024733006	**PRO 011 004 0**	Reléový ventil	29
0035422618	**PRO 412 032 0**	Snímač výšky ECAS	68
0044290644	**PRO 643 000 0**	Reléový ventil	29
0044291144	**PRO 643 000 0**	Reléový ventil	29
004429384480	**PRO 011 006 0**	Reléový ventil	29
0044297844	**PRO 011 007 0**	Reléový ventil	29
14200920	**340 904 004 2**	Brzdové destičky	51
14201520	**340 904 003 2**	Brzdové destičky	51
14209220	**340 904 004 2**	Brzdové destičky	51

Číslo OE dílu	Číslo ProVia / produkt		Strana
14210510	**340 901 050 2**	Brzdové destičky	51
14210610	**340 901 050 2**	Brzdové destičky	51
14211710	**340 901 060 2**	Brzdové destičky	51
14212510	**340 901 050 2**	Brzdové destičky	51
14212610	**340 901 050 2**	Brzdové destičky	51
15866342	**340 904 004 2**	Brzdové destičky	51
24200820	**340 902 002 2**	Brzdové destičky	51
2420222010	**340 901 070 2**	Brzdové destičky	51
24204920	**340 901 070 2**	Brzdové destičky	51
24205520	**340 902 002 2**	Brzdové destičky	51
24205720	**340 904 003 2**	Brzdové destičky	51
24206220	**340 904 003 2**	Brzdové destičky	51
24207820	**340 901 060 2**	Brzdové destičky	51
24207920	**340 901 060 2**	Brzdové destičky	51
34201120	**340 901 050 2**	Brzdové destičky	51
34201220	**340 901 050 2**	Brzdové destičky	51
34201520	**340 904 003 2**	Brzdové destičky	51
34201620	**340 901 070 2**	Brzdové destičky	51
34202020	**340 901 070 2**	Brzdové destičky	51
34202220	**340 901 070 2**	Brzdové destičky	51
34203520	**340 901 070 2**	Brzdové destičky	51
34203620	**340 904 004 2**	Brzdové destičky	51
34204420	**340 904 003 2**	Brzdové destičky	51
34204620	**340 904 001 2**	Brzdové destičky	51
34206620	**340 901 050 2**	Brzdové destičky	51
34207220	**340 901 050 2**	Brzdové destičky	51
34207320	**340 901 050 2**	Brzdové destičky	51
34207420	**340 904 004 2**	Brzdové destičky	51
34207720	**340 904 003 2**	Brzdové destičky	51
34208420	**340 902 002 2**	Brzdové destičky	51
4207520	**340 904 004 2**	Brzdové destičky	51
4210510	**340 901 070 2**	Brzdové destičky	51
4210710	**340 901 060 2**	Brzdové destičky	51
4210810	**340 901 060 2**	Brzdové destičky	51
4211010	**340 901 050 2**	Brzdové destičky	51
4211210	**340 901 050 2**	Brzdové destičky	51
4214310	**340 901 070 2**	Brzdové destičky	51
4215010	**340 901 060 2**	Brzdové destičky	51
44202220	**340 901 070 2**	Brzdové destičky	51
44204820	**340 904 003 2**	Brzdové destičky	51
44206020	**340 901 070 2**	Brzdové destičky	51
44206120	**340 901 050 2**	Brzdové destičky	51

Číslo OE dílu	Číslo ProVia / produkt		Strana
44207020	**340 901 073 2**	Brzdové destičky	51
4571306915S1	**PRO 510 930 2**	Hlava válců pro kompresory	23
54202320	**340 901 060 2**	Brzdové destičky	51
6694200020	**340 904 003 2**	Brzdové destičky	51
6694200120	**340 904 003 2**	Brzdové destičky	51
6704202820	**340 904 003 2**	Brzdové destičky	51
9054200020	**340 904 003 2**	Brzdové destičky	51
A0002540047	**PRO 051 008 0**	Posilovač spojky	74
A0002540447	**PRO 051 003 0**	Posilovač spojky	74
A0002541247	**PRO 051 008 0**	Posilovač spojky	74
A0002952818	**PRO 051 008 0**	Posilovač spojky	74
A0003276725	**PRO 412 001 0**	Elektromagnetický ventil ECAS	61
A0003278425	**PRO 412 004 0**	Elektromagnetický ventil ECAS	61
A0003279725	**PRO 412 006 0**	Elektromagnetický ventil ECAS	61
A0004207520	**340 904 004 2**	Brzdové destičky	51
A0004210510	**340 901 070 2**	Brzdové destičky	51
A0004210710	**340 901 060 2**	Brzdové destičky	51
A0004210810	**340 901 060 2**	Brzdové destičky	51
A0004211010	**340 901 050 2**	Brzdové destičky	51
A0004211210	**340 901 050 2**	Brzdové destičky	51
A0004214310	**340 901 070 2**	Brzdové destičky	51
A0004215010	**340 901 060 2**	Brzdové destičky	51
A0004290897	**PRO 010 200 2**	Patrona	13
A0004290897	**PRO 124 701 2**	Patrona	13
A0004291097	**PRO 010 200 2**	Patrona	13
A0004291097	**PRO 124 701 2**	Patrona	13
A0004291297	**PRO 010 200 2**	Patrona	13
A0004291297	**PRO 124 701 2**	Patrona	13
A0004293395	**PRO 010 200 2**	Patrona	13
A0004293395	**PRO 124 701 2**	Patrona	13
A0004293595	**PRO 010 200 2**	Patrona	13
A0004293595	**PRO 124 701 2**	Patrona	13
A0004293695	**PRO 010 200 2**	Patrona	13
A0004293695	**PRO 124 701 2**	Patrona	13
A0004293795	**PRO 010 200 2**	Patrona	13
A0004293795	**PRO 124 701 2**	Patrona	13
A0004300669	**PRO 010 200 2**	Patrona	13
A0004300669	**PRO 124 701 2**	Patrona	13

Číslo OE dílu	Číslo ProVia / produkt		Strana
A0004300969	**PRO 010 200 2**	Patrona	13
A0004300969	**PRO 124 701 2**	Patrona	13
A0014200920	**340 904 004 2**	Brzdové destičky	51
A0014201520	**340 904 003 2**	Brzdové destičky	51
A0014209220	**340 904 004 2**	Brzdové destičky	51
A0014210510	**340 901 050 2**	Brzdové destičky	51
A0014210610	**340 901 050 2**	Brzdové destičky	51
A0014211710	**340 901 060 2**	Brzdové destičky	51
A0014212510	**340 901 050 2**	Brzdové destičky	51
A0014212610	**340 901 050 2**	Brzdové destičky	51
A0014312215	**PRO 122 008 0**	Vysoušeč vzduchu	8
A0014312315	**PRO 122 006 0**	Vysoušeč vzduchu	8
A0014318305	**PRO 315 008 0**	Pedálový brzdič	25
A0015423118	**PRO 032 003 0**	Snímač otáček kola	35
A0015423318	**PRO 032 011 0**	Snímač otáček kola	35
A0015426818	**PRO 032 002 0**	Snímač otáček kola	35
A0015427819	**PRO 032 002 0**	Snímač otáček kola	35
A0015428718	**PRO 032 003 0**	Snímač otáček kola	35
A0015428818	**PRO 032 011 0**	Snímač otáček kola	35
A0015428918	**PRO 032 011 0**	Snímač otáček kola	35
A0015866342	**340 904 004 2**	Brzdové destičky	51
A0019050400	**PRO 032 010 0**	Snímač otáček kola	35
A0024200820	**340 902 002 2**	Brzdové destičky	51
A0024202010	**340 901 070 2**	Brzdové destičky	51
A0024204920	**340 901 070 2**	Brzdové destičky	51
A0024205520	**340 902 002 2**	Brzdové destičky	51
A0024205720	**340 904 003 2**	Brzdové destičky	51
A0024206220	**340 904 003 2**	Brzdové destičky	51
A0024207820	**340 901 060 2**	Brzdové destičky	51
A0024207920	**340 901 060 2**	Brzdové destičky	51
A0025422518	**PRO 032 002 0**	Snímač otáček kola	35
A0025422618	**PRO 032 011 0**	Snímač otáček kola	35
A0025423118	**PRO 032 000 0**	Snímač otáček kola	35
A0025423818	**PRO 032 011 0**	Snímač otáček kola	35
A0025426718	**PRO 412 031 0**	Snímač výšky ECAS	68
A0034201120	**340 901 050 2**	Brzdové destičky	51
A0034201220	**340 901 050 2**	Brzdové destičky	51
A0034201520	**340 904 003 2**	Brzdové destičky	51
A0034201620	**340 901 070 2**	Brzdové destičky	51
A0034202020	**340 901 070 2**	Brzdové destičky	51
A0034202220	**340 901 070 2**	Brzdové destičky	51
A0034203520	**340 901 070 2**	Brzdové destičky	51

Číslo OE dílu	Číslo ProVia / produkt		Strana
A0034203620	**340 904 004 2**	Brzdové destičky	51
A0034204420	**340 904 003 2**	Brzdové destičky	51
A0034204620	**340 904 001 2**	Brzdové destičky	51
A0034206620	**340 901 050 2**	Brzdové destičky	51
A0034207220	**340 901 050 2**	Brzdové destičky	51
A0034207320	**340 901 050 2**	Brzdové destičky	51
A0034207420	**340 904 004 2**	Brzdové destičky	51
A0034207720	**340 904 003 2**	Brzdové destičky	51
A0034208420	**340 902 002 2**	Brzdové destičky	51
A0034291344	**PRO 011 004 0**	Reléový ventil	29
A0034310106	**PRO 643 001 0**	Tlakový omezovací ventil	19
A0044202220	**340 901 070 2**	Brzdové destičky	51
A0044204820	**340 904 003 2**	Brzdové destičky	51
A0044206020	**340 901 070 2**	Brzdové destičky	51
A0044206120	**340 901 050 2**	Brzdové destičky	51
A0044207020	**340 901 073 2**	Brzdové destičky	51
A0044299644	**PRO 643 331 0**	Tlakový omezovací ventil	19
A0044314105	**PRO 315 263 0**	Pedálový brzdič	25
A0044314605	**PRO 315 264 0**	Pedálový brzdič	25
A0044315905	**PRO 315 264 0**	Pedálový brzdič	25
A0054202320	**340 901 060 2**	Brzdové destičky	51
A0054293244	**PRO 643 330 0**	Tlakový omezovací ventil	19
A0054297444	**PRO 643 335 0**	Tlakový omezovací ventil	19
A0054298544	**PRO 643 339 0**	Tlakový omezovací ventil	19
A0064205224	**PRO 714 710 0**	Brzdový válec	39
A0065427618	**PRO 032 010 0**	Snímač otáček kola	35
A0114205818	**PRO 432 001 0**	Pružinový brzdový válec	42
A0114205918	**PRO 432 001 0**	Pružinový brzdový válec	42
A0114209118	**PRO 432 001 0**	Pružinový brzdový válec	42
A0144200018	**PRO 432 001 0**	Pružinový brzdový válec	42
A0144200118	**PRO 432 001 0**	Pružinový brzdový válec	42
A0154209318	**PRO 481 012 0**	Pružinový brzdový válec	42
A0164204018	**PRO 420 001 0**	Pružinový brzdový válec	42
A0194205618	**PRO 481 012 0**	Pružinový brzdový válec	42
A0194205718	**PRO 481 012 0**	Pružinový brzdový válec	42
A0194207718	**PRO 491 003 0**	Pružinový brzdový válec	42
A0194207818	**PRO 491 003 0**	Pružinový brzdový válec	42
A0194209118	**PRO 491 002 0**	Pružinový brzdový válec	42
A0194209218	**PRO 491 002 0**	Pružinový brzdový válec	42
A0204203318	**PRO 480 010 0**	Pružinový brzdový válec	42

Číslo OE dílu	Číslo ProVia / produkt		Strana
A0204203418	**PRO 480 010 0**	Pružinový brzdový válec	42
A0204203518	**PRO 480 010 0**	Pružinový brzdový válec	42
A0204203618	**PRO 480 010 0**	Pružinový brzdový válec	42
A0234205318	**PRO 481 012 0**	Pružinový brzdový válec	42
A0234205418	**PRO 481 012 0**	Pružinový brzdový válec	42
A0234207018	**PRO 481 012 0**	Pružinový brzdový válec	42
A0234207118	**PRO 481 012 0**	Pružinový brzdový válec	42
A0244200918	**PRO 461 101 0**	Pružinový brzdový válec	42
A0244201018	**PRO 461 101 0**	Pružinový brzdový válec	42
A15-0101	**PRO 032 000 0**	Snímač otáček kola	35
A6694200020	**340 904 003 2**	Brzdové destičky	51
A6694200120	**340 904 003 2**	Brzdové destičky	51
A6704202820	**340 904 003 2**	Brzdové destičky	51
A9054200020	**340 904 003 2**	Brzdové destičky	51

Meritor

20533205	**PRO 491 004 0**	Pružinový brzdový válec	42
3276-X-1142	**PRO 499 001 0**	Pružinový brzdový válec	42
3276-Y-1143	**PRO 499 001 0**	Pružinový brzdový válec	42
68324558	**340 902 003 2**	Brzdové destičky	51
68325346	**340 902 003 2**	Brzdové destičky	51
68326015	**340 902 003 2**	Brzdové destičky	51
MDP1314	**340 902 004 2**	Brzdové destičky	51
MDP5038	**340 902 002 2**	Brzdové destičky	51
MDP5065	**340 902 002 2**	Brzdové destičky	51
MDP5076	**340 902 004 2**	Brzdové destičky	51

NATO

4810123666446	**PRO 412 001 0**	Elektromagnetický ventil ECAS	61
6695123889365	**PRO 412 030 0**	Snímač výšky ECAS	68

Neoplan

1101016529	**PRO 412 001 0**	Elektromagnetický ventil ECAS	61
11017339	**PRO 015 004 0**	Tlakový omezovací ventil	19
11017447	**PRO 410 003 0**	Vysoušeč vzduchu	8
110243200	**PRO 015 004 0**	Tlakový omezovací ventil	19
502657308	**PRO 410 003 0**	Vysoušeč vzduchu	8
7128000	**PRO 527 004 0**	Odbrzďovací ventil přívěsu	31
7133000	**PRO 527 005 0**	Odbrzďovací ventil přívěsu	31
81259026145	**PRO 412 002 0**	Elektromagnetický ventil ECAS	61
81259026146	**PRO 412 001 0**	Elektromagnetický ventil ECAS	61
81259026230	**PRO 412 007 0**	Elektromagnetický ventil ECAS	61
81259026237	**PRO 412 003 0**	Elektromagnetický ventil ECAS	61
81259026239	**PRO 412 001 0**	Elektromagnetický ventil ECAS	61
81259370040	**PRO 412 033 0**	Snímač výšky ECAS	68
81271206117	**PRO 032 003 0**	Snímač otáček kola	35
81307256084	**PRO 051 002 0**	Posilovač spojky	74
81307256104	**PRO 051 003 0**	Posilovač spojky	74
81307256115	**PRO 411 011 0**	Posilovač spojky	74
81307256116	**PRO 051 001 0**	Posilovač spojky	74
81521026098	**PRO 122 007 0**	Vysoušeč vzduchu	8
81521166068	**PRO 643 000 0**	Reléový ventil	29
81521516098	**PRO 122 001 0**	Čtyřokruhový jisticí ventil	17
82135100	**340 901 070 2**	Brzdové destičky	51

Nissan

410609X425	**340 902 005 2**	Brzdové destičky	51
41060G490A	**340 904 005 2**	Brzdové destičky	51
41060MB225	**340 904 001 2**	Brzdové destičky	51
41060MB625	**340 904 001 2**	Brzdové destičky	51
47540D6400	**PRO 410 003 0**	Vysoušeč vzduchu	8
479009X600	**PRO 032 010 0**	Snímač otáček kola	35
5000295329	**340 904 005 2**	Brzdové destičky	51
5000815574	**340 904 005 2**	Brzdové destičky	51
69052941	**340 904 005 2**	Brzdové destičky	51
7701203700	**340 904 005 2**	Brzdové destičky	51

Nooteboom

0308065	**PRO 527 002 0**	Odbrzďovací ventil přívěsu	31
1319581	**PRO 527 005 0**	Odbrzďovací ventil přívěsu	31
14338	**PRO 714 710 0**	Brzdový válec	39
16062	**PRO 412 002 0**	Elektromagnetický ventil ECAS	61
1664248	**PRO 461 101 0**	Pružinový brzdový válec	42
1664252	**PRO 461 101 0**	Pružinový brzdový válec	42
1745134	**PRO 648 002 0**	Brzdový ventil přívěsu	33
1815504	**PRO 714 710 0**	Brzdový válec	39
308033	**PRO 648 001 0**	Brzdový ventil přívěsu	33
308063	**PRO 527 004 0**	Odbrzďovací ventil přívěsu	31
308066	**PRO 527 001 0**	Odbrzďovací ventil přívěsu	31
309101	**PRO 006 003 0**	Ventil vzduchového pérování	56

Číslo OE dílu	Číslo ProVia / produkt		Strana
3323119	**PRO 006 001 0**	Ventil vzduchového pérování	56
3478622	**PRO 412 030 0**	Snímač výšky ECAS	68
3478624	**PRO 412 002 0**	Elektromagnetický ventil ECAS	61

Orthaus

49501101000	**PRO 527 004 0**	Odbrzďovací ventil přívěsu	31
495039	**PRO 006 003 0**	Ventil vzduchového pérování	56
495040	**PRO 006 001 0**	Ventil vzduchového pérování	56
495058	**PRO 527 001 0**	Odbrzďovací ventil přívěsu	31
495060	**PRO 527 005 0**	Odbrzďovací ventil přívěsu	31
495068	**PRO 412 001 0**	Elektromagnetický ventil ECAS	61

Otokar

12F00-08085-AA	**PRO 122 006 0**	Vysoušeč vzduchu	8
16N00-05728-BA	**PRO 032 000 0**	Snímač otáček kola	35
A-IF0503	**PRO 527 005 0**	Odbrzďovací ventil přívěsu	31
A-IF0772	**PRO 527 004 0**	Odbrzďovací ventil přívěsu	31
A-IF0944	**PRO 527 006 0**	Odbrzďovací ventil přívěsu	31
A-IF2063	**PRO 412 030 0**	Snímač výšky ECAS	68
F005268	**PRO 006 001 0**	Ventil vzduchového pérování	56

Paccar

08-02772	**PRO 417 004 0**	Ventil pérování kabiny	58
1361393	**PRO 032 000 0**	Snímač otáček kola	35
1365935	**PRO 412 030 0**	Snímač výšky ECAS	68
1400071	**PRO 032 010 0**	Snímač otáček kola	35
1503133	**PRO 643 307 0**	Tlakový omezovací ventil	19
1504929	**PRO 032 001 0**	Snímač otáček kola	35
1504951	**PRO 032 000 0**	Snímač otáček kola	35
1504971	**PRO 315 180 0**	Pedálový brzdič	25
1505034	**PRO 122 005 0**	Vysoušeč vzduchu	8
1505052	**PRO 032 010 0**	Snímač otáček kola	35
1505094	**PRO 643 001 0**	Tlakový omezovací ventil	19
1505095	**PRO 015 005 0**	Tlakový omezovací ventil	19
1505096	**PRO 643 031 0**	Tlakový omezovací ventil	19
1505097	**PRO 015 072 0**	Tlakový omezovací ventil	19
1505143R	**PRO 051 008 0**	Posilovač spojky	74
1505215	**PRO 032 003 0**	Snímač otáček kola	35
1505406	**PRO 122 003 0**	Čtyřokruhový jisticí ventil	17
1506003	**PRO 032 001 0**	Snímač otáček kola	35
1506171	**PRO 648 002 0**	Brzdový ventil přívěsu	33
1506196	**PRO 643 500 0**	Tlakový omezovací ventil	19
1506464	**PRO 051 008 0**	Posilovač spojky	74
1506465R	**PRO 051 002 0**	Posilovač spojky	74
1506467	**PRO 051 006 0**	Posilovač spojky	74
1517895	**PRO 015 004 0**	Tlakový omezovací ventil	19
1518008	**PRO 032 003 0**	Snímač otáček kola	35
1518009	**PRO 032 011 0**	Snímač otáček kola	35
1518065	**PRO 315 264 0**	Pedálový brzdič	25
1518113	**PRO 010 301 0**	Tlakový omezovací ventil	19
1519312	**PRO 648 004 0**	Brzdový ventil přívěsu	33
1524015	**PRO 015 072 0**	Tlakový omezovací ventil	19
1524828	**PRO 032 004 0**	Snímač otáček kola	35
1527600	**PRO 051 003 0**	Posilovač spojky	74
1528811	**PRO 412 032 0**	Snímač výšky ECAS	68
1528899	**PRO 010 333 0**	Tlakový omezovací ventil	19
1528902	**PRO 015 072 0**	Tlakový omezovací ventil	19
1529040	**PRO 032 002 0**	Snímač otáček kola	35
1529084	**PRO 491 004 0**	Pružinový brzdový válec	42
1658313	**PRO 643 308 0**	Tlakový omezovací ventil	19
1703663	**PRO 011 008 0**	Reléový ventil	29
1708305	**PRO 015 072 0**	Tlakový omezovací ventil	19
1778554	**PRO 032 000 0**	Snímač otáček kola	35
906782	**PRO 015 512 0**	Tlakový omezovací ventil	19

Prevost

N8893599	**340 901 070 2**	Brzdové destičky	51

Renault

20533213	**PRO 481 050 0**	Pružinový brzdový válec	42
20573922	**PRO 481 050 0**	Pružinový brzdový válec	42
20573923	**PRO 481 050 0**	Pružinový brzdový válec	42
20701803	**PRO 704 932 2**	Hlava válců pro kompresory	23
20713921	**PRO 491 001 0**	Pružinový brzdový válec	42
20713922	**PRO 491 001 0**	Pružinový brzdový válec	42
20809444	**PRO 481 050 0**	Pružinový brzdový válec	42
20809445	**PRO 481 050 0**	Pružinový brzdový válec	42
21283616	**PRO 481 050 0**	Pružinový brzdový válec	42
21283617	**PRO 481 050 0**	Pružinový brzdový válec	42
21283618	**PRO 481 050 0**	Pružinový brzdový válec	42
21296829	**PRO 032 016 0**	Snímač otáček kola	35
21326197	**PRO 481 050 0**	Pružinový brzdový válec	42
21326198	**PRO 481 050 0**	Pružinový brzdový válec	42
21326201	**PRO 481 050 0**	Pružinový brzdový válec	42
21326202	**PRO 481 050 0**	Pružinový brzdový válec	42

Číslo OE dílu	Číslo ProVia / produkt		Strana
21361881	**PRO 032 014 0**	Snímač otáček kola	35
21361893	**PRO 032 015 0**	Snímač otáček kola	35
21596228	**PRO 481 050 0**	Pružinový brzdový válec	42
21596229	**PRO 481 050 0**	Pružinový brzdový válec	42
21994025	**PRO 499 001 0**	Pružinový brzdový válec	42
22080435	**PRO 491 001 0**	Pružinový brzdový válec	42
22080447	**PRO 481 050 0**	Pružinový brzdový válec	42
22080448	**PRO 481 050 0**	Pružinový brzdový válec	42
24425719	**PRO 481 050 0**	Pružinový brzdový válec	42
24425720	**PRO 481 050 0**	Pružinový brzdový válec	42
4729000540	**PRO 412 005 0**	Elektromagnetický ventil ECAS	61
5000295421	**PRO 010 200 2**	Patrona	13
5000295421	**PRO 124 701 2**	Patrona	13
5001004902	**PRO 010 200 2**	Patrona	13
5001004902	**PRO 124 701 2**	Patrona	13
5001014704	**340 902 005 2**	Brzdové destičky	51
5001020312	**340 902 003 2**	Brzdové destičky	51
5001823000	**340 902 002 2**	Brzdové destičky	51
5001825339	**340 902 005 2**	Brzdové destičky	51
5001830112	**PRO 010 200 2**	Patrona	13
5001830112	**PRO 124 701 2**	Patrona	13
5001833104	**340 902 192 2**	Brzdové destičky	51
5001842048	**340 904 005 2**	Brzdové destičky	51
5001844747	**340 904 002 2**	Brzdové destičky	51
5001844748	**340 904 001 2**	Brzdové destičky	51
5001846034	**340 902 001 2**	Brzdové destičky	51
5001850859	**340 904 002 2**	Brzdové destičky	51
5001854342	**340 902 002 2**	Brzdové destičky	51
5001855646	**340 902 003 2**	Brzdové destičky	51
5001857615	**340 902 192 2**	Brzdové destičky	51
5001864363	**340 902 221 2**	Brzdové destičky	51
5001864364	**340 902 221 2**	Brzdové destičky	51
5001864365	**340 902 220 2**	Brzdové destičky	51
5001864380	**340 902 191 2**	Brzdové destičky	51
5001865750	**340 902 001 2**	Brzdové destičky	51
5001866951	**340 175 000 2**	Brzdové destičky	51
5001873218	**340 902 005 2**	Brzdové destičky	51
501006570	**PRO 051 004 0**	Posilovač spojky	74
5010136105	**PRO 007 023 0**	Ventil pérování kabiny	58
5010143096	**PRO 412 001 0**	Elektromagnetický ventil ECAS	61
5010143097	**PRO 412 005 0**	Elektromagnetický ventil ECAS	61
5010143097	**PRO 412 007 0**	Elektromagnetický ventil ECAS	61
5010216959	**PRO 499 001 0**	Pružinový brzdový válec	42
5010251265	**PRO 499 001 0**	Pružinový brzdový válec	42
5010260136	**PRO 007 007 0**	Ventil pérování kabiny	58
5010260186	**PRO 492 006 0**	Pružinový brzdový válec	42
5010260187	**PRO 492 006 0**	Pružinový brzdový válec	42
5010260188	**PRO 492 006 0**	Pružinový brzdový válec	42
5010260213	**PRO 006 003 0**	Ventil vzduchového pérování	56
5010260348	**PRO 492 006 0**	Pružinový brzdový válec	42
5010260349	**PRO 492 006 0**	Pružinový brzdový válec	42
5010260960	**PRO 499 001 0**	Pružinový brzdový válec	42
5010422332	**PRO 032 001 0**	Snímač otáček kola	35
5010422334	**PRO 032 003 0**	Snímač otáček kola	35
5010422344	**PRO 412 030 0**	Snímač výšky ECAS	68
5010422345	**PRO 412 001 0**	Elektromagnetický ventil ECAS	61
5010457151	**PRO 412 005 0**	Elektromagnetický ventil ECAS	61
5010457434	**PRO 412 002 0**	Elektromagnetický ventil ECAS	61
5010588270	**PRO 011 000 0**	Reléový ventil	29
5010604322	**PRO 032 000 0**	Snímač otáček kola	35
5010848607	**340 175 000 2**	Brzdové destičky	51
5021132574	**PRO 010 200 2**	Patrona	13
5021132574	**PRO 124 701 2**	Patrona	13
5021170070	**PRO 010 200 2**	Patrona	13
5021170070	**PRO 124 701 2**	Patrona	13
5021170076	**PRO 010 200 2**	Patrona	13
5021170076	**PRO 124 701 2**	Patrona	13
5021170121	**PRO 032 000 0**	Snímač otáček kola	35
5021170122	**PRO 032 000 0**	Snímač otáček kola	35
5021170123	**PRO 032 001 0**	Snímač otáček kola	35
5021170124	**PRO 032 009 0**	Snímač otáček kola	35
5021170189	**PRO 007 001 0**	Ventil pérování kabiny	58
5021170191	**PRO 007 010 0**	Ventil pérování kabiny	
5021170206	**PRO 015 005 0**	Tlakový omezovací ventil	19
5021170423	**PRO 527 001 0**	Odbrzďovací ventil přívěsu	31
5021170437	**PRO 051 008 0**	Posilovač spojky	74
5021170458	**PRO 643 000 0**	Reléový ventil	29

Číslo OE dílu	Číslo ProVia / produkt		Strana
5021170905	**PRO 934 005 0**	Víceokruhový jisticí ventil	16
5021171136	**PRO 100 100 0**	Jednotka zpracování vzduchu	10
5021175244	**PRO 100 100 0**	Jednotka zpracování vzduchu	10
5021208761	**PRO 648 001 0**	Brzdový ventil přívěsu	33
5021208823	**PRO 648 002 0**	Brzdový ventil přívěsu	33
5430018121	**PRO 010 200 2**	Patrona	13
5430018121	**PRO 124 701 2**	Patrona	13
68321585	**340 902 192 2**	Brzdové destičky	51
7420522028	**PRO 481 050 0**	Pružinový brzdový válec	42
7420522029	**PRO 481 050 0**	Pružinový brzdový válec	42
7420533196	**PRO 491 001 0**	Pružinový brzdový válec	42
7420533199	**PRO 491 001 0**	Pružinový brzdový válec	42
7420533213	**PRO 481 050 0**	Pružinový brzdový válec	42
7420560415	**340 902 191 2**	Brzdové destičky	51
7420573922	**PRO 481 050 0**	Pružinový brzdový válec	42
7420573923	**PRO 481 050 0**	Pružinový brzdový válec	42
7420713921	**PRO 491 001 0**	Pružinový brzdový válec	42
7420713922	**PRO 491 001 0**	Pružinový brzdový válec	42
7420721845	**PRO 481 050 0**	Pružinový brzdový válec	42
7420746460	**PRO 007 023 0**	Ventil pérování kabiny	58
7420746465	**PRO 007 007 0**	Ventil pérování kabiny	58
7420809445	**PRO 481 050 0**	Pružinový brzdový válec	42
7420813850	**PRO 645 004 0**	Ventil ruční brzdy	27
7420815460	**PRO 491 001 0**	Pružinový brzdový válec	42
7420974639	**PRO 491 001 0**	Pružinový brzdový válec	42
7420974642	**PRO 491 001 0**	Pružinový brzdový válec	42
7421283616	**PRO 481 050 0**	Pružinový brzdový válec	42
7421283617	**PRO 481 050 0**	Pružinový brzdový válec	42
7421283618	**PRO 481 050 0**	Pružinový brzdový válec	42
7421296829	**PRO 032 016 0**	Snímač otáček kola	35
7421326201	**PRO 481 050 0**	Pružinový brzdový válec	42
7421326202	**PRO 481 050 0**	Pružinový brzdový válec	42
7421339179	**PRO 015 072 0**	Tlakový omezovací ventil	19
7421380908	**PRO 491 001 0**	Pružinový brzdový válec	42
7421399915	**340 902 220 2**	Brzdové destičky	51
7421399929	**340 902 221 2**	Brzdové destičky	51
7421401943	**PRO 481 050 0**	Pružinový brzdový válec	42
7421401944	**PRO 481 050 0**	Pružinový brzdový válec	42
7421496557	**340 902 191 2**	Brzdové destičky	51
7421596228	**PRO 481 050 0**	Pružinový brzdový válec	42
7421596229	**PRO 481 050 0**	Pružinový brzdový válec	42
7421994025	**PRO 499 001 0**	Pružinový brzdový válec	42

Číslo OE dílu	Číslo ProVia / produkt		Strana
7422080435	**PRO 491 001 0**	Pružinový brzdový válec	42
7422080447	**PRO 481 050 0**	Pružinový brzdový válec	42
7422080448	**PRO 481 050 0**	Pružinový brzdový válec	42
7424425719	**PRO 481 050 0**	Pružinový brzdový válec	42
7424425720	**PRO 481 050 0**	Pružinový brzdový válec	42

Rockwell

15227419T	**340 902 003 2**	Brzdové destičky	51
68324558NZP	**340 902 003 2**	Brzdové destičky	51

Rosenbauer

542529	**PRO 480 010 0**	Pružinový brzdový válec	42
542530	**PRO 480 010 0**	Pružinový brzdový válec	42

SAE-SMB

9291063	**340 903 220 2**	Brzdové destičky	51
M100669	**340 901 070 2**	Brzdové destičky	51
M91002704	**340 903 220 2**	Brzdové destičky	51
M91004501	**340 901 070 2**	Brzdové destičky	51

SAF

04425010400	**PRO 006 003 0**	Ventil vzduchového pérování	56
3057007700	**340 901 070 2**	Brzdové destičky	51
3057007701	**340 901 070 2**	Brzdové destičky	51
3057007800	**340 901 060 2**	Brzdové destičky	51
3057007801	**340 901 060 2**	Brzdové destičky	51
3057007900	**340 901 070 2**	Brzdové destičky	51
3057008000	**340 195 000 2**	Brzdové destičky	51
3057008001	**340 195 000 2**	Brzdové destičky	51
3057008400	**340 225 000 2**	Brzdové destičky	51
3057008401	**340 225 000 2**	Brzdové destičky	51
3057008500	**340 901 073 2**	Brzdové destičky	51
3057008501	**340 901 073 2**	Brzdové destičky	51
3057317900	**340 903 220 2**	Brzdové destičky	51
4 454 1072 30	**PRO 712 712 0**	Dvoumembránový pružinový brzdový válec	47
4 454 1076 30	**PRO 712 712 0**	Dvoumembránový pružinový brzdový válec	47
4 454 1078 30	**PRO 712 713 0**	Dvoumembránový pružinový brzdový válec	47
4 454 1079 30	**PRO 712 713 0**	Dvoumembránový pružinový brzdový válec	47
4425013400	**PRO 006 001 0**	Ventil vzduchového pérování	56
4454106560	**PRO 714 710 0**	Brzdový válec	39
4454108160	**PRO 714 710 0**	Brzdový válec	39

Číslo OE dílu	Číslo ProVia / produkt		Strana
5317002300	**340 901 070 2**	Brzdové destičky	51
5317002400	**340 901 060 2**	Brzdové destičky	51

Samro

4000009	**PRO 527 001 0**	Odbrzďovací ventil přívěsu	31
4000227	**PRO 527 004 0**	Odbrzďovací ventil přívěsu	31
4000721	**PRO 006 001 0**	Ventil vzduchového pérování	56
4000932	**PRO 006 003 0**	Ventil vzduchového pérování	56
4001059	**PRO 527 006 0**	Odbrzďovací ventil přívěsu	31
4001199	**PRO 527 005 0**	Odbrzďovací ventil přívěsu	31
4001483	**PRO 006 002 0**	Ventil vzduchového pérování	56

Sanwa Seiki

1571020002	**PRO 934 005 0**	Víceokruhový jisticí ventil	16

Scania

1313803	**PRO 430 001 0**	Pružinový brzdový válec	42
1313813	**PRO 430 001 0**	Pružinový brzdový válec	42
1313819	**PRO 431 001 0**	Pružinový brzdový válec	42
1313821	**PRO 431 001 0**	Pružinový brzdový válec	42
1313822	**PRO 431 001 0**	Pružinový brzdový válec	42
1313823	**PRO 432 001 0**	Pružinový brzdový válec	42
1313829	**PRO 430 001 0**	Pružinový brzdový válec	42
1313830	**PRO 430 001 0**	Pružinový brzdový válec	42
1313871	**PRO 011 004 0**	Reléový ventil	29
1322986	**PRO 011 004 0**	Reléový ventil	29
1367493	**PRO 432 001 0**	Pružinový brzdový válec	42
1372909	**PRO 431 001 0**	Pružinový brzdový válec	42
1372910	**PRO 431 001 0**	Pružinový brzdový válec	42
1372911	**PRO 431 001 0**	Pružinový brzdový válec	42
1375997	**PRO 010 200 2**	Patrona	13
1375997	**PRO 124 701 2**	Patrona	13
1381883	**PRO 122 003 0**	Čtyřokruhový jisticí ventil	17
1383956	**PRO 412 001 0**	Elektromagnetický ventil ECAS	61
1390428	**340 901 070 2**	Brzdové destičky	51
1411244	**PRO 011 005 0**	Reléový ventil	29
1412859	**PRO 431 001 0**	Pružinový brzdový válec	42
1412860	**PRO 431 001 0**	Pružinový brzdový válec	42
1431049	**PRO 122 003 0**	Čtyřokruhový jisticí ventil	17
1446036	**PRO 430 001 0**	Pružinový brzdový válec	42
1446037	**PRO 430 001 0**	Pružinový brzdový válec	42
1446038	**PRO 430 001 0**	Pružinový brzdový válec	42
1446039	**PRO 430 001 0**	Pružinový brzdový válec	42
1446040	**PRO 430 001 0**	Pružinový brzdový válec	42
1446042	**PRO 431 001 0**	Pružinový brzdový válec	42
1446043	**PRO 431 001 0**	Pružinový brzdový válec	42
1446048	**PRO 431 001 0**	Pružinový brzdový válec	42
1446049	**PRO 431 001 0**	Pružinový brzdový válec	42
1446050	**PRO 431 001 0**	Pružinový brzdový válec	42
1446052	**PRO 421 004 0**	Pružinový brzdový válec	42
1446056	**PRO 432 001 0**	Pružinový brzdový válec	42
1446059	**PRO 492 005 0**	Pružinový brzdový válec	42
1448082	**PRO 412 031 0**	Snímač výšky ECAS	68
1495828	**PRO 412 030 0**	Snímač výšky ECAS	68
1505333	**PRO 430 001 0**	Pružinový brzdový válec	42
1505334	**PRO 431 001 0**	Pružinový brzdový válec	42
1505335	**PRO 431 001 0**	Pružinový brzdový válec	42
1505336	**PRO 431 001 0**	Pružinový brzdový válec	42
1505338	**PRO 432 001 0**	Pružinový brzdový válec	42
1521979	**340 901 070 2**	Brzdové destičky	51
1527633	**340 901 070 2**	Brzdové destičky	51
1734529	**340 901 070 2**	Brzdové destičky	51
1734796	**PRO 431 001 0**	Pružinový brzdový válec	42
1734797	**PRO 492 005 0**	Pružinový brzdový válec	42
1740206	**PRO 430 001 0**	Pružinový brzdový válec	42
1892051	**PRO 032 005 0**	Snímač otáček kola	35
1892053	**PRO 032 006 0**	Snímač otáček kola	35
1892057	**PRO 032 012 0**	Snímač otáček kola	35
1892058	**PRO 032 013 0**	Snímač otáček kola	35
1903631	**PRO 431 001 0**	Pružinový brzdový válec	42
1912351	**PRO 648 002 0**	Brzdový ventil přívěsu	33
1932621	**PRO 714 710 0**	Brzdový válec	39
1932680	**PRO 410 003 0**	Vysoušeč vzduchu	8
1932688	**PRO 010 200 2**	Patrona	13
1932688	**PRO 124 701 2**	Patrona	13
1932719	**PRO 010 200 2**	Patrona	13
1932719	**PRO 124 701 2**	Patrona	13
1934568	**PRO 032 000 0**	Snímač otáček kola	35
1934569	**PRO 032 001 0**	Snímač otáček kola	35
1934570	**PRO 032 000 0**	Snímač otáček kola	35
1934584	**PRO 412 030 0**	Snímač výšky ECAS	68
1934585	**PRO 412 031 0**	Snímač výšky ECAS	68
1934586	**PRO 412 032 0**	Snímač výšky ECAS	68
1934915	**PRO 032 120 0**	Otočný ventil pro zvedání/ spouštění	60

Číslo OE dílu	Číslo ProVia / produkt		Strana
1934938	**PRO 007 001 0**	Ventil pérování kabiny	58
1934939	**PRO 007 010 0**	Ventil pérování kabiny	58
1934983	**PRO 412 001 0**	Elektromagnetický ventil ECAS	61
1934984	**PRO 412 002 0**	Elektromagnetický ventil ECAS	61
1934990	**PRO 412 001 0**	Elektromagnetický ventil ECAS	61
1934991	**PRO 412 002 0**	Elektromagnetický ventil ECAS	61
1934994	**PRO 412 001 0**	Elektromagnetický ventil ECAS	61
1935018	**PRO 010 301 0**	Tlakový omezovací ventil	19
1935021	**PRO 643 001 0**	Tlakový omezovací ventil	19
1935023	**PRO 015 004 0**	Tlakový omezovací ventil	19
1935024	**PRO 015 005 0**	Tlakový omezovací ventil	19
1935025	**PRO 643 037 0**	Tlakový omezovací ventil	19
1935026	**PRO 015 072 0**	Tlakový omezovací ventil	19
1935401	**PRO 421 002 0**	Pružinový brzdový válec	42
1935403	**PRO 492 006 0**	Pružinový brzdový válec	42
1935409	**PRO 430 001 0**	Pružinový brzdový válec	42
1935410	**PRO 430 001 0**	Pružinový brzdový válec	42
1935411	**PRO 431 001 0**	Pružinový brzdový válec	42
1935413	**PRO 491 001 0**	Pružinový brzdový válec	42
1935448	**PRO 492 006 0**	Pružinový brzdový válec	42
1935452	**PRO 461 101 0**	Pružinový brzdový válec	42
1935462	**PRO 481 050 0**	Pružinový brzdový válec	42
1935471	**PRO 421 002 0**	Pružinový brzdový válec	42
1935483	**PRO 100 100 0**	Jednotka zpracování vzduchu	10
1935509	**PRO 934 005 0**	Víceokruhový jisticí ventil	16
1935510	**PRO 934 005 0**	Víceokruhový jisticí ventil	16
1935516	**PRO 122 003 0**	Čtyřokruhový jisticí ventil	17
1935564	**PRO 645 008 0**	Ventil ruční brzdy	27
1935570	**PRO 645 003 0**	Ventil ruční brzdy	27
1935576	**PRO 645 002 0**	Ventil ruční brzdy	27
1935599	**PRO 051 002 0**	Posilovač spojky	74
1935601	**PRO 051 004 0**	Posilovač spojky	74
1935602	**PRO 051 006 0**	Posilovač spojky	74
1935608	**PRO 051 008 0**	Posilovač spojky	74
1935609	**PRO 051 003 0**	Posilovač spojky	74
1935645	**PRO 643 000 0**	Reléový ventil	29
1935646	**PRO 011 003 0**	Reléový ventil	29
1935660	**PRO 011 002 0**	Reléový ventil	29
1935666	**PRO 011 001 0**	Reléový ventil	29

Číslo OE dílu	Číslo ProVia / produkt		Strana
1935668	**PRO 011 000 0**	Reléový ventil	29
2079867	**PRO 461 101 0**	Pružinový brzdový válec	42
2089719	**PRO 421 002 0**	Pružinový brzdový válec	42
2089913	**PRO 032 220 0**	Otočný ventil pro zvedání/ spouštění	60
2090021	**PRO 032 000 0**	Snímač otáček kola	35
2090022	**PRO 032 003 0**	Snímač otáček kola	35
2090023	**PRO 032 001 0**	Snímač otáček kola	35
2090024	**PRO 032 010 0**	Snímač otáček kola	35
2090079	**PRO 648 003 0**	Brzdový ventil přívěsu	33
2090081	**PRO 648 004 0**	Brzdový ventil přívěsu	33
2090235	**PRO 011 004 0**	Reléový ventil	29
2090236	**PRO 011 006 0**	Reléový ventil	29
2090237	**PRO 011 004 0**	Reléový ventil	29
2090238	**PRO 011 007 0**	Reléový ventil	29
2090239	**PRO 011 007 0**	Reléový ventil	29
2090272	**PRO 010 302 0**	Tlakový omezovací ventil	19
2090276	**PRO 643 307 0**	Tlakový omezovací ventil	19
2099046	**PRO 412 030 0**	Snímač výšky ECAS	68
2131071	**PRO 011 005 0**	Reléový ventil	29
2131116	**PRO 480 010 0**	Pružinový brzdový válec	42
2149659	**PRO 032 000 0**	Snímač otáček kola	35
2205623	**PRO 643 083 0**	Tlakový omezovací ventil	19
2385751	**PRO 432 001 0**	Pružinový brzdový válec	42
377640	**PRO 010 200 2**	Patrona	13
377640	**PRO 124 701 2**	Patrona	13
570823	**PRO 430 001 0**	Pružinový brzdový válec	42
570830	**PRO 430 001 0**	Pružinový brzdový válec	42
570834	**PRO 431 001 0**	Pružinový brzdový válec	42
570835	**PRO 431 001 0**	Pružinový brzdový válec	42
570844	**PRO 431 001 0**	Pružinový brzdový válec	42
570845	**PRO 431 001 0**	Pružinový brzdový válec	42
571145	**PRO 430 001 0**	Pružinový brzdový válec	42
571775	**PRO 430 001 0**	Pružinový brzdový válec	42
571776	**PRO 430 001 0**	Pružinový brzdový válec	42
571777	**PRO 430 001 0**	Pružinový brzdový válec	42
571778	**PRO 431 001 0**	Pružinový brzdový válec	42
571784	**PRO 431 001 0**	Pružinový brzdový válec	42
571788	**PRO 432 001 0**	Pružinový brzdový válec	42
725857	**340 903 220 2**	Brzdové destičky	51
8500253	**PRO 461 101 0**	Pružinový brzdový válec	42

Číslo OE dílu	Číslo ProVia / produkt		Strana
SP1037105	**PRO 124 000 2**	Patrona	13

Schmitz Cargobull

050304	**PRO 527 001 0**	Odbrzďovací ventil přívěsu	31
050637	**PRO 006 001 0**	Ventil vzduchového pérování	56
052190	**PRO 527 005 0**	Odbrzďovací ventil přívěsu	31
052540	**PRO 412 002 0**	Elektromagnetický ventil ECAS	61
053010	**PRO 527 004 0**	Odbrzďovací ventil přívěsu	31
055634	**PRO 006 003 0**	Ventil vzduchového pérování	56
101449	**340 225 000 2**	Brzdové destičky	51
1020765	**PRO 421 002 0**	Pružinový brzdový válec	42
1020766	**PRO 421 002 0**	Pružinový brzdový válec	42
1023612	**PRO 412 001 0**	Elektromagnetický ventil ECAS	61
1042995	**PRO 648 002 0**	Brzdový ventil přívěsu	33
1055349	**PRO 412 030 0**	Snímač výšky ECAS	68
1060742	**PRO 527 005 0**	Odbrzďovací ventil přívěsu	31
1060752	**PRO 648 004 0**	Brzdový ventil přívěsu	33
1066451	**PRO 412 002 0**	Elektromagnetický ventil ECAS	61
1103985	**PRO 006 001 0**	Ventil vzduchového pérování	56
1118421	**PRO 006 004 0**	Ventil vzduchového pérování	56
114017	**PRO 527 006 0**	Odbrzďovací ventil přívěsu	31
1182462	**340 901 070 2**	Brzdové destičky	51
1195232	**340 225 000 2**	Brzdové destičky	51
122760	**PRO 712 712 0**	Dvoumembránový pružinový brzdový válec	47
50309	**PRO 527 002 0**	Odbrzďovací ventil přívěsu	31
52504	**PRO 648 001 0**	Brzdový ventil přívěsu	33
53355	**PRO 648 003 0**	Brzdový ventil přívěsu	33
8283884000	**PRO 648 003 0**	Brzdový ventil přívěsu	33
INS033-0018	**PRO 412 002 0**	Elektromagnetický ventil ECAS	61

Schwarzmüller

21884	**PRO 006 003 0**	Ventil vzduchového pérování	56
23740	**PRO 527 002 0**	Odbrzďovací ventil přívěsu	31
27475	**PRO 006 001 0**	Ventil vzduchového pérování	56
30283	**PRO 010 200 2**	Patrona	13
30283	**PRO 124 701 2**	Patrona	13
32939	**PRO 648 003 0**	Brzdový ventil přívěsu	33
36006	**PRO 527 005 0**	Odbrzďovací ventil přívěsu	31
36833	**PRO 412 001 0**	Elektromagnetický ventil ECAS	61
38091	**PRO 412 002 0**	Elektromagnetický ventil ECAS	61
4629	**PRO 527 001 0**	Odbrzďovací ventil přívěsu	31
54789	**PRO 648 002 0**	Brzdový ventil přívěsu	33
7241	**PRO 648 001 0**	Brzdový ventil přívěsu	33
86425	**PRO 006 004 0**	Ventil vzduchového pérování	56
86461	**PRO 412 030 0**	Snímač výšky ECAS	68
9141	**PRO 527 004 0**	Odbrzďovací ventil přívěsu	31
93651	**PRO 412 002 0**	Elektromagnetický ventil ECAS	61

Setra

8285388435	**340 902 002 2**	Brzdové destičky	51
8285438000	**PRO 011 004 0**	Reléový ventil	29

Shaanxi

6180J-3629112	**PRO 412 006 0**	Elektromagnetický ventil ECAS	61

Solaris

1021400501	**PRO 032 010 0**	Snímač otáček kola	35
1021402002	**PRO 412 001 0**	Elektromagnetický ventil ECAS	61
1102408340	**PRO 645 002 0**	Ventil ruční brzdy	27
1102734000	**PRO 410 003 0**	Vysoušeč vzduchu	8
1102905340	**PRO 032 000 0**	Snímač otáček kola	35
720387939	**PRO 032 003 0**	Snímač otáček kola	35
920100080	**PRO 032 011 0**	Snímač otáček kola	35

Steyr-Daimler-Puch

79200361087	**PRO 010 200 2**	Patrona	13
79200361087	**PRO 124 701 2**	Patrona	13
79200361090	**PRO 010 200 2**	Patrona	13
79200361090	**PRO 124 701 2**	Patrona	13

SXQC

81436106129	**PRO 007 001 0**	Ventil pérování kabiny	58

Tata Daewoo

3879500610	**PRO 032 003 0**	Snímač otáček kola	35
Z442145010087	**PRO 315 008 0**	Pedálový brzdič	25

Tatra

4750103010	**PRO 010 301 0**	Tlakový omezovací ventil	19
4750103250	**PRO 643 325 0**	Tlakový omezovací ventil	19
9907004690	**PRO 010 200 2**	Patrona	13
9907004690	**PRO 124 701 2**	Patrona	13

Číslo OE dílu	Číslo ProVia / produkt		Strana
Terberg Benshop			
33185	**PRO 481 050 0**	Pružinový brzdový válec	42
V1573854	**PRO 421 002 0**	Pružinový brzdový válec	42
V21596226	**PRO 481 050 0**	Pružinový brzdový válec	42
V21596227	**PRO 481 050 0**	Pružinový brzdový válec	42
Terex–Demag			
19920112	**PRO 461 101 0**	Pružinový brzdový válec	42
32413640	**PRO 527 004 0**	Odbrzďovací ventil přívěsu	31
76117673	**PRO 010 200 2**	Patrona	13
Tirsan			
21145210032	**PRO 412 002 0**	Elektromagnetický ventil ECAS	61
21150110028	**PRO 412 002 0**	Elektromagnetický ventil ECAS	61
21150110046	**PRO 648 002 0**	Brzdový ventil přívěsu	33
21151103133	**PRO 032 120 0**	Otočný ventil pro zvedání/ spouštění	60
21151103150	**PRO 006 003 0**	Ventil vzduchového pérování	56
21151103152	**PRO 412 030 0**	Snímač výšky ECAS	68
21151103260	**PRO 527 005 0**	Odbrzďovací ventil přívěsu	31
UD Trucks			
44320NA03A	**PRO 492 002 0**	Pružinový brzdový válec	42
44320NA03B	**PRO 492 002 0**	Pružinový brzdový válec	42
53810D9400	**PRO 006 003 0**	Ventil vzduchového pérování	56
Valx			
50 397 006	**PRO 712 712 0**	Dvoumembránový pružinový brzdový válec	47
50397001	**PRO 714 710 0**	Brzdový válec	39
Van Hool			
10505355	**PRO 006 003 0**	Ventil vzduchového pérování	56
10536639	**PRO 648 001 0**	Brzdový ventil přívěsu	33
10709118	**PRO 051 006 0**	Posilovač spojky	74
10730817	**PRO 051 004 0**	Posilovač spojky	74
10740689	**PRO 122 003 0**	Čtyřokruhový jisticí ventil	17
10868345	**PRO 648 002 0**	Brzdový ventil přívěsu	33
637209540	**PRO 527 001 0**	Odbrzďovací ventil přívěsu	31
637211400	**PRO 643 500 0**	Tlakový omezovací ventil	19
637213050	**PRO 006 001 0**	Ventil vzduchového pérování	56
VDL Bus			
2026243	**PRO 412 030 0**	Snímač výšky ECAS	68
262643	**PRO 412 030 0**	Snímač výšky ECAS	68
28210202900	**PRO 122 003 0**	Čtyřokruhový jisticí ventil	17
28220102600	**PRO 412 001 0**	Elektromagnetický ventil ECAS	61
41150130	**PRO 412 006 0**	Elektromagnetický ventil ECAS	61
41343254	**PRO 412 001 0**	Elektromagnetický ventil ECAS	61
759000174	**PRO 412 006 0**	Elektromagnetický ventil ECAS	61
759000177	**PRO 412 001 0**	Elektromagnetický ventil ECAS	61
759000181	**PRO 412 030 0**	Snímač výšky ECAS	68
9116823	**PRO 412 002 0**	Elektromagnetický ventil ECAS	61
Volvo			
11117866	**PRO 011 004 0**	Reléový ventil	29
1183403	**PRO 410 003 0**	Vysoušeč vzduchu	8
1431049	**PRO 122 003 0**	Čtyřokruhový jisticí ventil	17
20367533	**PRO 645 000 0**	Ventil ruční brzdy	27
20367534	**PRO 645 001 0**	Ventil ruční brzdy	27
20382309	**PRO 122 004 0**	Čtyřokruhový jisticí ventil	17
20382310	**PRO 122 002 0**	Čtyřokruhový jisticí ventil	17
20382312	**PRO 015 072 0**	Tlakový omezovací ventil	19
20386381	**PRO 461 101 0**	Pružinový brzdový válec	42
20386416	**PRO 461 101 0**	Pružinový brzdový válec	42
20401590	**PRO 461 101 0**	Pružinový brzdový válec	42
20401591	**PRO 461 101 0**	Pružinový brzdový válec	42
20409105	**PRO 461 101 0**	Pružinový brzdový válec	42
20452151	**PRO 122 004 0**	Čtyřokruhový jisticí ventil	17
20452152	**PRO 122 002 0**	Čtyřokruhový jisticí ventil	17
20466070	**PRO 461 101 0**	Pružinový brzdový válec	42
20466071	**PRO 461 101 0**	Pružinový brzdový válec	42
20466072	**PRO 461 101 0**	Pružinový brzdový válec	42
20466073	**PRO 461 101 0**	Pružinový brzdový válec	42
20466209	**PRO 432 001 0**	Pružinový brzdový válec	42
20509865	**PRO 032 015 0**	Snímač otáček kola	35
20509869	**PRO 032 014 0**	Snímač otáček kola	35
20522028	**PRO 481 050 0**	Pružinový brzdový válec	42
20522029	**PRO 481 050 0**	Pružinový brzdový válec	42
20522030	**PRO 481 050 0**	Pružinový brzdový válec	42
20522031	**PRO 481 050 0**	Pružinový brzdový válec	42
20526568	**340 902 221 2**	Brzdové destičky	51
20531967	**PRO 007 003 0**	Ventil pérování kabiny	58

Číslo OE dílu	Číslo ProVia / produkt		Strana
20533195	**PRO 491 001 0**	Pružinový brzdový válec	42
20533196	**PRO 491 001 0**	Pružinový brzdový válec	42
20533197	**PRO 491 001 0**	Pružinový brzdový válec	42
20533198	**PRO 491 001 0**	Pružinový brzdový válec	42
20533199	**PRO 491 001 0**	Pružinový brzdový válec	42
20533200	**PRO 491 001 0**	Pružinový brzdový válec	42
20533205	**PRO 491 004 0**	Pružinový brzdový válec	42
20533210	**PRO 499 001 0**	Pružinový brzdový válec	42
20533211	**PRO 499 001 0**	Pružinový brzdový válec	42
20557234	**PRO 010 200 2**	Patrona	13
20557234	**PRO 124 701 2**	Patrona	13
20560412	**340 902 221 2**	Brzdové destičky	51
20560414	**340 902 220 2**	Brzdové destičky	51
20568711	**340 902 221 2**	Brzdové destičky	51
20568712	**340 902 220 2**	Brzdové destičky	51
20568713	**340 902 191 2**	Brzdové destičky	51
20568714	**340 902 221 2**	Brzdové destičky	51
20568715	**340 902 220 2**	Brzdové destičky	51
20590781	**PRO 011 007 0**	Reléový ventil	29
20701803	**PRO 704 932 2**	Hlava válců pro kompresory	23
20707211	**PRO 412 001 0**	Elektromagnetický ventil ECAS	61
20707214	**PRO 412 002 0**	Elektromagnetický ventil ECAS	61
20716313	**PRO 122 004 0**	Čtyřokruhový jisticí ventil	17
20721845	**PRO 481 050 0**	Pružinový brzdový válec	42
20721846	**PRO 481 050 0**	Pružinový brzdový válec	42
20721847	**PRO 481 050 0**	Pružinový brzdový válec	42
20733197	**PRO 011 000 0**	Reléový ventil	29
20734168	**PRO 412 005 0**	Elektromagnetický ventil ECAS	61
20742392	**PRO 481 050 0**	Pružinový brzdový válec	42
20742393	**PRO 481 050 0**	Pružinový brzdový válec	42
20742394	**PRO 481 050 0**	Pružinový brzdový válec	42
20746460	**PRO 007 023 0**	Ventil pérování kabiny	58
20746465	**PRO 007 007 0**	Ventil pérování kabiny	58
20755195	**PRO 122 004 0**	Čtyřokruhový jisticí ventil	17
20765963	**340 902 191 2**	Brzdové destičky	51
20768092	**340 902 000 2**	Brzdové destičky	51
20768101	**340 902 223 2**	Brzdové destičky	51
20768115	**340 902 222 2**	Brzdové destičky	51
20825594	**340 902 001 2**	Brzdové destičky	51
20844352	**PRO 481 050 0**	Pružinový brzdový válec	42

Číslo OE dílu	Číslo ProVia / produkt		Strana
20844353	**PRO 481 050 0**	Pružinový brzdový válec	42
20850194	**340 902 001 2**	Brzdové destičky	51
20918891	**340 902 000 2**	Brzdové destičky	51
20931343	**340 902 000 2**	Brzdové destičky	51
209313430	**340 902 000 2**	Brzdové destičky	51
20932682	**340 902 000 2**	Brzdové destičky	51
20972915	**PRO 010 200 2**	Patrona	13
20972915	**PRO 124 701 2**	Patrona	13
20976509	**340 902 003 2**	Brzdové destičky	51
20986736	**PRO 421 004 0**	Pružinový brzdový válec	42
20986737	**PRO 421 004 0**	Pružinový brzdový válec	42
21011720	**PRO 491 001 0**	Pružinový brzdový válec	42
21011721	**PRO 491 001 0**	Pružinový brzdový válec	42
21011722	**PRO 491 001 0**	Pružinový brzdový válec	42
21024701	**340 902 221 2**	Brzdové destičky	51
21024702	**340 902 221 2**	Brzdové destičky	51
21027722	**PRO 491 001 0**	Pružinový brzdový válec	42
21027725	**PRO 491 001 0**	Pružinový brzdový válec	42
21027732	**PRO 491 001 0**	Pružinový brzdový válec	42
21027734	**PRO 491 001 0**	Pružinový brzdový válec	42
21076527	**PRO 015 026 0**	Tlakový omezovací ventil	19
21225479	**PRO 122 004 0**	Čtyřokruhový jisticí ventil	17
21283628	**PRO 481 050 0**	Pružinový brzdový válec	42
21283629	**PRO 481 050 0**	Pružinový brzdový válec	42
21296829	**PRO 032 016 0**	Snímač otáček kola	35
21309468	**340 902 003 2**	Brzdové destičky	51
21323797	**PRO 481 050 0**	Pružinový brzdový válec	42
21326199	**PRO 481 050 0**	Pružinový brzdový válec	42
21326200	**PRO 481 050 0**	Pružinový brzdový válec	42
21326203	**PRO 481 050 0**	Pružinový brzdový válec	42
21339179	**PRO 015 072 0**	Tlakový omezovací ventil	19
21339181	**PRO 015 073 0**	Tlakový omezovací ventil	19
21352570	**340 902 221 2**	Brzdové destičky	51
21352573	**340 902 220 2**	Brzdové destičky	51
21361881	**PRO 032 014 0**	Snímač otáček kola	35
21361884	**PRO 032 015 0**	Snímač otáček kola	35
21361893	**PRO 032 015 0**	Snímač otáček kola	35
21423487	**PRO 481 050 0**	Pružinový brzdový válec	42
21444612	**PRO 481 050 0**	Pružinový brzdový válec	42
21496550	**340 902 221 2**	Brzdové destičky	51

Číslo OE dílu	Číslo ProVia / produkt		Strana
21496552	**340 902 191 2**	Brzdové destičky	51
21508133	**PRO 010 200 2**	Patrona	13
21508133	**PRO 124 701 2**	Patrona	13
21569207	**PRO 499 001 0**	Pružinový brzdový válec	42
21596226	**PRO 481 050 0**	Pružinový brzdový válec	42
21596227	**PRO 481 050 0**	Pružinový brzdový válec	42
21620181	**PRO 010 200 2**	Patrona	13
21620181	**PRO 124 701 2**	Patrona	13
21752714	**PRO 481 050 0**	Pružinový brzdový válec	42
21752715	**PRO 481 050 0**	Pružinový brzdový válec	42
21760204	**PRO 032 010 0**	Snímač otáček kola	35
21794667	**PRO 491 001 0**	Pružinový brzdový válec	42
21795851	**PRO 491 001 0**	Pružinový brzdový válec	42
21811707	**PRO 122 002 0**	Čtyřokruhový jisticí ventil	17
21869990	**PRO 481 050 0**	Pružinový brzdový válec	42
21988037	**PRO 499 001 0**	Pružinový brzdový válec	42
21988040	**PRO 491 001 0**	Pružinový brzdový válec	42
21994025	**PRO 499 001 0**	Pružinový brzdový válec	42
21994026	**PRO 499 001 0**	Pružinový brzdový válec	42
22067390	**PRO 491 001 0**	Pružinový brzdový válec	42
22067391	**PRO 491 001 0**	Pružinový brzdový válec	42
22080434	**PRO 491 001 0**	Pružinový brzdový válec	42
22080445	**PRO 481 050 0**	Pružinový brzdový válec	42
22080446	**PRO 481 050 0**	Pružinový brzdový válec	42
22152604	**PRO 491 001 0**	Pružinový brzdový válec	42
22273774	**PRO 481 050 0**	Pružinový brzdový válec	42
22273775	**PRO 481 050 0**	Pružinový brzdový válec	42
22303995	**PRO 491 001 0**	Pružinový brzdový válec	42
22303997	**PRO 491 001 0**	Pružinový brzdový válec	42
3090236	**PRO 010 200 2**	Patrona	13
3090236	**PRO 124 701 2**	Patrona	13
3090268	**PRO 010 200 2**	Patrona	13
3090268	**PRO 124 701 2**	Patrona	13
3090288	**PRO 010 200 2**	Patrona	13
3090288	**PRO 124 701 2**	Patrona	13
3091200	**PRO 010 200 2**	Patrona	13
3091200	**PRO 124 701 2**	Patrona	13
3093532	**340 902 222 2**	Brzdové destičky	51
3093919	**340 902 001 2**	Brzdové destičky	51
3095396	**340 902 000 2**	Brzdové destičky	51
3099533	**340 902 223 2**	Brzdové destičky	51
3173150	**PRO 011 004 0**	Reléový ventil	29

Číslo OE dílu	Číslo ProVia / produkt		Strana
3197932	**PRO 461 101 0**	Pružinový brzdový válec	42
3197933	**PRO 461 101 0**	Pružinový brzdový válec	42
3198394	**340 902 223 2**	Brzdové destičky	51
3987614	**PRO 461 101 0**	Pružinový brzdový válec	42
6792610	**PRO 645 008 0**	Ventil ruční brzdy	27
8113459	**PRO 461 101 0**	Pružinový brzdový válec	42
85000253	**PRO 461 101 0**	Pružinový brzdový válec	42
85000466	**PRO 481 050 0**	Pružinový brzdový válec	42
85000576	**PRO 491 001 0**	Pružinový brzdový válec	42
85000580	**PRO 491 001 0**	Pružinový brzdový válec	42
85000581	**PRO 491 001 0**	Pružinový brzdový válec	42
85000607	**PRO 481 050 0**	Pružinový brzdový válec	42
85000635	**PRO 481 050 0**	Pružinový brzdový válec	42
85003171	**PRO 491 001 0**	Pružinový brzdový válec	42
85003834	**PRO 481 050 0**	Pružinový brzdový válec	42
85105485	**340 902 001 2**	Brzdové destičky	51
85107768	**340 902 003 2**	Brzdové destičky	51
85506111	**340 902 001 2**	Brzdové destičky	51
8552063	**PRO 010 200 2**	Patrona	13
8552063	**PRO 124 701 2**	Patrona	13
WA4231047100	**PRO 714 710 0**	Brzdový válec	39
WA4410329050	**PRO 032 009 0**	Snímač otáček kola	35
WA4410501000	**PRO 412 030 0**	Snímač výšky ECAS	68
WA4750103070	**PRO 643 307 0**	Tlakový omezovací ventil	19

VW

2TA607413	**PRO 124 701 2**	Patrona	13
2Z0601361G	**PRO 412 006 0**	Elektromagnetický ventil ECAS	61
2Z0607361F	**PRO 412 001 0**	Elektromagnetický ventil ECAS	61

Yutong

160400213	**PRO 051 006 0**	Posilovač spojky	74
160400241	**PRO 051 004 0**	Posilovač spojky	74
160400455	**PRO 051 005 0**	Posilovač spojky	74
350601075	**PRO 412 001 0**	Elektromagnetický ventil ECAS	61
3506-01316	**PRO 412 006 0**	Elektromagnetický ventil ECAS	61

ZF

0501006375	**PRO 051 006 0**	Posilovač spojky	74
0501006795	**PRO 051 006 0**	Posilovač spojky	74

Číslo OE dílu	Číslo ProVia / produkt		Strana

Zorzi

1013065	**PRO 527 004 0**	Odbrzďovací ventil přívěsu . .	31
1013120	**PRO 006 003 0**	Ventil vzduchového pérování	56
1013140	**PRO 006 001 0**	Ventil vzduchového pérování	56
1013165	**PRO 527 006 0**	Odbrzďovací ventil přívěsu . .	31
1013171	**PRO 527 005 0**	Odbrzďovací ventil přívěsu . .	31
6169370	**PRO 527 001 0**	Odbrzďovací ventil přívěsu . .	31

Číslo OE dílu	Číslo ProVia / produkt	Strana

“Bezpečné a cenově příznivé díly ProVia”

Seznamte se s aplikací produktového katalogu

Download on the App Store

www.wabco.info/i/1258

GET IT ON Google Play

www.wabco.info/i/1075

ProVia™