ProVia™

CATALOGUE DE PRODUITS

Édito

Chers Clients ProVia,

Vous avez dans les mains la toute dernière édition du catalogue ProVia. C'est une année toute particulière pour ProVia, qui célèbre son cinquième anniversaire. Au cours des cinq dernières années, notre réseau s'est considérablement développé. Notre gamme de pièces de rechange économiques et sans artifices pour véhicules industriels a répondu à une demande importante de l'aftermarket qui était auparavant ignorée. Avec des pièces conçues pour satisfaire les besoins de l'aftermarket sans aucun compromis sur la sécurité. ProVia a conquis sa place au sein du secteur des véhicules industriels. En 2019, nous avons franchi une étape importante avec l'installation sur un véhicule industriel de la millionième pièce ProVia. Depuis, notre catalogue et notre présence mondiale ont continué à s'étendre, et nous sommes très fiers que la pièce numéro deux millions ait été installée au début de l'année 2021.

Nos succès au cours des cinq dernières années sont le fruit de la confiance que vous nous avez témoignée et nous vous en sommes très reconnaissants. L'année dernière a été difficile pour tout le monde et ce n'est que grâce à votre soutien que le nom de ProVia a pu prospérer et poursuivre son expansion.

Vous remarquerez que ce catalogue est plus volumineux que les éditions qui l'ont précédé. ProVia poursuit sa croissance et propose plus de pièces, plus de gammes de produits et plus de références croisées que jamais. L'année dernière, nous étions fiers de présenter 1 800 références croisées OEM ; cette année, ce chiffre approche rapidement les 3 000. La nouveauté de cette édition est l'introduction d'un groupe de produits Actionneurs d'embrayage pneumatique, qui vient compléter notre gamme au côté des familles Vase à diaphragme Came, Dessiccateur et Servo débrayage. Nous profitons également de l'occasion pour annoncer en avant-première le lancement, au cours du second semestre 2021, de tout nouveaux compresseurs d'air, de valves de nivellement pour cabine, de rallonges de câble de capteur de vitesse de roue et d'une valve de desserrage d'urgence.

Nous vous invitons à consulter nos actualités sur notre site web www. provia-auto.com.
Merci pour votre soutien et à bientôt dans cet espace !

L'équipe ProVia

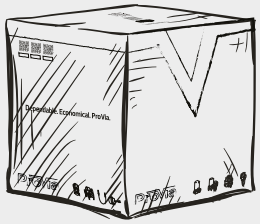

ProVia, une marque de pièces détachées économiques destinées aux véhicules industriels, assure la fiabilité des performances, sans artifices et, pour autant, sans transiger sur la qualité ou la sécurité des véhicules industriels.

ProVia est au service des distributeurs, ateliers et opérateurs de flotte présents sur le secteur des véhicules industriels.

Pour en savoir plus, visitez notre site **www.provia-auto.com**

RENONCIATION

Les données ou les informations contenues dans le présent document sont destinées uniquement aux distributeurs ProVia autorisés, et ne seront, en aucun cas, transmises à des tierces parties.

Le présent document est fourni à titre informatif uniquement, et cette disposition ne constitue nullement une garantie de la précision, de l'exactitude, de l'exhaustivité, de la ponctualité ou de l'utilité des données, des informations ou des caractéristiques d'un produit.

WABCO ne pourra être tenu pour responsable en cas d'erreur ou d'omission dans les données ou informations, ou pour tout désagrément, y compris mais sans s'y limiter les pertes de profits ou dégâts en découlant, ayant un rapport quel qu'il soit avec l'utilisation de ces données ou informations, sauf dans le cas où lesdits désagréments seraient dus à un événement causé intentionnellement ou par négligence grave.

© 2021 WABCO Tous droits réservés. Édition 04.2021

Table des matières

À propos de ProVia

Circuits de freinage pneumatique 5

ProVia, le choix malin et économique..... 6

Freinage pneumatique

Vase à diaphragme 8

Actionneur de frein à ressort 13

Actionneur de frein à ressort à double diaphragme.... 17

Plaquettes de frein 21

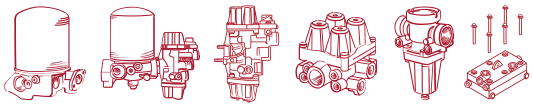

Traitement de l'air

Dessiccateur..... 25

Unité de traitement d'air 27

Dispositif de chauffage..... 28

Cartouche..... 29

Valve de protection à plusieurs circuits..... 30

Valve de protection à quadruple circuit..... 31

Valve de limitation de pression..... 32

Culasse de cylindre de compresseur 35

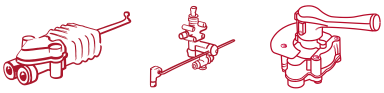

Suspension pneumatique

Valve de nivellement de châssis 36

Valve de nivellement pour cabine..... 38

Distributeur rotatif 39

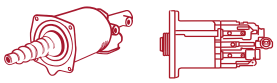

Commande d'entraînement

Servo débrayage 40

Commande d'embrayage pneumatique..... 42

Commande de frein conventionnelle

Robinet de pédale de frein 43

Robinet de frein à main..... 44

Valve-relais 45

Valve de desserrage de remorque..... 47

Valve-relais d'urgence 49

Commande de frein électronique

Capteur de vitesse de roue 50

Suspension pneumatique à pilotage électronique

Électrovalve ECAS..... 53

Capteur de déplacement ECAS..... 59

Connexion de la remorque

Tubes spiralés et droits..... 60

Tête d'accouplement 61

Accessoires électriques..... 62

n° ProVia → Page

Listes d'index, liste de références croisées

Index par nom de pièce ProVia..... 66

Index par référence ProVia..... 67

Référence OE ➜ Référence ProVia 69

Vous avez besoin de plus d'informations sur ProVia ? 91

ProVia™

Circuit de freinage pneumatique véhicule moteur

● Gamme de produits ProVia
○ Autres pièces

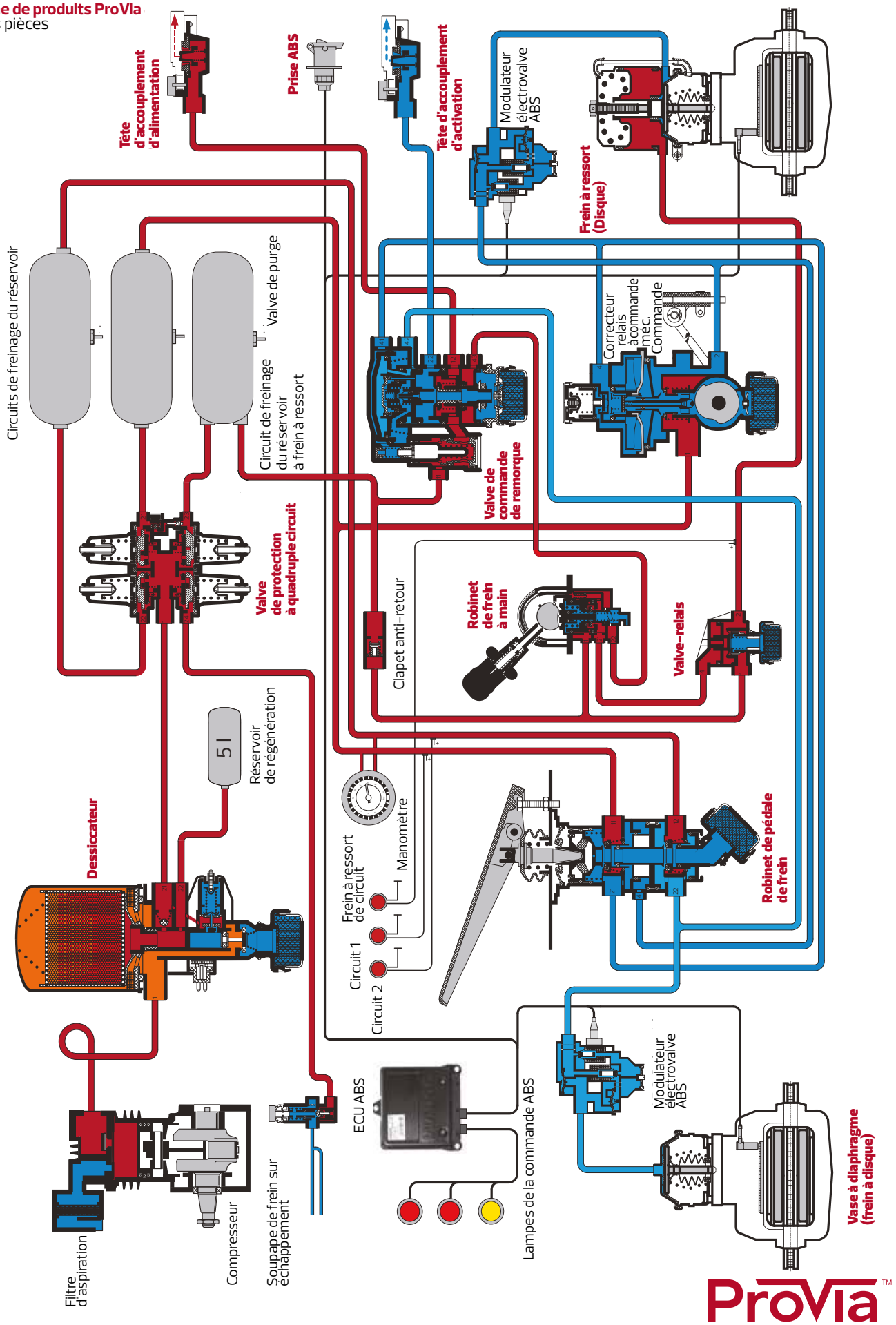

ProVia™

Circuit de freinage pneumatique remorque

● **Gamme de produits ProVia**
○ Autres pièces

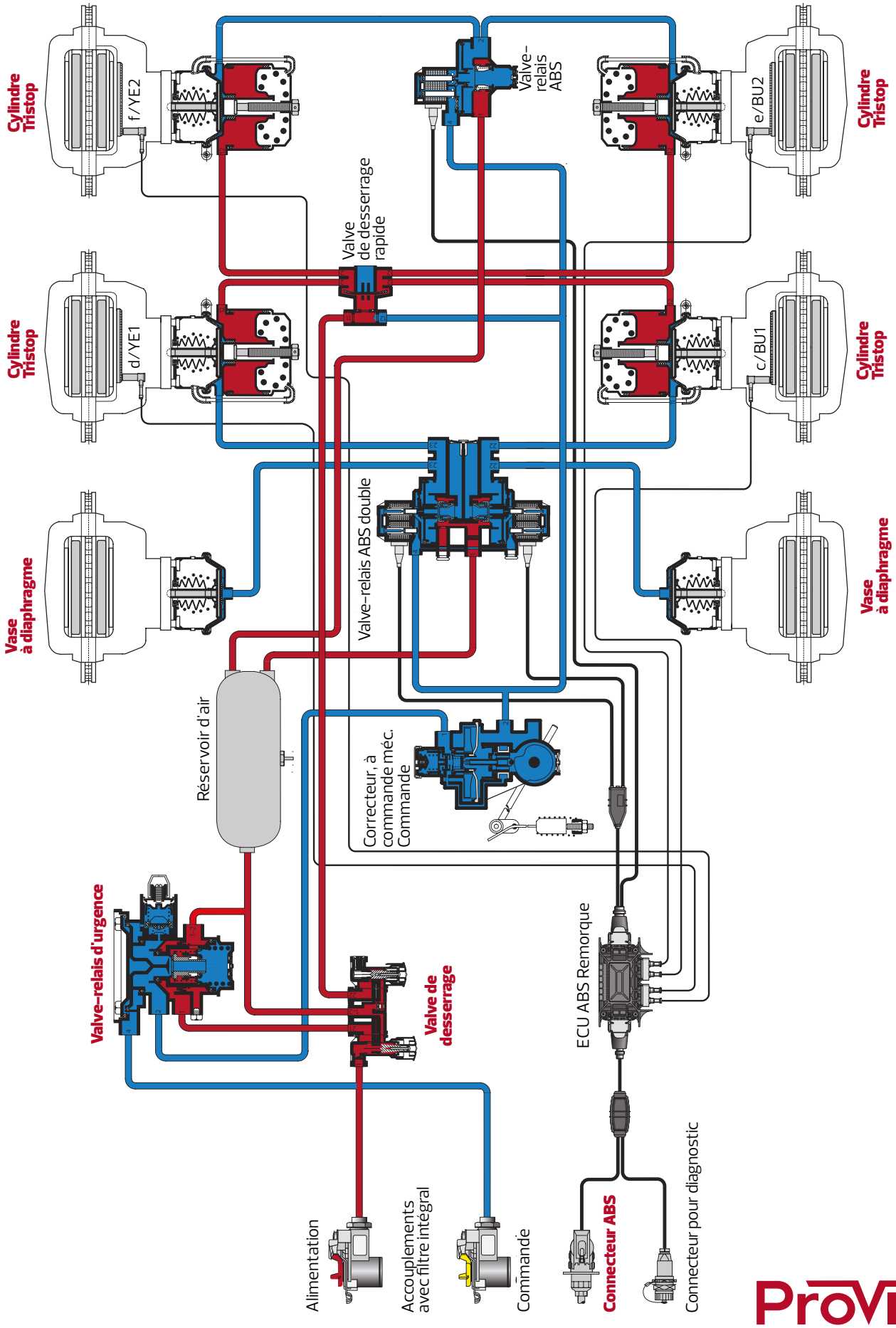

ProVia™

ProVia, le choix malin et économique

	HAUT DE GAMME (OEM)	ProVia	CONCURRENTS BON MARCHÉ MOYENS
Gamme de produits	**Gamme de qualité supérieure complète** composée de pièces de rechange **innovantes**, de haute technologie et **certifiées OE**.	Gamme de pièces de rechange économiques, **sans artifices** ni **aucun compromis sur la sécurité** et **constamment disponibles**. Gamme avec un **nombre réduit de pièces, adaptées pour réparer** un grand nombre de **références OE**.	Pièces de rechange **économiques**.
Sécurité			
Durée de vie			
Prix			
Certification			
Services			
Réseau logistique	Système de commande de qualité pour un traitement et une livraison de la commande rapides et efficaces		
Volumes de commande	Par pièce	Tailles de lot pratiques	
Gestion des réclamations	Gestion pratique des réclamations en ligne / le réseau service après-vente	Pratique en ligne	
Support technique (terrain)	Support rapide et facilement accessible	Support limité	
Garantie	2 ans	1 an	
Jeux de réparation	Gamme complète	Limité	

Download on the App Store

GET IT ON Google Play

ProVia™

Produits ProVia

ProVia™

Vase à diaphragme

Grâce au vase à diaphragme ProVia, la pression pneumatique est convertie efficacement en force mécanique permettant de freiner les véhicules. ProVia propose à ses clients une autre option de vase à diaphragme pour frein à disque à un prix attractif avec certification TÜV, avec des performances exceptionnelles et un fonctionnement fiable.

Vase à diaphragme pour frein à disque

Vase à diaphragme Came

Vase à diaphragme Diaphragme

Caractéristiques principales

- Jusqu'à 1 million de cycles de vie pour le vase
- Haute résistance à la corrosion éprouvée lors de l'essai au brouillard salin neutre de 96 heures
- Température de service : –40 °C ... +80 °C
- Pression de service maximale : 10,2 bar

Norme et qualité

- Norme TÜV et SAE
- Longueur de course 57,0/63,5/76,2 mm

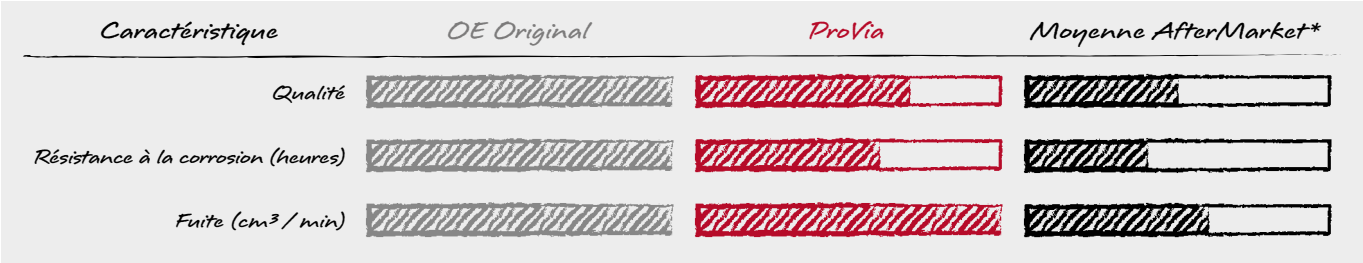

* Produit de remplacement moyen à faibles spécifications

Vase à diaphragme pour frein à disque ProVia – Dimensions et détails techniques

Référence ProVia	Type	Course	Longueur de la tige poussée (A)	Longueur du cylindre (B)	Ø collier à bride de fixation (C)	Port / Raccord		Position	
						Haut (D)	Latéral (E)	Port latéral (F)	Collier à bride de fixation (G)
PRO 714 019 0	20	63,5 mm	15±0,5 mm	108 mm	Ø 179 mm	M16×1.5 / –	M16×1.5 / –	0°	20°
PRO 714 020 0	20	57,0 mm	15±0,5 mm	102 mm	Ø 179 mm	M16×1.5 / –	–	–	90°
PRO 714 030 0	20	63,5 mm	15±0,5 mm	108 mm	Ø 179 mm	M12×1.5 / –	M22×1.5 / NG12 Voss 232	125°	50°
PRO 714 241 0	24	63,5 mm	15±0,5 mm	108 mm	Ø 189 mm	M16×1.5 / –	M16×1.5 / –	0°	20°
PRO 714 242 0	24	63,5 mm	15±0,5 mm	108 mm	Ø 189 mm	M12×1.5 / –	M22×1.5 / NG12 Voss 232	30°	90°
PRO 714 244 0	24	76,2 mm	20±0,5 mm	118 mm	Ø 189 mm	–	M22×1.5 / –	180°	90°
PRO 714 245 0	24	76,2 mm	26±0,5 mm	107 mm	Ø 189 mm	–	M22×1.5 / –	90°	167°
PRO 714 330 0	16	57,0 mm	15±0,5 mm	102 mm	Ø 172 mm	–	M16×1.5 / –	90°	45°
PRO 714 710 0	16	57,0 mm	15±0,5 mm	102 mm	Ø 172 mm	M16×1.5 / –	M16×1.5 / –	0°	20°

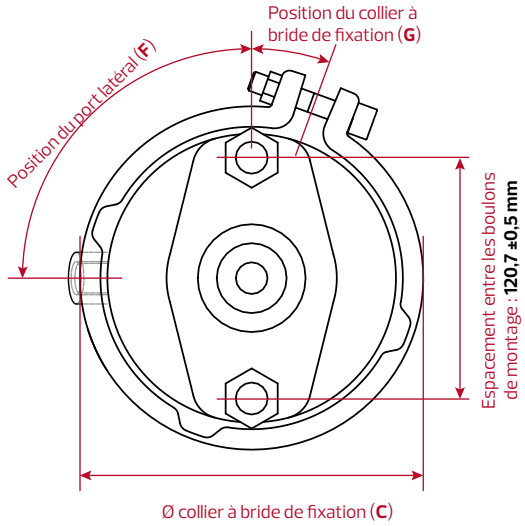

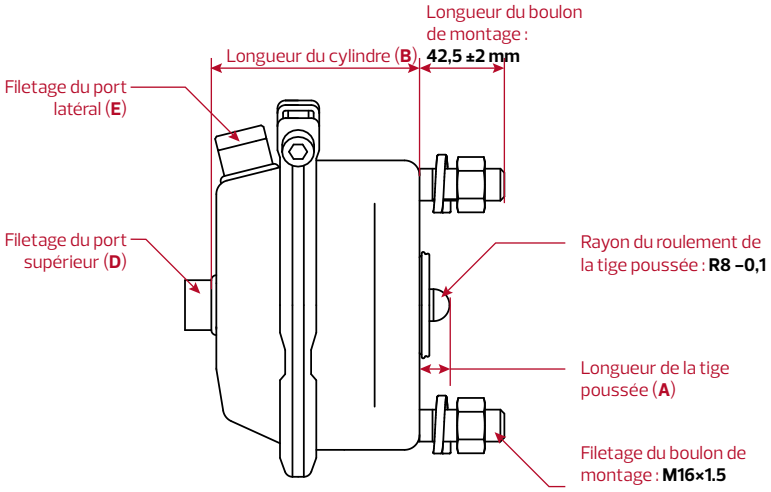

ProVia™

Diaphragme ProVia pour la réparation des vases à diaphragmes ProVia

Vase à diaphragme pour frein à disque ProVia	Diaphragme ProVia
PRO 714 019 0 PRO 714 020 0 PRO 714 030 0	PRO 714 024 4
PRO 714 241 0 PRO 714 242 0	PRO 714 025 4
PRO 714 244 0 PRO 714 245 0	PRO 714 026 4
PRO 714 330 0 PRO 714 710 0	PRO 714 023 4

Vase à diaphragme Came ProVia	Diaphragme ProVia
PRO 714 000 0	PRO 714 026 4
PRO 714 007 0	PRO 714 022 4
PRO 714 015 0	PRO 714 028 4
PRO 714 016 0	PRO 714 021 4

Références croisées vase à diaphragme de frein à disque ProVia

PRO 714 019 0

Marque OE	Référence OE
Knorr-Bremse	14315 337900 1020756 1456901 1517954 1932639 7054446 0203277400 0203277500 0544434010 0544434020 3454106760 3454108260 4454106760 4454108260 21151205030 A0074201224 BS3404 II31098 N2504016063 WA4235050000

PRO 714 020 0

Marque OE	Référence OE
Knorr-Bremse	1524853 81511016384 81511019384 BS3417

PRO 714 030 0

Marque OE	Référence OE
Knorr-Bremse	120920326 5021204036 A0054206824 A0084201524 BS3401 BS3435 II38414FN00 K004171N00 K004486N00

PRO 714 241 0

Marque OE	Référence OE
Knorr-Bremse	17157 118867 337902 1517956 1542896 1664253 1932640 3177339 7054433 70330019 0203277800 0203277900 500590336 0544436010 0544436020 3454106960 3519015DA1S A0074201424 AB4235061430 WA4235060010

PRO 714 242 0

Marque OE	Référence OE
Knorr-Bremse	0054207724 0054208324 0084200624 120924321 BS3514 K002624 K002624N00 K003996N00

PRO 714 244 0

Marque OE	Référence OE
Knorr-Bremse	81511016434 81511016498 BS3536 II37133 K015589N00

PRO 714 245 0

Marque OE	Référence OE
Knorr-Bremse	BS3526 II32723 K015591N00
MAN	81511016425 81511016491

PRO 714 330 0

Marque OE	Référence OE
Knorr-Bremse	54203924 74207424 BS3300 II14535

PRO 714 710 0

Marque OE	Référence OE
ASHOK LEYLAND	445332068
BPW	0203277000 0203277100 0544432010 0544432020
DAF	1505241
Evobus	A0064205224
FRUEHAUF	AJV4526
GOLDHOFER	169345
HALDEX	125160001
HENDRICKSON	4231047100
KEMPF	2001001 2001036
Knorr-Bremse	3454106560 3454108160 II14535 II37140
KÖGEL	334652
KRONE	5812866 58128660 505812866 5058128660
Mercedes-Benz	A0064205224
Nooteboom	14338 1815504
SAF	4454106560 4454108160
SCANIA	1932621
Volvo	WA4231047100

ProVia™

Vase à diaphragme Came ProVia – Dimensions et détails techniques

Référence ProVia	Type	Course	Chape	Longueur de la tige poussée		Longueur du cylindre (C)	Ø collier à bride de fixation (D)	Filetage			Position du port latéral (I)
				sans chape (A)	avec chape (B)			Port (E, F)	Boulon de montage (G)	Tige poussée (H)	
PRO 714 000 0	24"	≥76,2 mm	–	186±3 mm	–	110 mm	Ø 189 mm	M16×1.5	M16×1.5	M16×1.5	180°
PRO 714 007 0	30"	≥76,2 mm	–	186±3 mm	–	110 mm	Ø 212 mm	M16×1.5	M16×1.5	M16×1.5	180°
PRO 714 015 0	20"	≥76,2 mm	–	186±3 mm	–	118 mm	Ø 179 mm	M16×1.5	M16×1.5	M16×1.5	180°
PRO 714 016 0	16"	≥75,0 mm	–	186±3 mm	–	118 mm	Ø 172 mm	M16×1.5	M12×1.5	M16×1.5	180°

Nouveau

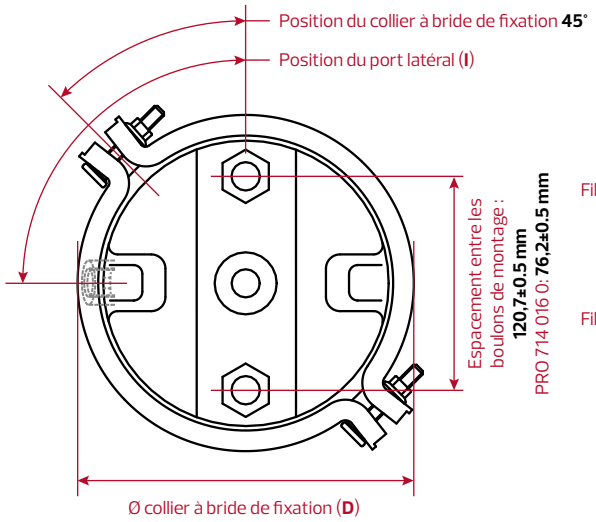

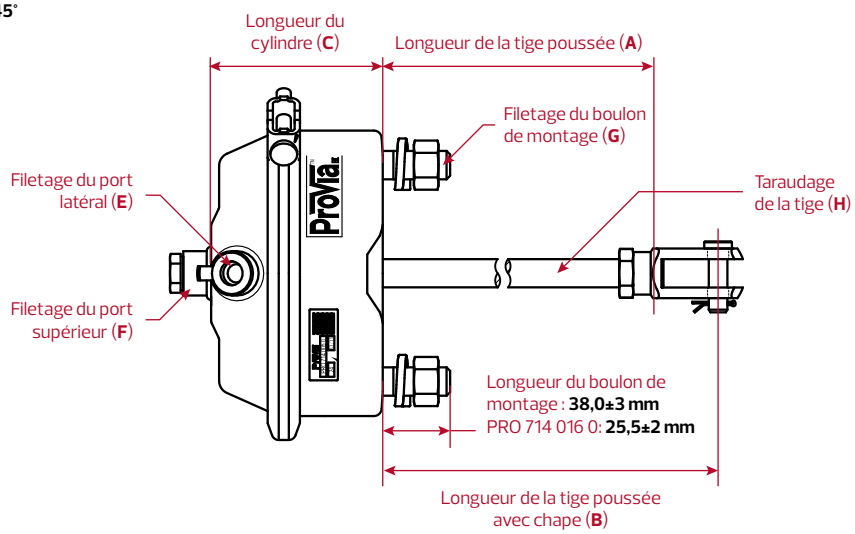

Références croisées vase à diaphragme Came ProVia

Marque OE	Référence OE
PRO 714 000 0	
Alexander Dennis	AB4231069000
Arfesan	1620021 1620037 1620049
BEDFORD	A4028470
BENDIX	295533 295555
BOSCH	482022407 482022408
Bosch Rexroth	4231069000
BPW	203273100 544415010 544415100 544415110
CASE IH	84014961
DAF	834483 834483
DAHL	1252400000 1252401000 1252410000 1252411000 1252412000 1252413000 1252414000 1252415000 1252420000 1252421000 1252422000 1252423000 1252424000
Europart	3990006650
Faymonville	0844
Feldbinder	6760 6761

Marque OE	Référence OE
FRUEHAUF	1H312161609 ASX0014020
GOLDHOFER	200262
HALDEX	120350201 120350203 120351101 120351201 123240001 345001031 345004021 345004231 345004241 345043001 345043002 345044001 345045001 345050001 345050002 345400010 345400011 345400012 345400110 345400111 345403157 345415010 345415011 345415012 345415111 345425010 345425110 345425112
HENDRICKSON	NB1702
HQ-Metal	SD91005
IVECO	3345108R1
KÄSSBOHRER	21151105025
KEMPF	2001008
Knorr-Bremse	295555 125 2423 000 BX3507 BX3534 BX3535 BX3538 BZ3501 BZ3508 BZ3509

Marque OE	Référence OE
	BZ3510 BZ3520 BZ3521 BZ3523 BZ3533 BZ3534 BZ3535 BZ3536 BZ3537
KÖGEL	77348 79303 175203
KRONE	945153 50945153
LANGENDORF	1109376
LECITRAILER	4112037
Leyland DAF	834483 BBU5932
LIEBHERR	10167586
LOHR	A05010131
MAFI	5680010
MAGNETI MARELLI	EF240A EF240B EF240E EF246AK
MAN	81511016080 81511016081 81511016082 81511016083 81511016105 81511016111 81511016115 81511019105
Meiller	79936239004980

ProVia™

Références croisées vase à diaphragme Came ProVia

Marque OE	Référence OE
Mercedes-Benz	4207424 4207524 4209124 4209224 14203524 14203624 14203724 14203824 14203924 14206724 14206824 14207424 44208618 44208718 64201618 64201718
NATO	2530123112454 2530123112454
NEOPLAN	7010024 11015181 80220100
Nooteboom	5209 305051 305051
ORTHAUS	407007
PACCAR	834483 CV114086
Ppt	20644210
Renault	38855200 38855200 4231069000 5000809565 5021170051
Ritec	49800024900
SAF	4454112900
SAMRO	401041 4000022
SCANIA	1010154 1738480
Schmitz Cargobull	51012 51012 4231069000
SCHWARZMÜLLER	3552
SEDDON ATKINSON	3345108R1
Terex-Demag	96926300
Tirsan	21151105025
VDL Bus	20223066
Volvo	6212188 WA4231069000

PRO 714 007 0

Marque OE	Référence OE
Arfesan	1630000 1630007
BENALU	605107100
BENDIX	295534 295556
BERG	120360101
Bosch Rexroth	4231079000
BPW	203272900 544416010 544416100 544416110
CASE IH	84012958
DAF	705707 834484 834484
DAHL	1253000000 1253010000 1253011000 1253012000 1253013000 1253014000 1253015000 1253016000 1253020000 1253021000 1253022000 1253023000 1253024000
EVOBUS	8283572000 8283850000 89199797614
Faymonville	0943
Feldbinder	6674 6763
FREIGHTLINER	9628S4231079000
FRUEHAUF	A3309600VAS ASX0014021 M02027203
GOLDHOFER	201241
HALDEX	120360201 120360203 120361101 120361201 123300001 345013001 345500010 345500011 345500012 345500110 345500111 345525010 345525011 345525110 345525111 345525112
HENDRICKSON	4231079000
JOHN DEERE	AZ52824 AZ52824(I) WZ2480155
KÄSSBOHRER	82830500000
KEMPF	2001009
KENWORTH	S423-107-900-0
Knorr-Bremse	BX3604 BX3605 BX3607 BZ3600 BZ3611 BZ3627 BZ3636
KÖGEL	79545 175204
KRONE	945152 50945152
LANGENDORF	1109377
LECITRAILER	4110441
Leyland DAF	834484 BBU5933
LIEBHERR	502920501 502966208
LOHR	4231079000
MAFI	5680047 5680047
MAGNETI MARELLI	EF306AK
Meiller	7,99363E+13
Mercedes-Benz	4208024
MERITOR	S4231079000
NATO	2530123138352 2530233138352
NEOPLAN	7010030
Nooteboom	305052 305052
PACCAR	834484
PETERBILT	S423-107-900-0
Ppt	20644270
Renault	5000815361 5021170052
Ritec	49800025000
SAF	4454103900
SAMRO	4000023
SAUER-WERKZEUG	4454103900
SCANIA	1010155 1738481
Schmitz Cargobull	51017 51017 1232785 4231079000 82830500000 1BREMSE0091
SCHWARZMÜLLER	3553
Terex-Demag	96924700
Tirsan	21151105030
TOHO CAR	T42-106
Volvo	WA4231079000

PRO 714 015 0

Marque OE	Référence OE
Alexander Dennis	4321059000
Arfesan	1610000 1610014 1610016 1610021
BENALU	605109100
BENDIX	295532 295554
Bosch Rexroth	4231059000
BPW	203273200 203362000 544414010
DAF	834482 834482
DAHL	1252000000 1252010000 1252011000 1252014000 1252015000 1252021000
EVOBUS	A6984203721 A6994200724
Faymonville	0941
Feldbinder	6677
FRUEHAUF	ASX0014019
GOLDHOFER	200260
HALDEX	120340201 120340203 120341101 120341201 345011001 345031003 345031004 345037001 345037002 345300012 345300110 345300111 345315010 345315011 345315012 345315110 345315111 345315112

ProVia™

Références croisées vase à diaphragme Came ProVia

Marque OE	Référence OE
	345325110 345325112 345325155
HENDRICKSON	NB1759
IVECO	34140 34140 3345107R1
KEMPF	2001006
Knorr-Bremse	BX3402 BX3416 BX3417 BX3419 BZ3400 BZ3404 BZ3421 BZ3424 BZ3425 BZ3427 BZ3428 BZ3429 BZ3433 BZ3434 BZ3435 BZ3436 BZ3437 BZ3460
KÖGEL	79302 175202
KRONE	945154 50945154
LANGENDORF	1109374
Leyland DAF	834482 BBU5931
LIEBHERR	502918601
LOHR	A05010104
MAGNETI MARELLI	EF206AK
MAN	81511016076 81511016077 81511016078 81511016079 81511016199 81511019076
Meiller	79936139004979
Mercedes-Benz	24206518 6984203721 6994200724 6994203721 A6984203721 A6994200724 A6994203721
MERITOR	S4231059000
NATO	2530123127703 2530233127703
NEOPLAN	7010020
Nooteboom	305050
PACCAR	834482
Ppt	20644160
Renault	5021170049
Ritec	49800024800
SAF	4454112600
SCANIA	1738479
Schmitz Cargobull	51009 1020753 4231059000
SCHWARZMÜLLER	3551
SEDDON ATKINSON	3345107R1
STEYR	99000360485
Volvo	526031200000 BBU5931 WA4231059000

PRO 714 016 0

Marque OE	Référence OE
Arfesan	1600000 1600004
BENALU	605110100
BENDIX	295531 295553
BOSCH	482022001 482022003
Bosch Rexroth	4231049000
BPW	203272700
CASE IH	84320807
DAF	721180 735929 745398 834481 834481
DAHL	1251615000 1551614000
Europart	3400033198 3405335300 3419836580 3450406745
EVOBUS	8283569000 A0034201324
Faymonville	0940
Feldbinder	1658
FRUEHAUF	AFA9104001 ASX0014018
GOLDHOFER	200255
HALDEX	120330201 120331101 120331201 345010111 345200010 345200011 345200012 345200101 345200110 345200111 345200112 345215011 345215111 345225110 345225112
HENDRICKSON	4231049000
IVECO	100287
JOHN DEERE	AZ50953 AZ50953(I)
Kali & Salz	M4792629
KEMPF	2001005
Knorr-Bremse	BY3301 BZ3300 BZ3301 BZ3302 BZ3303 BZ3304 BZ3306 BZ3307 BZ3308 BZ3309 BZ3310 BZ3320 BZ3326 BZ3332 BZ3337 BZ3338 BZ3339 BZ3340 BZ3341 BZ3353 BZ3365 BZ3370 BZ3374 I54213 I54213AT I68252 I78008 I78491 I78872 I78873 I83658 I89000 II33198

Marque OE	Référence OE
	II33198A II33457 SEB01060 SEB01360
KÖGEL	79537
KRONE	945157 9451570 50945157 500945157
LANGENDORF	1109373
Leyland DAF	834481 BBU5930 PR4982
LIEBHERR	10003357 502962408
MACK	7016
MAGNETI MARELLI	EF166AK
MAN	81511016172 81511016173 81511016174 81511016175 81511016198 81511016221 81511016222 81511016223 81511016225 81511016249 81511016260 81511016266 81511019249
Mercedes-Benz	4209924 14200224 14200624 14200824 14200924 14206224 14206324 34201324 54207518 64202718 74200018 74200118 A0034201324
NATO	2530121913561 2530211913561
NEOPLAN	7010016
Nooteboom	5207 305049
PACCAR	834481
Ppt	20644100
Renault	5021170047
Ritec	49800024700
SCANIA	1010153 1912301
Schmitz Cargobull	51007 51007 4231049000
VAN HOOL	637207570
Volvo	WA4231049000

Actionneur de frein à ressort

Les actionneurs de frein à ressort se composent à la fois d'une chambre de service et d'une chambre de stationnement. La pression d'air appliquée à la chambre de service se transforme en effort de poussée mécanique. La chambre de stationnement fournit la force de freinage mécanique nécessaire pour stationner le véhicule. En outre, l'unité est dotée d'un dispositif de verrouillage mécanique afin de verrouiller le frein de stationnement en cas de défaillance des freins.

Caractéristiques principales

- Avec une gamme de quelques variantes seulement, ProVia sert plus de 200 références croisées OEM !
- Une durée de vie plus longue ainsi qu'une meilleure résistance à la corrosion contribuent à la réduction du taux de remplacement de ce composant par rapport aux autres pièces dans la même gamme de prix.
- Grâce à la valve de respiration intégrée (IBV), l'air pur et sec est protégé des conditions environnementales agressives pour une plus grande durée de vie. La plupart des chambres de la concurrence respirent à l'aide d'orifices extérieurs à l'arrière du boîtier

Normes & qualité

- Pression de fonctionnement max. jusqu'à 13 bar
- Longueur de course 57/65

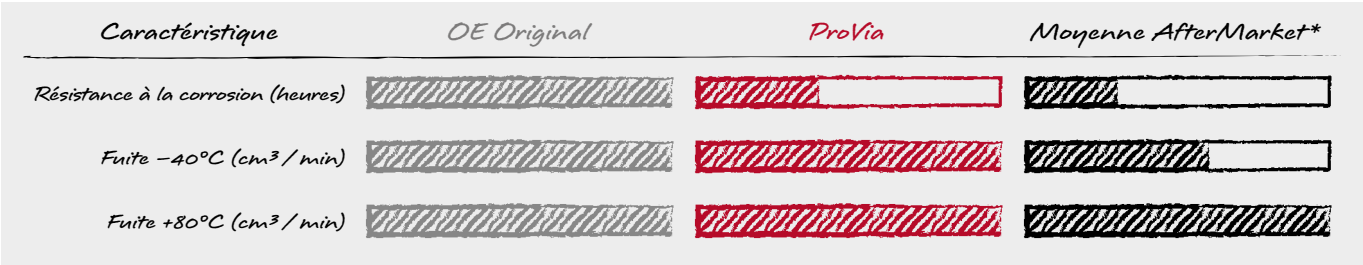

* Produit de remplacement moyen à faibles spécifications

Actionneur de frein à ressort (Came)

Actionneur de frein à ressort (Disque)

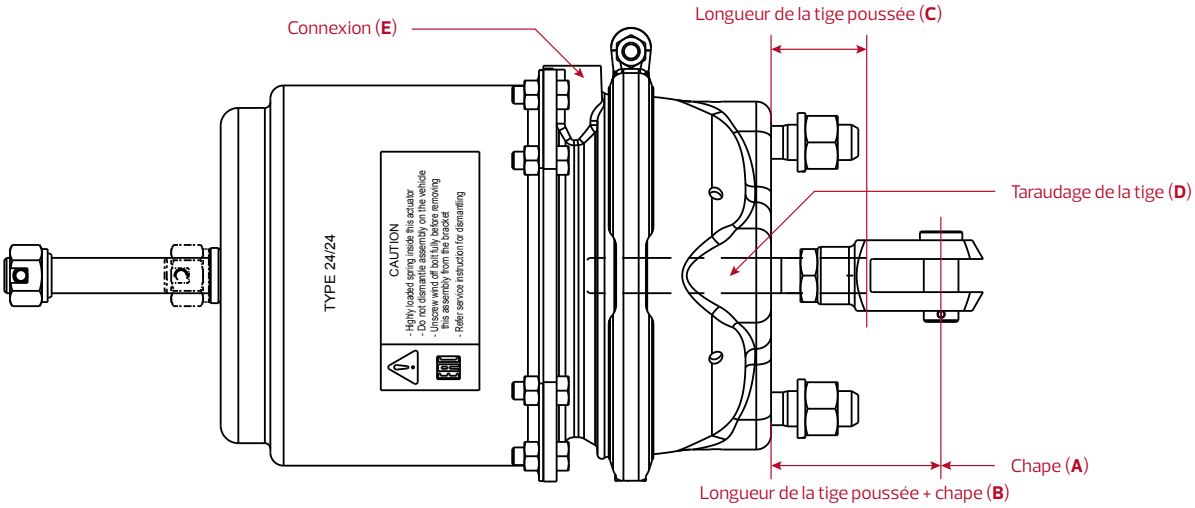

ProVia™

Actionneur de frein à ressort (Came) ProVia

Effort du ressort de rappel : **190 N**, Pression de sortie : **6,5 bar**, Forme chambre sans pression : **croix**

Référence ProVia	Type	Course (A) [mm]	Longueur de la tige poussée [mm]		Taraudage de la tige (D)	Type de fourche de fixation	Connexion (E)		Port : Pression de service [P_e max.]	Effort de poussée [kN]	
			+ chape (B)	sans chape (C)			Port / Raccord	Spécification		Frein de service	Frein à ressort
PRO 420 001 0	20/24	57/57	75	45,80	M16×1.5	Vissé	M22×1.5 / M22×1.5	JED-388-0	**11 / 12:** 10 bar (13 bar)	7,8	6.8-11.0
PRO 421 002 0	24/24	57/57	290	257,45	M16×1.5	Vissé	M22×1.5 / M22×1.5	JED-388-0	**11:** 10 bar (13 bar) **12:** 8,5 bar (11 bar)	9,0	6.8-11.0
PRO 421 004 0	24/30	65/65	77	44,40	M16×1.5	Vissé	M16×1.5 / M16×1.5	JED-152	**11:** 10 bar (13 bar) **12:** 8,5 bar (11 bar)	9,0	8.6-15.5
PRO 430 001 0	20/24	65/65	70	37,00	M16×1.5	Vissé	M16×1.5 / –	JED-152	**11:** 10 bar (13 bar) **12:** 8,5 bar (11 bar)	7,8	5.8-10.0
PRO 431 001 0	24/24	65/65	77	44,65	M16×1.5	Vissé	M16×1.5 / –	JED-152	**11:** 10 bar (13 bar) **12:** 8,5 bar (11 bar)	9,0	5.8-10.0
PRO 432 001 0	30/24	65/65	–	75,00	M16×1.5	Vissé	M16×1.5 / –	JED-152	**11:** 10 bar (13 bar) **12:** 8,5 bar (11 bar)	12,1	6.5-11.0
PRO 491 001 0	24/24	65/65	298	248,65	M16×1.5	Vissé	M16×1.5 / –	JED-464-0	**11:** 10 bar (13 bar) **12:** 8,5 bar (11 bar)	9,0	5.8-10.0
PRO 491 002 0	24/24	57/57	37	11,00	Ø16	Soudé	M22×1.5 / VOSS 232	JED-388-3	**11 / 12:** 10 bar (13 bar)	9,0	5.8-10.0
PRO 491 003 0	24/24	57/57	290	257,45	M16×1.5	Vissé	M22×1.5 / VOSS 232	JED-388-3	**11:** 10 bar (13 bar) **12:** 8,5 bar (11 bar)	9,0	5.8-10.0
PRO 491 004 0	24/30	65/65	90	58,00	M16×1.5	Vissé	M16×1.5 / M16×1.5	JED-464-0	**11:** 10 bar (13 bar) **12:** 8,5 bar (11 bar)	9,0	8.0-13.0
PRO 492 001 0	30/24	65/65	58	20,50	Ø16	Soudé	M16×1.5 / –	JED-152	**11 / 12:** 10 bar (13 bar)	12,1	6.5-11.0
PRO 492 002 0	30/24	65/65	–	75,00	M16×1.5	Vissé	Rc 3/8 / –	ISO-7-1	**11:** 10 bar (13 bar) **12:** 8,5 bar (11 bar)	12,1	7,5-10,0
PRO 492 003 0	30/30	65/65	37	10,90	Ø16	Soudé	M22×1.5 / VOSS 232	JED-388-0	**11:** 10 bar (13 bar) **12:** 8,5 bar (11 bar)	12,1	8.0-13.0
PRO 492 005 0	30/30	65/65	92	59,00	M16×1.5	Vissé	M16×1.5 / M16×1.5	JED-152	**11:** 10 bar (13 bar) **12:** 8,5 bar (11 bar)	12,1	8.0-13.0
PRO 492 006 0	30/30	65/65	285	252,90	M16×1.5	Vissé	M16×1.5 / M16×1.5	JED-152	**11:** 10 bar (13 bar) **12:** 8,5 bar (11 bar)	12,1	8.0-13.0
PRO 499 001 0	27/24	65/65	–	247,00	M16×1.5	Vissé	M16×1.5 / –	JED-464-0	**11:** 10 bar (13 bar) **12:** 8,5 bar (11 bar)	11,1	7,5-10,0

Actionneur de frein à ressort (Disque) ProVia

Effort du ressort de rappel : **220 N**, Pression de sortie : **6,5 bar**, Forme chambre sans pression : **ovale**

Référence ProVia	Type	Course [mm]	Longueur de la tige poussée [mm]	Connexion		Port : Pression de service [P_e max.]	Effort de poussée [kN]	
				Port / Raccord	Spécification		Frein de service	Frein à ressort
PRO 461 101 0	24/24	65/65	15	M16×1.5 / –	JED-152	**11:** 10 bar (13 bar) **12:** 8,5 bar (11 bar)	9,0	5,5-10
PRO 480 010 0	20/24	65/65	15	M22×1.5 / VOSS 232	JED-388-3	**11:** 10 bar (13 bar) **12:** 8,5 bar (11 bar)	7,7	5,5-10
PRO 481 012 0	24/24	65/65	15	M22×1.5 / VOSS 232	JED-388-3	**11:** 10 bar (13 bar) **12:** 8,5 bar (11 bar)	9,0	5,5-10
PRO 481 050 0	24/24	65/65	15	M16×1.5	JED-464-0	**11:** 10 bar (13 bar) **12:** 8,5 bar (11 bar)	9,0	5,5-10

Références croisées actionneur de frein à ressort ProVia

Marque OE	Référence OE

PRO 420 001 0

DAF	1519152 1505191R
MAN	81504106607 81504106703 81504106704
Mercedes-Benz	A0164204018

PRO 421 002 0

DAF	867215 1487296 1519158 1523549 0867215R 1487296R 1523549R
EvoBus	A0234204918
Faymonville	84233
Liebherr	571538008
MAN	81504106608 81504106609 81504106610
SCANIA	1935401 1935471 2089719
Schmitz Cargobull	1020765 1020766
Terberg Benshop	V1573854

PRO 421 004 0

DAF	1506390
SCANIA	1446052
Volvo	20986736 20986737

PRO 430 001 0

DAF	1505114R 1505198R 1519176R
SCANIA	570823 570830 571145 571775 571776 571777 1313803 1313813 1313829 1313830 1446036 1446037 1446038 1446039 1446040 1505333 1740206 1935409 1935410

PRO 431 001 0

DAF	1505115R 1505199R
SCANIA	570834 570835 570844 570845 571778 571784 1313819 1313821 1313822 1372909 1372910 1372911 1412859 1412860 1446042 1446043 1446048 1446049 1446050 1505334 1505335

Marque OE	Référence OE
	1505336 1734796 1903631 1935411

PRO 432 001 0

EvoBus	A0114205818 A0114205918 A0144200018 A0144200118
Knorr-Bremse	II37276
Mercedes-Benz	A0114205818 A0114205918 A0114209118 A0144200018 A0144200118 A0144200118
SCANIA	571788 1313823 1367493 1446056 2385751
SCANIA	1505338
Volvo	20466209

PRO 461 101 0

DAF	884491
Fontenax	2100382 2100383
Gigant	19123 19124 19125
IVECO	500590358
Lecitrailer	4112029
Liebherr	10218885 11080017
Mercedes-Benz	A0244200918 A0244201018
Nooteboom	1664248 1664252
SCANIA	1935452 2079867 8500253
Terex-Demag	19920112
Volvo	3197932 3197933 3987614 8113459 20386381 20386416 20401590 20401591 20409105 20466070 20466071 20466072 20466073 85000253

PRO 480 010 0

DAF	1506681 1519442 1524581 1530832 1530833
Mercedes-Benz	A0204203318 A0204203418 A0204203518 A0204203618
Rosenbauer	542529 542530
SCANIA	2131116

PRO 481 012 0

DAF	1519378

Marque OE	Référence OE
Mercedes-Benz	A0154209318 A0194205618 A0194205718 A0234205318 A0234205418 A0234207018 A0234207118

PRO 481 050 0

DAF	1527168R 1527601R 1528230R
Renault	20533213 20573922 20573923 20809444 20809445 21283616 21283617 21283618 21326197 21326198 21326201 21326202 21596228 21596229 22080447 22080448 24425719 24425720 7420522028 7420522029 7420533213 7420573922 7420573923 7420721845 7420809445 7421283616 7421283617 7421283618 7421326201 7421326202 7421401943 7421401944 7421596228 7421596229 7422080447 7422080448 7424425719 7424425720
SCANIA	1935462
Terberg Benshop	33185 V21596226 V21596227
Volvo	20522028 20522029 20522030 20522031 20721845 20721846 20721847 20742392 20742393 20742394 20844352 20844353 21283628 21283629 21323797 21326199 21326200 21326203 21423487 21444612 21596226 21596227 21752714 21752715 21869990 22080445 22080446 22273774 22273775 85000466 85000607 85000635 85003834

PRO 491 001 0

DAF	1505463R
Renault	20713921 20713922 22080435 7420533196 7420533199 7420713921 7420713922 7420815460 7420974639

Références croisées actionneur de frein à ressort ProVia

Marque OE	Référence OE
	7420974642 7421380908 7422080435
SCANIA	1935413
Volvo	20533195 20533196 20533197 20533198 20533199 20533200 21011720 21011721 21011722 21027722 21027725 21027732 21027734 21794667 21795851 21988040 22067390 22067391 22080434 22152604 22303995 22303997 85000576 85000580 85000581 85003171

PRO 491 002 0

Mercedes-Benz	A0194209118 A0194209218

PRO 491 003 0

Mercedes-Benz	A0194207718 A0194207818

PRO 491 004 0

Meritor	20533205
Paccar	1529084
Volvo	20533205

PRO 492 001 0

Kamaz	960-3519300

PRO 492 002 0

Hino	S49UO-EOF60 S49UO-EOJ20
UD Trucks	44320NA03A 44320NA03B

PRO 492 003 0

Mercedes-Benz	A0194208118 A0194208218 A0194209918 A0204200018

PRO 492 005 0

GAZ	9254920000
MAZ	9254920000

Marque OE	Référence OE
SCANIA	1446059 1734797

PRO 492 006 0

DAF	1270263 1519162 1526572
Evobus	A0134206718 A0134206818
Goldhofer	151118
Iveco	5010260188
Kögel	320136
MAN	81.50410-6146 81.50410-6674
Mercedes-Benz	0004209624 0004209724
Renault	5010260186 5010260187 5010260188 5010260348 5010260349
SCANIA	1935403 1935448

PRO 499 001 0

MERITOR	3276-X-1142 3276-Y-1143
Renault	21994025 5010216959 5010251265 5010260960 7421994025
Volvo	20533210 20533211 21569207 21988037 21994025 21994026

PRO 712 712 0

BPW	05.444.40.01.0 05.444.40.02.0
Gigant	719001007
Haldex	1363430001
Knorr-Bremse	K037970N00
Kögel	6609441 6609442
Krone	550017680
SAF	4 454 1072 30 4 454 1076 30
Schmitz Cargobull	122760

PRO 712 713 0

BPW	05.444.44.01.0 05.444.44.02.0

Marque OE	Référence OE
Haldex	346187001 1352024004
Knorr-Bremse	BS7400 BS7401 BS7402 BS7403
SAF	4 454 1078 30 4 454 1079 30

PRO 712 715 0

BPW	05.444.40.01.3 05.444.40.02.3

PRO 712 716 0

BPW	05.444.44.01.3 05.444.44.02.3

Actionneur de frein à ressort à double diaphragme

L'actionneur de frein à ressort à double diaphragme est constitué d'une chambre de frein de service et d'une chambre de frein à ressort. La pression d'air appliquée à la chambre de service se transforme en effort de poussée mécanique.
La chambre à ressort fournit la force de freinage mécanique nécessaire pour stationner le véhicule. En outre, l'unité est dotée d'un dispositif de verrouillage mécanique afin de verrouiller le frein de stationnement en cas de défaillance des freins.
ProVia propose des actionneurs de frein à ressort performants et économiques pour les véhicules industriels.

Actionneur de frein à ressort à double diaphragme (disque) avec tuyau d'extension

À propos de

- La construction universelle de l'actionneur de frein à ressort à double diaphragme ProVia couvre un grand nombre d'applications OE
- Offre une durée de vie nettement plus longue en termes de cycles de fonctionnement et une meilleure résistance à la corrosion par rapport à de nombreux autres actionneurs économiques

Caractéristiques principales

- Jusqu'à 1 million de cycles de vie pour la chambre de service, jusqu'à 200 000 cycles pour la chambre de stationnement
- Haute résistance à la corrosion éprouvée lors de l'essai au brouillard salin neutre de 96 heures
- Température de service : –40°C à +80°C
- Construction sertie sur la chambre du frein à ressort pour la sécurité du client
- Variantes disponibles avec chape

Normes & qualité

- Conforme avec les normes exigées (TÜV, SAE, QCT)

Actionneur de frein à ressort à double diaphragme (Came)

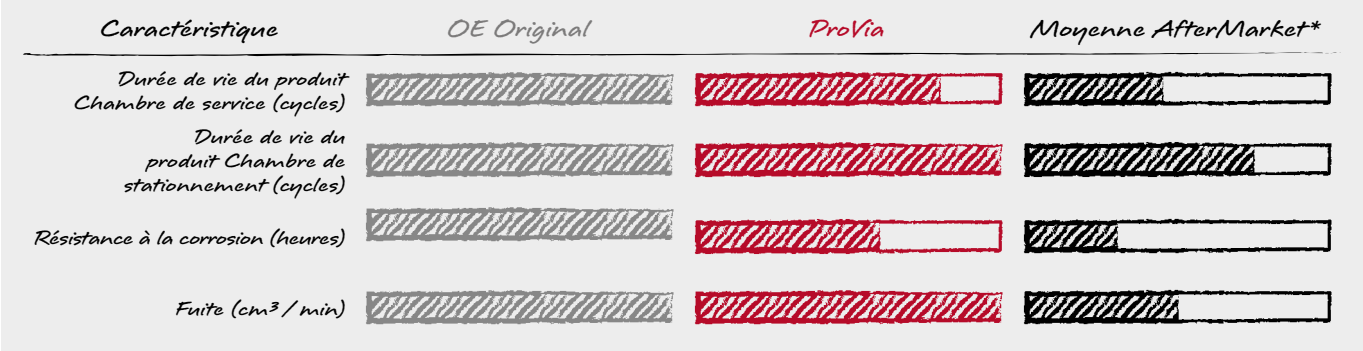

* Produit de remplacement moyen à faibles spécifications

ProVia™

Actionneur de frein à ressort à double diaphragme (Came) – Détails techniques

Référence ProVia	Grandeur	Course	Chape	Norme	Pression		Collier à bride de fixation (A)	Position du collier à bride de fixation (B)
					de service	maximale		
PRO 000 006 0	30/30	63,5 mm	4	QCT	8,0 bar	10,0 bar	262 mm	90°
PRO 000 007 0	30/30	76,2 mm	4	QCT	8,0 bar	10,0 bar	262 mm	90°
PRO 000 008 0	20/30	76,2 mm	4	SAE et TÜV	8,5 bar	10,0 bar	224 mm	45°
PRO 000 009 0	24/30	76,2 mm	4	SAE et TÜV	8,5 bar	10,0 bar	234 mm	45°
PRO 000 010 0	30/30	76,2 mm	4	SAE et TÜV	8,5 bar	10,0 bar	262 mm	45°
PRO 000 011 0	24/30	76,2 mm	–	SAE et TÜV	8,5 bar	10,0 bar	234 mm	45°
PRO 000 012 0	30/30	76,2 mm	–	SAE et TÜV	8,5 bar	10,0 bar	262 mm	45°
PRO 000 013 0	30/30	76,2 mm	–	SAE et TÜV	8,5 bar	10,0 bar	262 mm	45°
PRO 000 017 0	30/30	63,5 mm	4	QCT	8,0 bar	10,0 bar	262 mm	45°
PRO 000 018 0	24/30	63,5 mm	4	SAE	8,0 bar	10,0 bar	230 mm	45°
PRO 392 200 0	30/30	63,5 mm	4	SAE	8,0 bar	10,0 bar	249 mm	90°
PRO 392 201 0	30/30	63,5 mm	4	SAE	8,0 bar	10,0 bar	249 mm	45°
PRO 392 202 0	24/30	63,5 mm	4	SAE	8,0 bar	10,0 bar	232 mm	45°
PRO 392 203 0	30/30	63,5 mm	4	SAE	8,0 bar	10,0 bar	249 mm	40°
PRO 392 204 0	30/30	63,5 mm	4	SAE	8,0 bar	10,0 bar	249 mm	40°
PRO 393 100 0	30/30	3,00"	4	SAE	116 psi	145 psi	9,8"	45°
PRO 393 101 0	30/30	3,00"	4	SAE	116 psi	145 psi	9,8"	45°
PRO 393 102 0	30/30	3,00"	4	SAE	116 psi	145 psi	9,8"	45°
PRO 393 103 0	30/30	3,00"	4	SAE	116 psi	145 psi	9,8"	45°
PRO 393 200 0	30/30	2,50"	4	SAE	116 psi	145 psi	9,8"	45°
PRO 393 201 0	30/30	2,50"	4	SAE	116 psi	145 psi	9,8"	45°
PRO 393 202 0	30/30	2,50"	4	SAE	116 psi	145 psi	9,8"	45°
PRO 393 203 0	30/30	2,50"	4	SAE	116 psi	145 psi	9,8"	45°
PRO 393 204 0	30/30	2,50"	4	SAE	116 psi	145 psi	9,8"	45°
PRO 712 019 0 *	24/30	63,5 mm	4	SAE	8,0 bar	10,0 bar	230 mm	45°

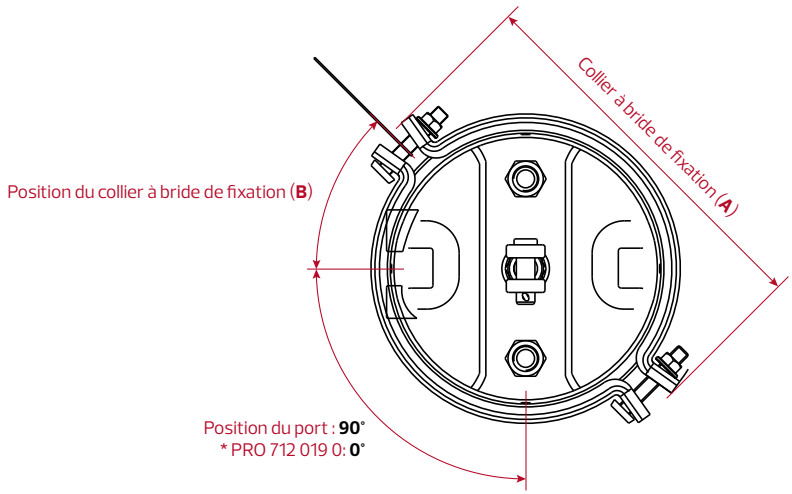

Actionneur de frein à ressort à double diaphragme ProVia (Came) – Dimensions

Référence ProVia	Longueur (D)	Diamètre (E)	Longueur de la tige poussée (F)	Longueur de la tige poussée + chape (G)	Longueur du boulon de montage (H)	Filetage		
						Boulon de montage (J)	Tige poussée (K)	Port (L)
PRO 000 006 0	227 mm	208,5 mm	230 mm	260 mm	38 mm	M16×1.5	M16×1.5	3/8-18 NPTF
PRO 000 007 0	256 mm	208,5 mm	187 mm	227 mm	38 mm	M16×1.5	M16×1.5	M16×1.5
PRO 000 008 0	261 mm	208,5 mm	198 mm	251 mm	43 mm	M16×1.5	M16×1.5	M16×1.5
PRO 000 009 0	261 mm	208,5 mm	226 mm	279 mm	38 mm	M16×1.5	M16×1.5	M16×1.5
PRO 000 010 0	268 mm	208,5 mm	235 mm	288 mm	38 mm	M16×1.5	M16×1.5	M16×1.5
PRO 000 011 0	261 mm	208,5 mm	226 mm	–	38 mm	M16×1.5	M16×1.5	M16×1.5
PRO 000 012 0	268 mm	208,5 mm	235 mm	–	38 mm	M16×1.5	M16×1.5	M16×1.5
PRO 000 013 0 *	268 mm	208,5 mm	235 mm	–	38 mm	M16×1.5	M16×1.5	M16×1.5
RRO 000 017 0	227 mm	208,5 mm	200 mm	230 mm	38 mm	5/8-11 UNC2A	5/8-18 UNF2A	3/8-18 NPTF
PRO 000 018 0	234 mm	208,5 mm	169 mm	222 mm	38 mm	M16×1.5	M16×1.5	M16×1.5
PRO 392 200 0	231 mm	206,0 mm	248 mm	279 mm	37 mm	5/8-11 UNC2A	5/8-18 UNF2A	3/8-18 NPTF
PRO 392 201 0	231 mm	206,0 mm	200 mm	230 mm	37 mm	5/8-11 UNC2A	5/8-18 UNF2A	3/8-18 NPTF
PRO 392 202 0	228 mm	206,0 mm	248 mm	279 mm	37 mm	5/8-11 UNC2A	5/8-18 UNF2A	3/8-18 NPTF
PRO 392 203 0	231 mm	206,0 mm	179 mm	211 mm	37 mm	M16×1.5	M16×1.5	3/8-18 NPTF
PRO 392 204 0	231 mm	206,0 mm	179 mm	211 mm	37 mm	M16×1.5	M16×1.5	M16×1.5
PRO 393 100 0	10,5"	8,21"	1,00"	2,25"	1,50"	5/8-11 UNC2A	5/8-18 UNF2A	3/8-18 NPTF
PRO 393 101 0	10,5"	8,21"	5,55"	6,80"	1,50"	5/8-11 UNC2A	5/8-18 UNF2A	3/8-18 NPTF
PRO 393 102 0	10,5"	8,21"	1,62"	2,88"	1,50"	5/8-11 UNC2A	5/8-18 UNF2A	3/8-18 NPTF
PRO 393 103 0	10,5"	8,21"	11,3"	12,60"	1,50"	5/8-11 UNC2A	5/8-18 UNF2A	3/8-18 NPTF
PRO 393 200 0	9,1"	8,11"	1,00"	2,25"	1,46"	5/8-11 UNC2A	5/8-18 UNF2A	3/8-18 NPTF
PRO 393 201 0	9,1"	8,11"	11,3"	12,50"	1,46"	5/8-11 UNC2A	5/8-18 UNF2A	3/8-18 NPTF
PRO 393 202 0	9,1"	8,11"	9,75"	11,00"	1,46"	5/8-11 UNC2A	5/8-18 UNF2A	3/8-18 NPTF
PRO 393 203 0	9,1"	8,11"	5,50"	6,80"	1,46"	5/8-11 UNC2A	5/8-18 UNF2A	3/8-18 NPTF
PRO 393 204 0	9,1"	8,11"	1,62"	2,87"	1,46"	5/8-11 UNC2A	5/8-18 UNF2A	3/8-18 NPTF
PRO 712 019 0	234 mm	208,5 mm	169 mm	222 mm	38 mm	M16×1.5	M16×1.5	M16×1.5

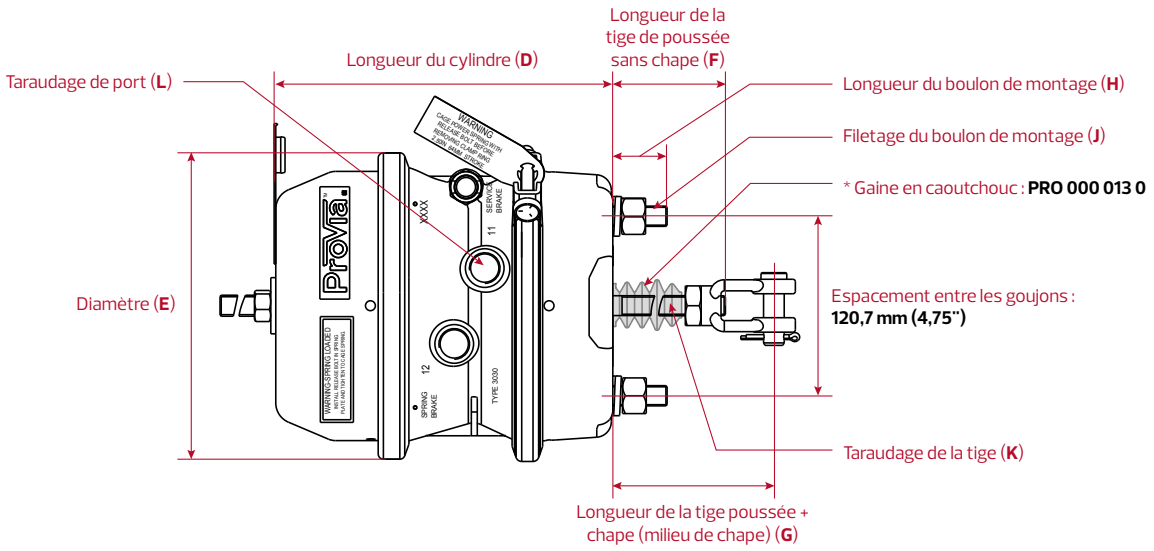

Actionneur de frein à ressort à double diaphragme ProVia (Disque)

Référence ProVia	Grandeur	Course	Tuyau d'extension	Norme	Pression de service		Collier à bride de fixation (A)	Longueur (B)
					Frein de service	Frein à ressort		
PRO 712 712 0	16/24"	57,0 mm	–	SAE et TÜV	10,5 bar	8,5 bar	191 mm	235,5 ±5 mm
PRO 712 713 0	20/24"	63,5 mm	–	SAE et TÜV	10,5 bar	8,5 bar	197 mm	243,0 ±5 mm
PRO 712 715 0	16/24"	57,0 mm	PRO 712 002 2	SAE et TÜV	10,5 bar	8,5 bar	191 mm	235,5 ±5 mm
PRO 712 716 0	20/24"	63,5 mm	PRO 712 002 2	SAE et TÜV	10,5 bar	8,5 bar	197 mm	243,0 ±5 mm

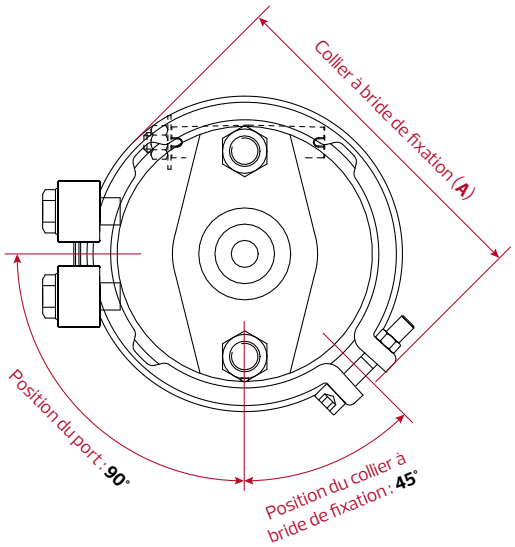

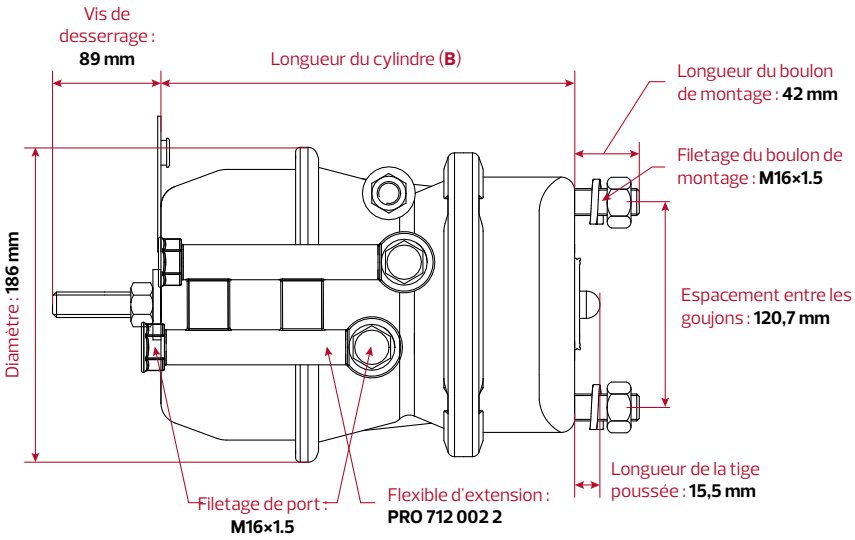

La nouvelle extension de flexible ProVia offre de nombreux avantages :

- **Un niveau élevé de sécurité :** identification claire des ports de stationnement et de service par un positionnement décalé permettant d'éviter les mauvaises connexions.
- **Économies de coûts :** montage rapide grâce à la sortie des connexions depuis une position d'installation exiguë. Ainsi : le flexible de frein est facile à raccorder.
- **Facile à manipuler :** s'adapte même à des espaces d'installation restreints. Une des conceptions les plus compactes (combinaison de cylindre et d'extension de flexible) sur le marché.

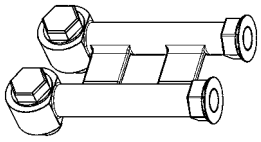

Flexible d'extension ProVia
PRO 712 002 2

Références croisées actionneur de frein à ressort à double diaphragme ProVia (Disque)

PRO 712 712 0

Marque OE	Référence OE
BPW	05.444.40.01.0 05.444.40.02.0
Gigant	719001007
Haldex	1363430001
Knorr-Bremse	K037970N00
Kögel	6609441 6609442
Krone	550017680
SAF	4 454 1072 30 4 454 1076 30
Schmitz Cargobull	122760

PRO 712 713 0

Marque OE	Référence OE
BPW	05.444.44.01.0 05.444.44.02.0
Haldex	346187001 1352024004
Knorr-Bremse	BS7400 BS7401 BS7402 BS7403
SAF	4 454 1078 30 4 454 1079 30

PRO 712 715 0

Marque OE	Référence OE
BPW	05.444.40.01.3 05.444.40.02.3

PRO 712 716 0

Marque OE	Référence OE
BPW	05.444.44.01.3 05.444.44.02.3

ProVia™

Plaquettes de frein

Les plaquettes de frein convertissent l'énergie cinétique du véhicule en énergie thermique par friction. La gamme de plaquettes de frein ProVia est compatible avec les freins à disque les plus courants sur le marché.
Les kits de plaquettes sont pourvus de tous les accessoires pour garantir une installation sûre sur la plupart des véhicules du marché.

Caractéristiques principales

- Ajustement universel pour un type de frein/taille
- Portefeuille de différents kits de plaquettes compatibles avec les plus importants freins du marché comme KNORR, WABCO, Meritor, Haldex, Bendix, BPW, TEVES et plus de 350 références OE

Normes

- Validation selon les normes ECE-R90. Outre les ECE-R90, les plaquettes de frein sont soumises à toute une batterie de tests, dont la vérification de performances de freinage dans plusieurs situations (ex. : forte pression), l'attention accordée au confort (ex. : réponse des pédales) et la garantie de fiabilité et de la durée de vie du disque et de la plaquette

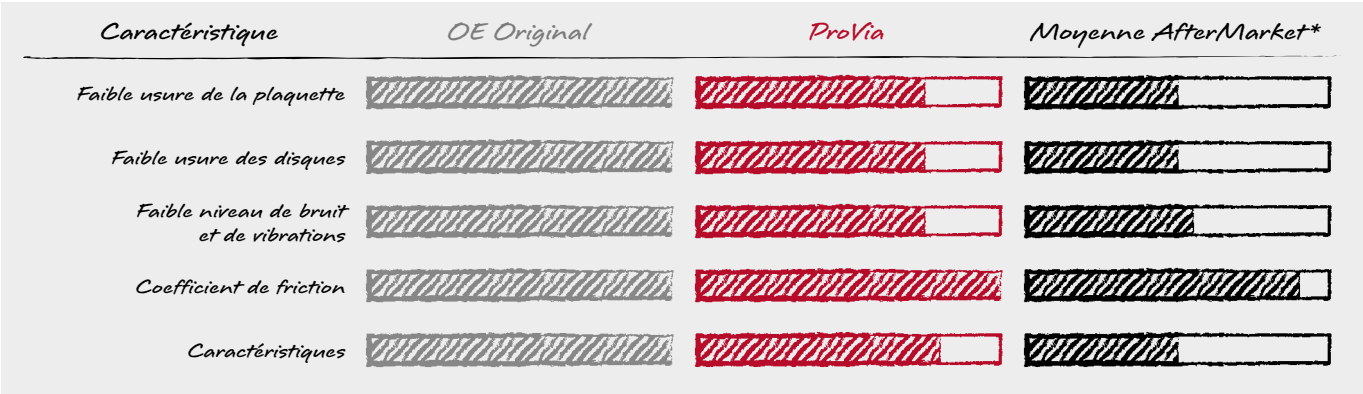

* Produit de remplacement moyen à faibles spécifications

ProVia™

Plaquettes de frein ProVia

Référence ProVia	Numéro WVA	Application de freinage	Accessoires
340 175 000 2	29285, 29088, 29091	WABCO PAN™17	6 ressorts
340 195 000 2	29313, 29126	WABCO PAN™19	6 ressorts
340 225 000 2	29336, 29162	WABCO PAN™22	6 ressorts
340 322 000 2	29279	WABCO MAXX™22	6 ressorts
340 901 050 2	29183, 29115, 29148	KNORR SN 5, SB5	4 ressorts, 2 boulons, 2 éclisses, 2 rondelles, 2 petits capuchons en plastique, 2 grands capuchons en plastique
340 901 060 2	29095, 29093	KNORR SN6, SB6	4 ressorts, 2 boulons, 2 éclisses, 2 rondelles, 2 petits capuchons en plastique, 2 grands capuchons en plastique
340 901 061 2	29306, 29165	BPW / KNORR SN6	4 ressorts, 2 boulons, 2 éclisses, 2 rondelles, 2 petits capuchons en plastique, 2 grands capuchons en plastique
340 901 070 2	29202, 29059, 29061, 29087, 29106, 29108, 29253, 29278	KNORR SN7, SB7	4 ressorts, 2 boulons, 2 éclisses, 2 rondelles, 2 petits capuchons en plastique, 2 grands capuchons en plastique
340 901 071 2	29308, 29171	BPW / KNORR SK7	4 ressorts, 2 boulons, 2 éclisses, 2 rondelles, 2 petits capuchons en plastique, 2 grands capuchons en plastique
340 901 072 2	29307, 29167	BPW / KNORR SN7	4 ressorts, 2 boulons, 2 éclisses, 2 rondelles, 2 petits capuchons en plastique, 2 grands capuchons en plastique
340 901 073 2	29269, 29158	KNORR SK7	4 ressorts, 2 boulons, 2 éclisses, 2 rondelles, 2 petits capuchons en plastique
340 902 000 2	29277, 29125	Meritor D-DUCO	4 ressorts, 2 vis
340 902 001 2	29090	Meritor D-LISA	2 ressorts, 8 petits ressorts, 8 boulons
340 902 002 2	29030, 29053, 29083, 29084, 29113, 29114	Meritor D3, D-ELSA 1	6 ressorts
340 902 003 2	29131	Meritor D-ELSA 2	6 ressorts
340 902 004 2	29124	Meritor DX 195	4 ressorts, 2 boulons, 2 éclisses, 2 vis, 2 rondelles
340 902 005 2	29067, 29039, 29302	Meritor	–
340 902 191 2	29177	Meritor VGT 195	–
340 902 192 2	29100	Meritor C-LISA	–
340 902 220 2	29173	Meritor ELSA 225-1	–
340 902 221 2	29174	Meritor ELSA 225-3	–
340 902 222 2	29137	Meritor C-DUCO	–
340 902 223 2	29151	Meritor, DLE-DUCO	–
340 903 220 2	29143	Bendix ESD225, Haldex DB22	2 supports de ressort, 4 ressorts, 4 boulons, 2 capuchons
340 904 000 2	29122	Brembo 2×60	–
340 904 001 2	29160	Brembo	–
340 904 002 2	29121	Brembo	–
340 904 003 2	29835	Teves	–
340 904 004 2	29581	ATE	–
340 904 005 2	29984	Bendix	–

Références croisées plaquettes de frein ProVia

Marque OE	Référence OE
340 175 000 2	
DAF	1436901
IVECO	1906467 2996430 500055372
MAN	81508206006 81508206020 81508206042
Renault	5001866951
5010848607	
340 195 000 2	
DAF	1628064
Alexander Dennis	6597421
SAF	3057008000 3057008001
340 225 000 2	
SAF	3057008400 3057008401
Schmitz Cargobull	101449 1195232
340 322 000 2	
MAN	81508206065 81508206066
340 901 050 2	
MAN	81508205085 81508206043 81508206054
Mercedes-Benz	4211010 4211210 14210510 14210610 14212510 14212610 34201120 34201220 34206620 34207220 34207320 44206120 A0004211010 A0004211210 A0014210510 A0014210610 A0014212510 A0014212610 A0034201120 A0034201220 A0034206620 A0034207220 A0034207320 A0044206120
340 901 060 2	
Fruehauf	M91000101
Gigant	9291072 9291073
IVECO	2992336 2996468
MAN	81508205017 81508205094 81508205098 81508206008 81508206022 81508206058 81508206059 81508206060
Mercedes-Benz	4210710 4210810 4215010 14211710 24207820 24207920 54202320 A0004210710 A0004210810 A0004215010 A0014211710 A0024207820 A0024207920 A0054202320
SAF	3057007800 3057007801 5317002400
340 901 061 2	
BPW	509290040 509290050 509290100 509290220 980102750 980102930 980106210 980106350 980106430 980107090 980107240 980108150
340 901 070 2	
Bova	204552
BPW	536270020 980102570 980102920 980106360
DAF	1439324 1617343 1797053 1800830 1878030
IVECO	2992348 2992476 2995637 2995809 2995819 2995938 2996378 2996515 41211278 41212279
Kaessbohrer	8285515573
Knorr-Bremse	K047865K50
MAN	81508206030 81508206032 81508206033 81508206055 81508206056 81508206061
Mercedes-Benz	4210510 4214310 24204920 34201620 34202020 34202220 34203520 44202220 44206020 2420222010 A0004210510 A0004214310 A0024202010 A0024204920 A0034201620 A0034202020 A0034202220 A0034203520 A0044202220 A0044206020
Neoplan	82135100
Prevost	N8893599
SAE-SMB	M100669 M91004501
SAF	3057007700 3057007701 3057007900 5317002300
SCANIA	1390428 1521979 1527633 1734529
Schmitz Cargobull	1182462
340 901 071 2	
BPW	509290060 509290080 509290230 980106440 980106950 980107260 980108160
340 901 072 2	
BPW	509290070 509290090 980106200 980106450 980106960 980107250 980108170
340 901 073 2	
Mercedes-Benz	44207020 A0044207020
SAF	3057008500 3057008501
340 902 000 2	
Volvo	3095396 20768092 20918891 20931343 20932682 209313430
340 902 001 2	
Renault	5001846034 5001865750
Volvo	3093919 20825594 20850194 85105485 85506111
340 902 002 2	
EvoBus	82854085340
Kaessbohrer	8285388435 8285388533 8285408463 8285408534 8285521000 8285522000 8285525000 8285526000 68320504NGZ
MAN	8150820646 81508205006 81508205020 81508205040 81508205047 81508205060 81508205064 81508205066 81508205068 81508205078 81508205087 81508205091 81508206000 81508206002 81508206004 81508206014 81508206016 81508206025 81508206034 81508206036 81508206044 81508206046 81508226044
Mercedes-Benz	24200820 24205520 34208420 A0024200820 A0024205520 A0034208420
MERITOR	MDP5038 MDP5065

ProVia™

Références croisées plaquettes de frein ProVia

Marque OE	Référence OE
Renault	5001823000 5001854342
Setra	8285388435

340 902 003 2

Marque OE	Référence OE
Irisbus	2996068 5001020312 5006028410
IVECO	503136113 503142454 5006028410
MAN	81508205072 81508205080 81508206041 81508206051 81508206052
MERITOR	68324558 68325346 68326015
Renault	5001020312 5001855646
Rockwell	15227419T 68324558NZP
Volvo	20976509 21309468 85107768

340 902 004 2

Marque OE	Référence OE
MERITOR	MDP1314 MDP5076

340 902 005 2

Marque OE	Référence OE
IVECO	1906043 1906146 1906297
Nissan	410609X425
Renault	5001014704 5001825339 5001873218

340 902 191 2

Marque OE	Référence OE
Renault	5001864380 7420560415 7421496557
Volvo	20568713 20765963 21496552

340 902 192 2

Marque OE	Référence OE
Renault	68321585 5001833104 5001857615

340 902 220 2

Marque OE	Référence OE
Renault	5001864365 7421399915
Volvo	20560414 20568712 20568715 21352573

340 902 221 2

Marque OE	Référence OE
Renault	5001864363 5001864364 7421399929
Volvo	20526568 20560412 20568711 20568714 21024701 21024702 21352570 21496550

340 902 222 2

Marque OE	Référence OE
Volvo	3093532 20768115

340 902 223 2

Marque OE	Référence OE
Volvo	3099533 3198394 20768101

340 903 220 2

Marque OE	Référence OE
Gigant	M91002703 M91002704
SAE-SMB	9291063 M91002704
SAF	3057317900
SCANIA	725857

340 904 000 2

Marque OE	Référence OE
IVECO	1906416 42555669

340 904 001 2

Marque OE	Référence OE
IVECO	2996532 42536101
Mercedes-Benz	34204620 A0034204620
Nissan	41060MB225 41060MB625
Renault	5001844748

340 904 002 2

Marque OE	Référence OE
IVECO	1906401 2992339 42535791
Renault	5001844747 5001850859

340 904 003 2

Marque OE	Référence OE
Mercedes-Benz	14201520 24205720 24206220 34201520 34204420 34207720 44204820 6694200020 6694200120 6704202820 9054200020 A0014201520 A0024205720 A0024206220 A0034201520 A0034204420 A0034207720 A0044204820 A6694200020 A6694200120 A6704202820 A9054200020

340 904 004 2

Marque OE	Référence OE
Mercedes-Benz	4207520 14200920 14209220 15866342 34203620 34207420 A0004207520 A0014200920 A0014209220 A0015866342 A0034203620 A0034207420

340 904 005 2

Marque OE	Référence OE
Nissan	69052941 5000295329
	5000815574 7701203700 41060G490A
Renault	5001842048

Dessiccateur

Les dessiccateurs sont montés entre le compresseur d'air et le réservoir sur les camions industriels et les bus. Ils sont conçus pour filtrer l'air humide et d'autres contaminants avant qu'ils n'atteignent les systèmes pneumatiques en aval du véhicule.

Caractéristiques principales

- Construction universelle couvrant un grand nombre d'applications OE
- Produit en Europe pour les besoins globaux du marché
- Monté avec une cartouche ProVia (filetage à droite (M39×1.5, montage et démontage faciles)
- Résistance à la corrosion élevée grâce à la protection de surface
- Dispositif de chauffage ProVia séparé en option

Normes & qualité

- Pression de service : 13 bar

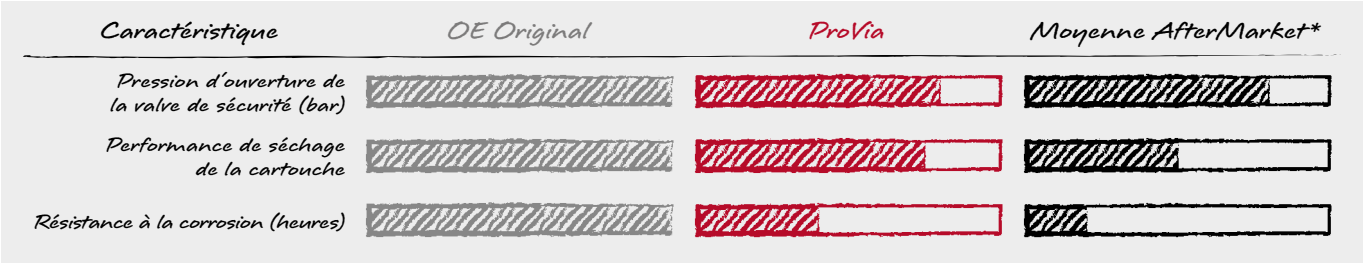

* Produit de remplacement moyen à faibles spécifications

Référence ProVia	Dispositif de décompression	Pression de disjonction	Plage de fonctionnement	Ports	Dispositif de chauffage ProVia	Remarque
PRO 122 005 0	–	12,0 ±0,2 bar	1,4 ±0,4 bar	**1, 21 :** M22×1.5 ; **22 :** M12×1.5 ; **3:** silencieux	PRO 410 920 2	
PRO 122 006 0	–	9,0 ±0,3 bar	1,3 ±0,4 bar	**1, 21 :** M22×1.5 ; **22 :** M12×1.5 ; **3:** silencieux	PRO 410 920 2	
PRO 122 007 0	–	10,0 ±0,2 bar	$1{,}0^{+0{,}5}_{-0{,}0}$ bar	**1:** M22×1.5 ; **21:** M22×1.5 (Voss) ; **22:** M16×1.5 (Voss) ; **3 :** silencieux	PRO 410 920 2	
PRO 122 008 0	–	≤13 bar	–	**1, 21 :** M22×1.5 (Voss) ; **22 :** M16×1.5 (Voss) ; **4, 23 :** M16×1.5 (Voss) ; **3:** silencieux	PRO 410 920 2	
Nouveau PRO 122 019 0	–	8,5 ±0,5 bar	4,3 ±0,5 bar	**1 ,21:** 1/2"–14 NPTF ; **4 :** 1/4–18 NPTF **31:** Échappement (soupape de sécurité) ; **3 :** Échappement	375 260 046 2 (inclus)	Ensemble Dessiccateur
PRO 400 001 0	4	12,0 ±0,3 bar	1,5 ±0,5 bar	**11, 21, 24 :** M22×1.5 ; **22, 23 :** M16×1.5 ; **12 :** M12×1.5 ; **4, 25 :** M10×1.0	PRO 400 920 2	
PRO 400 002 0	4	10,0 ±0,2 bar	1,3 ±0,4 bar	**11, 21, 24 :** M22×1.5 ; **22, 23 :** M16×1.5 ; **12 :** M12×1.5 ; **4, 25 :** M10×1.0	PRO 400 920 2	
PRO 410 001 0	–	12,5 ±0,3 bar	1,5 ±0,5 bar	**1, 21, 22 :** M22×1.5	PRO 410 920 2	
PRO 410 002 0	–	9,1 ±0,3 bar	1,3 ±0,4 bar	**1, 21, 22 :** M22×1.5 ; **4, 23 :** M12×1.5	–	
PRO 410 003 0	–	8,3 ±0,3 bar	1,3 ±0,4 bar	**1, 21 :** M22×1.5 ; **4, 22, 23 :** M12×1.5	PRO 410 920 2	
PRO 410 004 0	–	12,5 ±0,3 bar	1,5 ±0,5 bar	**1, 21 :** M22×1.5 ; **22 :** M16×1.5	PRO 410 920 2	

Références croisées dessiccateur ProVia

Marque OE	Référence OE
PRO1220050	
DAF	1505034 1517965 1518674 1505033R
Irisbus	8137622 8160475
IVECO	8160471 8160475 4324100350 08137622
Paccar	1505034
PRO1220060	
DAF	1517964 1517970
EvoBus	A0014312315
Irisbus	42079486
IVECO	110450 42079486 42079586 9010099029
Mercedes-Benz	A0014312315
Otokar	12F00-08085-AA
PRO1220070	
Knorr-Bremse	LA8209
MAN	81521026098 81521026100
Neoplan	81521026098
PRO1220080	
DAF	1517978
Evobus	A0014312215
Knorr-Bremse	K023357
Mercedes-Benz	A0014312215
PRO1220190	
Tectran	AT955205
Automann	170.955.205
Midwest	WAR955205
S&S	S-13728
SORL	RL3511ES
VIE	V955205

Marque OE	Référence OE
PRO4000010	
DAF	1505119 1506409 1506410 1518168 1519202R 1526796
EvoBus	A0004301215 A0004301315 A0004302915 A000430301 A0004309815
IVECO	500070484
Knorr-Bremse	II38308FN00 K024634N00 LA9034
Mercedes-Benz	A0004301215 A0004301315 A0004302915 A0004303015 A0004309815
PRO4000020	
EvoBus	A0004301515
Mercedes-Benz	A0004301515
PRO4100010	
Knorr-Bremse	K017710
Knorr-Bremse	LA8542
MAN	2V5607373C 81521026209 81521026219 81521026223 81521026367 81521026368 81521026369 81521026399
PRO4100020	
MAN	2T0607373F
PRO4100030	
DAF	1505967
	1517963
EvoBus	8285407000
Goldhofer	254559
IVECO	500004419 7000343220 980829 981819
John Deere	AL202707A

Marque OE	Référence OE
Knorr-Bremse	II30448 LA8234
MAN	2TA607349 81521026027 81521026048 88521026001 99100360454 99100360471
Mercedes-Benz	8285407000 A0004318815
Neoplan	11017447 502657308
Nissan	47540D6400
SCANIA	1932680
Solaris	1102734000
Volvo	1183403
PRO4100040	
DAF	1517967
Knorr-Bremse	LA6222 LA8211 LA8212 LA8254
MAN	81521026024 81521026097

Unité de traitement d'air

L'unité de traitement d'air ProVia (APU) est un système en deux parties constitué d'un dessiccateur ProVia et d'une valve de protection à plusieurs circuits ProVia. Ce système sèche et purifie l'air fourni par le compresseur, ajuste la pression des circuits de charge respectifs et protège contre la surcharge.

Caractéristiques principales

- Maintient les pressions des circuits de charge individuels les unes par rapport aux autres et par rapport à la pression atmosphérique
- En cas de défaillance d'un circuit, maintiendra les pressions dans les autres circuits aux niveaux recommandés. Le fonctionnement ultérieur du système permettra le remplissage des circuits sous pression à la pression d'ouverture du circuit défaillant
- Composant ayant une durée de vie accrue et une performance de séchage et une fiabilité grandement améliorées par rapport aux autres marques économiques

Normes & qualité

- Pression de fonctionnement max. ≤13 bar.
- Gamme de fonctionnement thermique –40°C à 80°C.

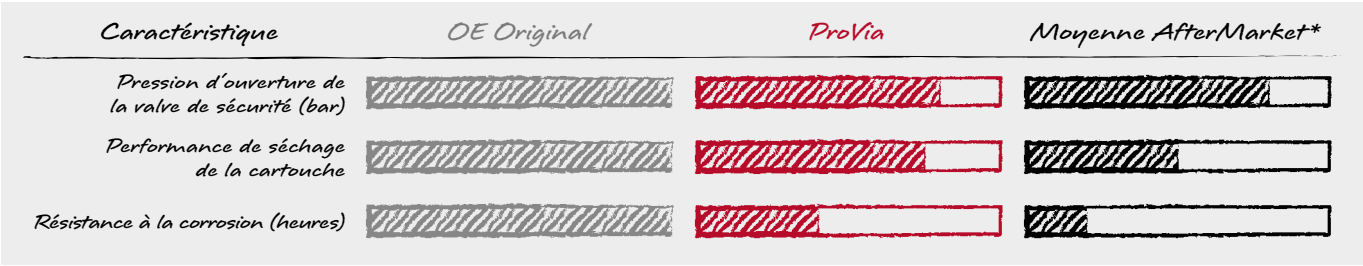

* Produit de remplacement moyen à faibles spécifications

Référence ProVia	Pression de fonctionnement max.	Gamme de fonctionnement thermique	Dispositif de chauffage ProVia en option
PRO 100 100 0	≤13 bar	–40°C à 80°C	PRO 400 920 2

Références croisées unité de traitement d'air ProVia

PRO 100 100 0

Marque OE	Référence OE
DAF	1505230
EvoBus	1935482 A0014318115 A0024310415 A0024310515 A0024310615 A0024310715 A0024311515 A0024313815
Ford	6C462A131AA
Knorr-Bremse	II35530 II35530170 II35531 II38310F II38310F170 II38310FN00 II38311F II38311F170
Mercedes-Benz	A0014316415 A0014316515 A0014316815 A0014317815 A0014317915 A0014318115 A0014318215 A0024310415 A0024310515 A0024310615 A0024310715 A0024311515 A0024313815
Renault	5021171136 5021175244
SCANIA	1935483

Dispositif de chauffage

Un dessiccateur et une unité de traitement d'air peuvent être équipés d'un dispositif de chauffage en option.
ProVia recommande d'utiliser un dispositif de chauffage dans un système de dessiccateur, garantissant ainsi le fonctionnement du système à une température de fonctionnement normale et sa protection dans des environnements à basse température.

Caractéristiques principales

- Des dispositifs de chauffage séparés peuvent être commandés en option
- Produit en Europe pour les besoins globaux du marché
- Performance énergétique élevée
- Conçu pour s'insérer entre le dispositif de chauffage et la connexion au boîtier
- 70 W

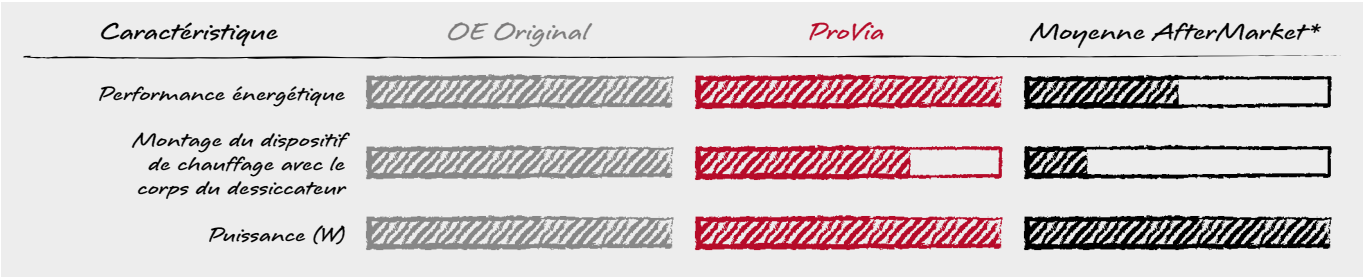

Application

Référence ProVia	
Dessiccateur / Unité de traitement d'air	Dispositif de chauffage
PRO 122 005 0	PRO 410 920 2
PRO 122 006 0	PRO 410 920 2
PRO 122 007 0	PRO 410 920 2
PRO 122 008 0	PRO 410 920 2
PRO 400 001 0	PRO 400 920 2
PRO 400 002 0	PRO 400 920 2
PRO 410 001 0	PRO 410 920 2
PRO 410 002 0	–
PRO 410 003 0	PRO 410 920 2
PRO 410 004 0	PRO 410 920 2
PRO 100 100 0	PRO 400 920 2

Référence ProVia
PRO 400 920 2
PRO 410 920 2

ProVia™

Cartouche

À l'intérieur du système pneumatique, la cartouche du dessiccateur est un élément important pour la sécurité. Montée entre le compresseur et les réservoirs, la cartouche représente la première ligne de défense du circuit d'air du véhicule.

À propos de

- Performances exceptionnelles sur le marché des cartouches économiques grâce à un matériau absorbant l'humidité de haute qualité.
- ProVia peut remplacer différentes références croisées OEM pour différentes applications de véhicules
- Les cartouches ProVia sont désormais adaptées à toutes les applications de véhicules longue distance
- Recommandée surtout pour les longues distances, sans trop d'arrêts et de démarrages, de freinages, etc.
- Des cartouches dont les caratéristiques diffèrent selon la séparation eau/huile, la performance d'assèchement et la taille du filetage

Caractéristiques principales

- Les cartouches empêchent l'air humide de pénétrer dans le système, le protégeant de la corrosion et du gel

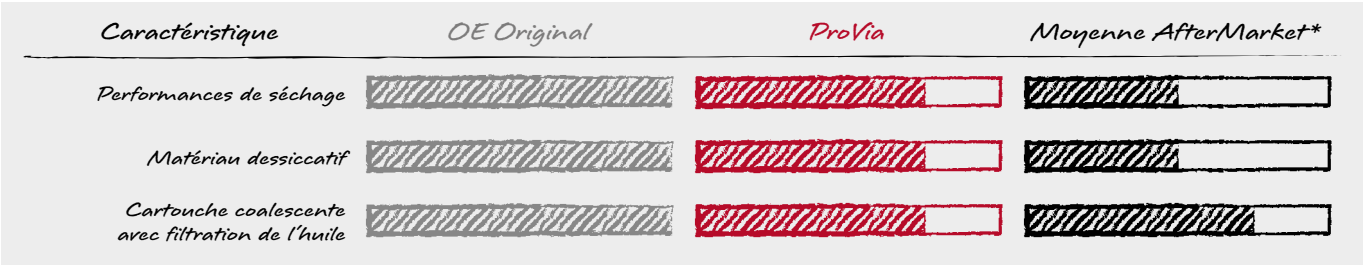

* Produit de remplacement moyen à faibles spécifications

Référence ProVia	PRO 124 002 2	PRO 010 200 2	PRO 124 000 2	PRO 124 701 2
Produit				
Technologie	Norme	Norme	Norme	Coalescente
Filtre	Eau	Eau	Eau	Eau, huile
Pression de fonctionnement	≤10 bar	≤13 bar	≤14 bar	≤13 bar
Port	Filetage à droite M39×1.5	Filetage à droite M39×1.5	Filetage à droite M41×1.5 filetage	Filetage à droite M39×1.5 filetage
Applications				

Références croisées cartouche compacte ProVia

Marque OE	Référence OE
PRO 124 000 2	
DAF	1391510 1439553

Marque OE	Référence OE
Knorr	II41300F
Leyland	1391510

Marque OE	Référence OE
SCANIA	SP 103 7105

ProVia™

Valve de protection à plusieurs circuits

La valve de protection à plusieurs circuits de ProVia assure la protection et l'indépendance des circuits de freinage. Lorsqu'elle équipe le système de freinage d'un camion, une valve de protection à plusieurs circuits distribue l'air comprimé, ajuste les pressions des circuits respectifs et protège les circuits sains en cas de défaillance d'un circuit.

Caractéristiques principales

- Nombreuses fonctionnalités y compris une fonction anti-purge, une valve de limitation de la pression et une fonction de bypass entre les ports 21 et 22
- Entièrement compatible avec les dessiccateurs ProVia
- Équipée d'un capteur de contrôle du niveau de pression

Normes & qualité

- Pression de fonctionnement max. ≤13 bar.
- Gamme de températures de fonctionnement : –40°C à 80°C
- Pression d'ouverture : 9,0 bar (circuit 1+2), 7,5 bar (circuit 3+4)
- Pression de fermeture : ≥7,0 bar (circuit 1+2), ≥4,5 bar (circuit 3+4).
- Limitation de pression : 10,0 bar (circuit 1+2), 8,5 bar (circuit 3+4)

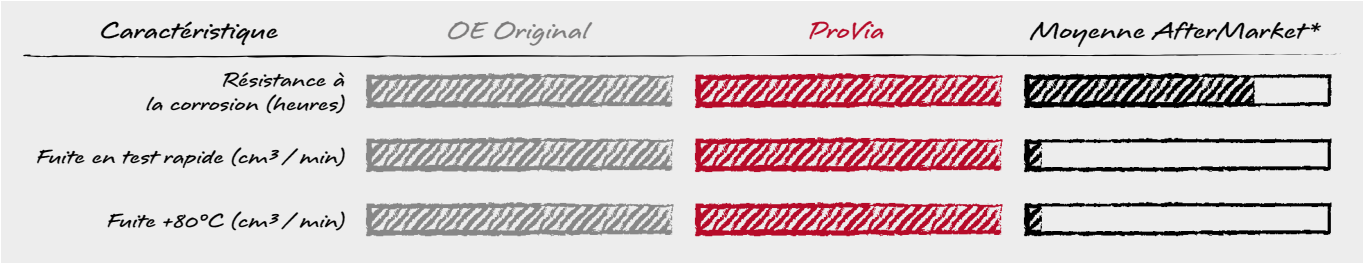

* Produit de remplacement moyen à faibles spécifications

Référence ProVia	Pression d'ouverture	Pression de fermeture	Limitation de pression
PRO 934 005 0	9,0 bar (circuit 1+2) 7,5 bar (circuit 3+4)	≥7,0 bar (circuit 1+2) ≥4,5 bar (circuit 3+4)	10,0 bar (circuit 1+2) 8,5 bar (circuit 3+4)

PRO 934 005 0

Marque OE	Référence OE
DAF	1505128 1519211R
EvoBus	A0034315706
Knorr-Bremse	II37680 II37680004 II37680N50
MAN	ZG046430002
Mercedes-Benz	A0034315406 A0034315706 A0034316106 A0034316806
Renault	5021170905
Sanwa Seiki	1571020002
SCANIA	1935509 1935510

Valve de protection à quadruple circuit

La valve de protection à quadruple circuit (Quad) ProVia sert de point de distribution assurant la pression dans un système de freinage pneumatique de véhicule à plusieurs circuits. En cas de défaillance d'un circuit, la pression sera maintenue dans les autres circuits aux niveaux recommandés. Le fonctionnement ultérieur du système permettra le remplissage des circuits en état de marche à la pression d'ouverture du circuit défaillant.

Caractéristiques principales

- En fonctionnement normal, fonctionne de manière semblable à un bloc de distribution
- La fonctionnalité de bypass contrôlée augmente la vitesse de remplissage des circuits de freinage de service
- Différentes variantes avec pression d'ouverture et de fermeture prédéfinie, pour différentes quantités de circuits et de ports

Normes

- Pression de fonctionnement max. : 13 bar
- Plage de températures de fonctionnement : –40°C à 90°C
- Pression d'ouverture / de fermeture : en fonction de la variante – gamme étendue de références OE couverte
- Deux types disponibles : QUAD (5 ports) et MP7 (7 ports)

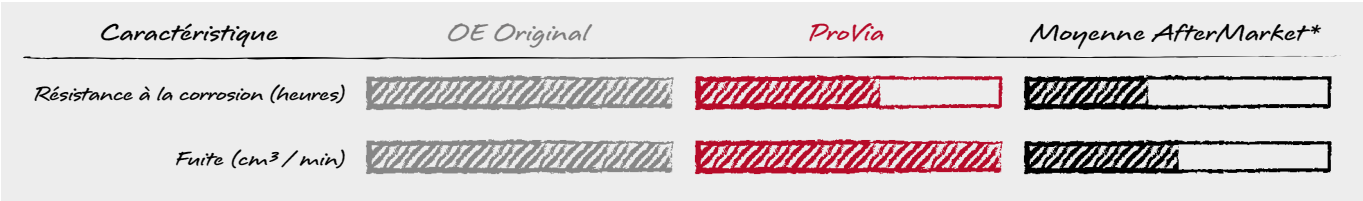

* Produit de remplacement moyen à faibles spécifications

Référence ProVia	Pression d'ouverture (bar) sur le port				Pression de fermeture (bar)	Port
	21	22	23	24		
PRO 122 001 0	6,9 +0/–0,3	6,9 +0/–0,3	7,0 +0/–0,3	6,9 +0/–0,3	≥ 5,0	**1, 21, 22, 23, 24:** M22×1.5 Voss
PRO 122 002 0	6,5 +0/–0,3	6,5 +0/–0,3	7,2 +0/–0,3	6,5 +0/–0,3	≥ 4,5	**1:** M22×1.5 ; **21, 22, 23, 24 :** M16×1.5
PRO 122 003 0	6,5 +0/–0,3	6,5 +0/–0,3	7,4 +0/–0,3	6,5 +0/–0,3	≥ 4,5	**1:** M22×1.5 ; **21, 22, 23, 24 :** M16×1.5
PRO 122 004 0	6,3 +0/–0,3	6,3 +0/–0,3	5,8 +0/–0,3	5,8 +0/–0,3	≥ 5,5	**1:** M22×1.5 ; **11, 12, 21, 22, 23, 24 :** M16×1.5

Références croisées valve de protection à quadruple circuit ProVia

PRO 122 001 0

Marque OE	Référence OE
Knorr-Bremse	AE4609
MAN	64521516001 81521516095 81521516098 81521516099 81521516105 81521516106
Neoplan	81521516098

PRO 122 002 0

Marque OE	Référence OE
Volvo	20382310 20452152 21811707

PRO 122 003 0

Marque OE	Référence OE
Alexander Dennis	AB9347142110
MAN	ZG046460002
Paccar	1505406
SCANIA	1381883 1431049 1935516
Van Hool	10740689
VDL Bus	28210202900
Volvo	1431049

PRO 122 004 0

Marque OE	Référence OE
Volvo	20382309 20452151 20716313 20755195 21225479

ProVia™

Valve de limitation de pression

Les valves de limitation de pression permettent de s'assurer que les pressions du système restent sous une pression limite et maintiennent la pression définie dans les composants principaux du circuit. La plupart des systèmes pneumatiques sont conçus pour fonctionner dans une gamme de pressions prédéfinies. Si ces valeurs ne sont pas contrôlées, les composants alimentés (qui sont souvent des composants onéreux) pourraient être endommagés. Les valves empêchent l'accumulation d'une pression excessive pouvant déstabiliser le système. Elles servent donc de dispositifs de protection d'un système, libérant la pression lorsqu'elle devient excessive.

Caractéristiques principales

- Construction universelle couvrant un grand nombre d'applications OE : pour 100 références croisées OEM avec 28 variantes
- Développée conjointement en Europe et en Inde pour les besoins du marché mondial

Normes

- Pression de fonctionnement standard de 10 bar (20 bar maximum)
- Un trou de fixation de 8,6 mm de diamètre pour goujon M8
- Deux trous de fixation de 8,6 mm de diamètre avec pas de 56 mm

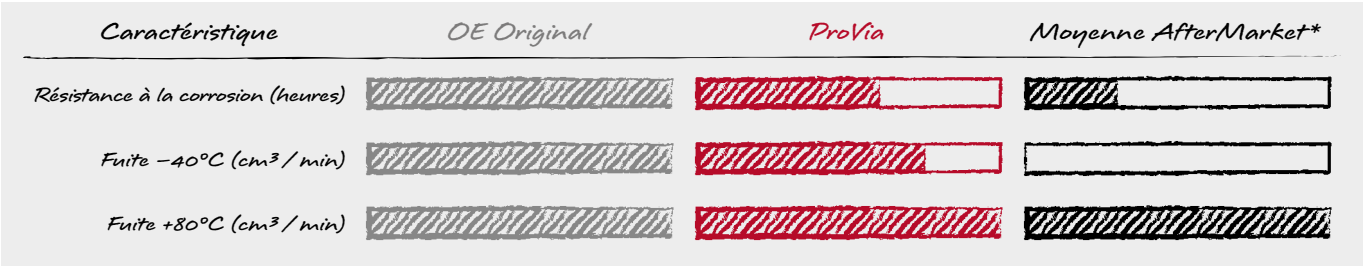

* Produit de remplacement moyen à faibles spécifications

PRO 010 ... 0
PRO 643 ... 0
PRO 643 3.. 0

PRO 015 ... 0
PRO 643 0.. 0
PRO 643 5.. 0

ProVia™

Valve de limitation de pression ProVia

Référence ProVia	Pression (bar)			Port 1, 2	Réglable
	Max.	Alimentation	Sortie		
PRO 010 300 0	20,0	10,0	8,5	M22×1.5	4
PRO 010 301 0	20,0	12,5	10,0	M22×1.5	4
PRO 010 302 0	20,0	7,5	5,3	M22×1.5	4
PRO 010 314 0	20,0	10,0	7,0	M22×1.5	4
PRO 010 317 0	20,0	12,0	6,5	M22×1.5	4
PRO 010 318 0	20,0	12,0	8,0	M22×1.5	4
PRO 010 332 0	20,0	10,0	3,5	M22×1.5	4
PRO 010 333 0	20,0	12,5	9,3	M22×1.5	4
PRO 015 004 0	20,0	8,0	3,5	M16×1.5	–
PRO 015 005 0	20,0	12,0	8,0	M16×1.5	–
PRO 015 026 0	15,0	8,0	2,5	M16×1.5	–
PRO 015 068 0	14,0	10,0	9,0	M16×1.5	–
PRO 015 072 0	15,0	11,0	8,5	M16×1.5	–
PRO 015 073 0	15,0	10,0	7,5	M16×1.5	–
PRO 015 512 0	20,0	8,5	5,5	M16×1.5	–
PRO 643 001 0	20,0	16.0	7.4	M16×1.5	–
PRO 643 031 0	20,0	11,0	7,5	M16×1.5	–
PRO 643 037 0	20,0	11,0	9.5	M16×1.5	–
PRO 643 083 0	20,0	12,0	8,0	M16×1.5	–
PRO 643 307 0	20,0	8,0	1.8	M22×1.5	–
PRO 643 308 0	20,0	10,0	7.8	M22×1.5	–
PRO 643 325 0	20,0	8,0	4.6	M22×1.5 Voss	–
PRO 643 328 0	20,0	10,0	2,5	M22×1.5 Voss	–
PRO 643 330 0	20,0	12,0	6,5	M22×1.5 Voss	–
PRO 643 331 0	20,0	12,0	8,0	M22×1.5 Voss	–
PRO 643 335 0	20,0	10,0	8,5	M22×1.5 Voss	–
PRO 643 339 0	20,0	12.3	8,5	M22×1.5 Voss	–
PRO 643 500 0	20,0	8,0	6,5	M16×1.5	–

Références croisées valve de limitation de pression ProVia

Marque OE	Référence OE
PRO 010 300 0	
Daewoo	3454402440
DAF	1505392
Hyundai	594507C700
MAN	1260667
	81521016269
PRO 010 301 0	
Daewoo	4750103010
DAF	1518113
MAN	81521016270
Paccar	1518113

Marque OE	Référence OE
SCANIA	1935018
Tatra	4750103010
PRO 010 302 0	
DAF	1406784
Knorr-Bremse	I61236
SCANIA	2090272
PRO 010 314 0	
DAF	1518115
MAN	81521016283
Mercedes-Benz	A0054290444

Marque OE	Référence OE
PRO 010 317 0	
DAF	1518116
MAN	81521016284
PRO 010 318 0	
DAF	1531568
MAN	81521016287
Mercedes-Benz	A0044299644
PRO 010 332 0	
Mercedes-Benz	A0054290344

ProVia™

Références croisées valve de limitation de pression ProVia

Marque OE	Référence OE
PRO 010 333 0	
DAF	1531548
MAN	81521016295
Paccar	1528899
PRO 015 004 0	
DAF	1517895
IVECO	5006002630
Knorr-Bremse	481009014000 DB1151
MAN	81521016153
Mercedes-Benz	A0024311206
Neoplan	11017339 110243200
Paccar	1517895
SCANIA	1935023
PRO 015 005 0	
DAF	1505095
Knorr-Bremse	481009029 481009029000 AC156B DB1155
MAN	82521016036
Mercedes-Benz	A0024312406
Paccar	1505095
Renault	5021170206
SCANIA	1935024
PRO 015 026 0	
Volvo	21076527
PRO 015 068 0	
DAF	1725688
PRO 015 072 0	
DAF	1505097 1524015 1531547
IVECO	8169587
Knorr-Bremse	AC156B
Paccar	1505097 1524015 1528902 1708305
Renault	7421339179
SCANIA	1935026
Volvo	20382312 21339179
PRO 015 073 0	
Volvo	21339181
PRO 015 512 0	
DAF	906782
Mercedes-Benz	A0034318906
Paccar	906782
PRO 643 001 0	
Knorr-Bremse	481009022000
MAN	81521016150
Mercedes-Benz	A0034310106
PACCAR	1505094
SCANIA	1935021
PRO 643 031 0	
DAF	1505096
IVECO	04780200
Knorr-Bremse	AC156A
PACCAR	1505096
PRO 643 037 0	
Knorr-Bremse	AC156C
SCANIA	1935025
PRO 643 083 0	
SCANIA	2205623
PRO 643 307 0	
BPW	0243109600
DAF	1503133
Feldbinder	011591
GOLDHOFER	151866
KEMPF	2105005
KRONE	505812505
MAN	84521016040
PACCAR	1503133
SCANIA	2090276
Volvo	WA4750103070
PRO 643 308 0	
FAUN	99707766160
KRONE	9454010
PACCAR	1658313
PRO 643 325 0	
DAF	1518117
MAN	81521016285
TATRA	4750103250
PRO 643 328 0	
MAN	81521016294
PRO 643 330 0	
Mercedes-Benz	A0054293244
PRO 643 331 0	
Mercedes-Benz	A0044299644
PRO 643 335 0	
EvoBus	A0054297444
Mercedes-Benz	A0054297444
PRO 643 339 0	
Mercedes-Benz	A0054298544
PRO 643 500 0	
LECITRAILER	4110841
PACCAR	1506196
VAN HOOL	637211400

Culasse de cylindre de compresseur

La gamme inclut désormais une culasse de cylindre pour contrôler le flux d'air dans le compresseur, compatible avec une gamme étendue de camions et de bus sur les marchés de véhicules légers, moyens et lourds.

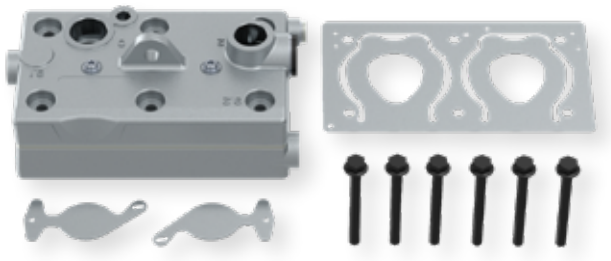

Caractéristiques principales

- Sa construction universelle est compatible avec une gamme étendue d'applications de pièces d'origine mondiales dans divers secteurs du marché des véhicules industriels
- Fabriquée à partir de catégories d'acier supérieures pour de meilleures performances en matière d'échange thermique et une durée de vie du produit prolongée
- Conçue pour les applications à hautes températures
- Performance de refroidissement supérieure par rapport aux alternatives que représentent les marques premiers prix
- Meilleure protection de surface et excellente durabilité

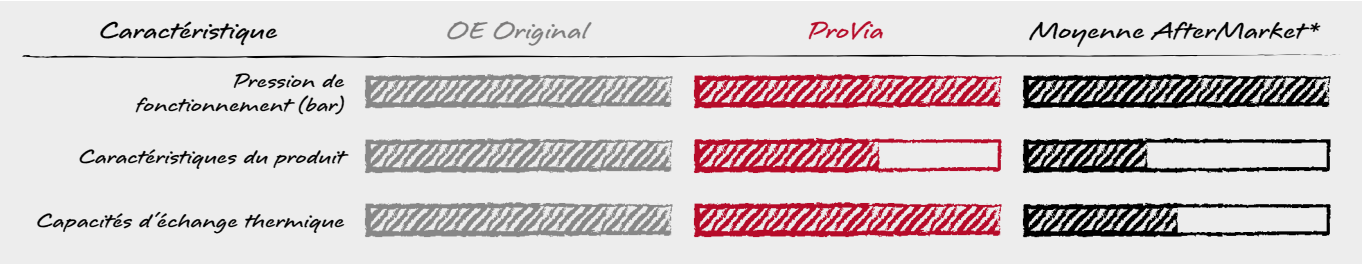

* Produit de remplacement moyen à faibles spécifications

Culasse de cylindre de compresseur ProVia – Contenu / Application

Kits de réparation des culasses de cylindre de compresseur		Pour la réparation de compresseur		
Référence ProVia	Contenu	Marque OE	Référence OE	Référence WABCO
PRO 154 002 2	Culasse de cylindre 4× vis à tête hexagonale Joint torique Instruction de réparation	DAIMLER	A 906 130 28 15 A 906 130 41 15 A 906 130 54 15 A 906 130 29 15 A 906 130 42 15 A 906 130 49 15	411 151 003 0 411 151 008 0 / 009 0 411 154 000 0 411 154 003 0 / 004 0 411 151 012 0 411 154 005 0 411 154 008 0
PRO 352 922 2	Culasse de cylindre 4× vis à tête hexagonale 3× bagues d'étanchéité 2× joints toriques Instruction de réparation	DAIMLER	A 475 130 44 15 A 457 130 08 15 A 457 130 681 5	412 352 026 0 412 352 006 0 / 007 0 412 352 009 0 ... 011 0 412 352 013 0 ... 016 0 412 352 027 0 412 352 031 0
PRO 510 920 2	Culasse de cylindre 6× vis à tête hexagonale Instruction de réparation	DAIMLER	A 475 130 48 15 A 457 130 701 5 A 457 130 711 5	912 510 100 0 / 101 0 912 510 103 0 / 104 0
PRO 510 930 2	Culasse de cylindre 6× vis à tête hexagonale 2× bagues d'étanchéité Instruction de réparation	DAIMLER	A 457 130 691 5 A 457 130 721 5 A 457 130 751 5	912 510 200 0 ... 203 0
PRO 704 932 2	Culasse de cylindre 6× vis à tête hexagonale Instruction de réparation	Volvo Renault	20713886 20701801	412 704 001 0 412 704 004 0 / 005 0 412 704 008 0 / 009 0

Références croisées culasse de cylindre de compresseur ProVia

Marque OE	Référence OE
PRO 154 002 2	
Mercedes-Benz	A0001315119 A0011307915
PRO 352 922 2	
Mercedes-Benz	A0011301215 A0011302615 A0011305219

Marque OE	Référence OE
PRO 510 920 2	
Mercedes-Benz	A0011304715 A0011305915
PRO 510 930 2	
Mercedes-Benz	4571306915S1

Marque OE	Référence OE
PRO 704 932 2	
Renault	20701803
Volvo	20701803

ProVia™

Valve de nivellement de châssis

Une valve de nivellement de châssis ProVia apporte un contrôle de suspension pour les véhicules pourvus de ressorts pneumatiques. Elle module avec précision l'air comprimé dans les soufflets de suspension proportionnellement à la charge du véhicule. La valve de nivellement de châssis garantit une hauteur de roulage constante, en chargeant la suspension pneumatique durant le chargement et en veillant à l'échappement lors du déchargement.

Caractéristiques principales

- Raccords instantanés en variantes PRO 006 002 0 & PRO 006 004 0
- Ports d'alimentation et de sortie (soufflets) incluant des filtres à air intégrés
- Haute résistance à la corrosion éprouvée lors de l'essai au brouillard salin neutre de 96 heures
- Fiabilité extrême, longévité exceptionnelle par rapport aux solutions alternatives pour le même budget

Normes & qualité

- Outre les essais de température et d'endurance, la valve de nivellement de châssis fait l'objet de différents essais supplémentaires
- Des filtres à air intégrés évitent la contamination et veillent à une excellente fonctionnalité

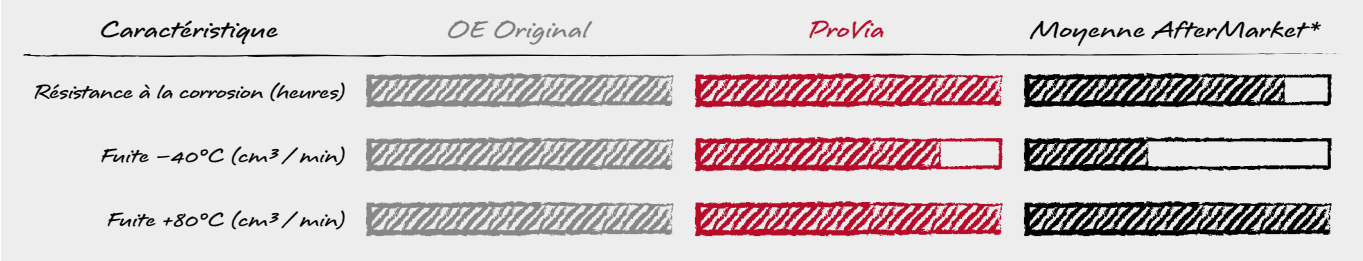

* Produit de remplacement moyen à faibles spécifications

Référence ProVia	PRO 006 001 0	PRO 006 002 0	PRO 006 003 0	PRO 006 004 0
Produit				
Variante	limitation de hauteur	limitation de hauteur	basique	basique
Raccords instantanés	–	Ø 8×1,0	–	Ø 8×1,0

Download on the App Store

GET IT ON Google Play

ProVia™

Références croisées valve de nivellement de châssis ProVia

PRO 006 001 0

Marque OE	Référence OE
Benalu	F005268
BPW	243113500
DAF	EXABRB613
E.R.F.	1260680
EvoBus	8285499000
Faymonville	3852
Feldbinder	071432
Ford	XCT2K432AA
Fruehauf	CF352131 F005268
Goldhofer	162347
Haldex	612032001
Hendrickson	464/006/100/0
Kaessbohrer	8285499000 21151103151
Kempf	2129007
Knorr-Bremse	I98289 SV1410
Kögel	318955
Krone	505808613
Langendorf	1111173
Lecitrailer	4110261
Leyland DAF	EXABRB613
Liebherr	503200001
Lohr	A05021256
Mafi	5661833
Meiller	799158/70045868
Nooteboom	3323119
Orthaus	495040
Otokar	F005268
SAF	4425013400
Samro	4000721
Schmitz Cargobull	050637 1103985
Schwarzmüller	27475
Van Hool	637213050
Zorzi	1013140

PRO 006 002 0

Marque OE	Référence OE
Samro	4001483

PRO 006 003 0

Marque OE	Référence OE
Benalu	F001572
BPW	243109200
Doll	8143280
E.R.F.	4027060
Faymonville	5139
Feldbinder	001797
Ford	4C462K433AA
Fruehauf	CF351950/F001572 F001572
Goldhofer	157537
Haldex	612017091
Hendrickson	464/006/002/0
Kaessbohrer	21151103150
Kalmar	9236180001
Kempf	2129005
Kinglong	229600060
Knorr-Bremse	II19425 SV1307 SV1395
Kögel	312470
Krone	500945035/1
Langendorf	1111172
Lecitrailer	4110201
Liebherr	502918201
Lohr	A05020507
Mafi	5661808
Meiller	795113/39004636
Nooteboom	309101
Orthaus	495039
Renault	5010260213
SAF	04425010400
Samro	4000932
Schmitz Cargobull	055634
Schwarzmüller	21884
Tirsan	21151103150
UD Trucks	53810D9400
Van Hool	10505355
Zorzi	1013120

PRO 006 004 0

Marque OE	Référence OE
Kögel	6502260
Lohr	A05021228A
Schmitz Cargobull	1118421
Schwarzmüller	86425

Valve de nivellement pour cabine

La valve de nivellement pour cabine ProVia améliore le confort de conduite en maintenant une position précise de la cabine. Pour les cabines équipées d'un système de suspension pneumatique, la VNC préservera la bonne attitude, s'adaptant intelligemment à la charge de la cabine ainsi qu'à une vaste plage de conditions des routes.

Caractéristiques principales

- Technologie céramique robuste et fiable avec boîtier en polymère. Excellente résistance à la corrosion, essais au brouillard salin neutre de 96 heures, plus grande longévité par rapport aux autres marques économiques
- Pression de fonctionnement : 11 bar
- Pression de fonctionnement max. : 14 bar

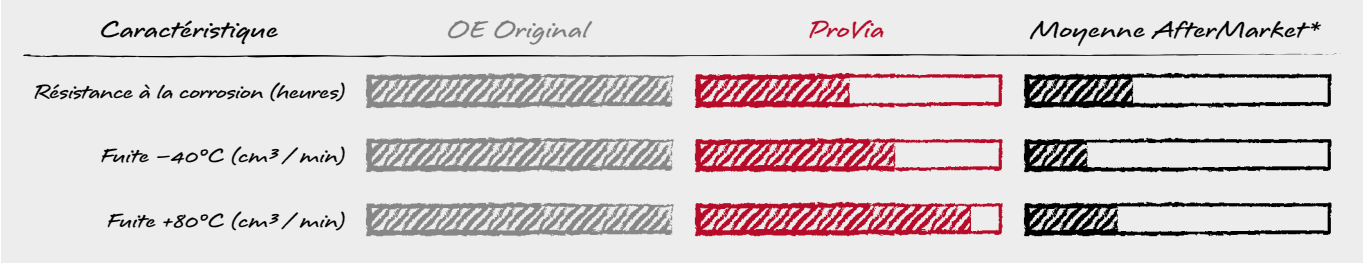

* Produit de remplacement moyen à faibles spécifications

Référence ProVia	Longueur de fixation (boîtier + levier)	Matière du corps	Type de fixation de levier	Port
PRO 007 001 0	177 mm	Plastique	1 trou de fixation	Raccord instantané Ø 6 mm
PRO 007 003 0	177 mm	Métal	Bille Ø 8 mm, tournée à 90°	M10×1.0
PRO 007 007 0	147 mm	Plastique	3 trous de fixation	Raccord instantané Ø 6 mm
PRO 007 010 0	137 mm	Métal	2 trous de fixation	M10×1.0
PRO 007 011 0	171 mm	Métal	Bille Ø 10 mm	M10×1.0
PRO 007 023 0	177 mm	Plastique	1 trou de fixation	Raccord instantané Ø 6 mm
PRO 007 028 0	171 mm	Plastique	Bille Ø 14,8 mm	Raccord instantané Ø 6 mm
PRO 007 030 0	177 mm	Plastique	1 trou de fixation	Raccord instantané Ø 6 mm
PRO 007 036 0	176 mm	Plastique	Bille Ø 10 mm	Raccord instantané Ø 6 mm
PRO 417 004 0	177 mm	Plastique	1 trou de fixation	Raccord instantané Ø ¼"

Nouveau

Références croisées valve de nivellement de cabine ProVia

Marque OE	Référence OE
PRO 007 001 0	
CNHTC	WG1642440051/1
DAF	759050 1505081
DF	5001090-C1100 5001090-C6100
FAW	5001320-Q824A
Ford	3C465C100AA
IVECO	8188642 412 113 34
JAC	64006-Y4010XZ
Kögel	332419
MAN	4134534 81436106129
Renault	5021170189
SCANIA	1934938
SXQC	81436106129

Marque OE	Référence OE
PRO 007 003 0	
Volvo	20531967
PRO 007 007 0	
Renault	5010260136 7420746465
Volvo	20746465
PRO 007 010 0	
MAN	N2509990136
Renault	5021170191
SCANIA	1934939
PRO 007 011 0	
EvoBus	A0003284530
Mercedes-Benz	A0003284530
PRO 007 023 0	
Renault	5010136105 7420746460

Marque OE	Référence OE
Volvo	20746460
PRO 007 028 0	
Foton	H4502A01056A0
PRO 007 030 0	
Beiben	1288910046
CAMC	50H08-01060
FAW	5001075CA/01-C00/B 5001075CA01/A
PRO 007 036 0	
Foton	1B24950201013
PRO 417 004 0	
DTNA	18-28710-000 18-28710-000
Paccar	08-02772 08-02772

ProVia™

Distributeur rotatif

Un distributeur rotatif contrôle le relevage et l'abaissement des véhicules à système de suspension pneumatique à l'aide d'un levier manuel. ProVia propose, à un coût intéressant, un distributeur rotatif robuste et ultra-performant.

Caractéristiques principales

- Grâce à la durabilité élevée basée sur un matériau robuste, le taux de remplacement de ce composant est réduit par rapport aux autres pièces dans la même gamme de prix
- Haute résistance à la corrosion éprouvée lors de l'essai au brouillard salin neutre de 96 heures
- Faibles taux de fuite pour une longue durabilité

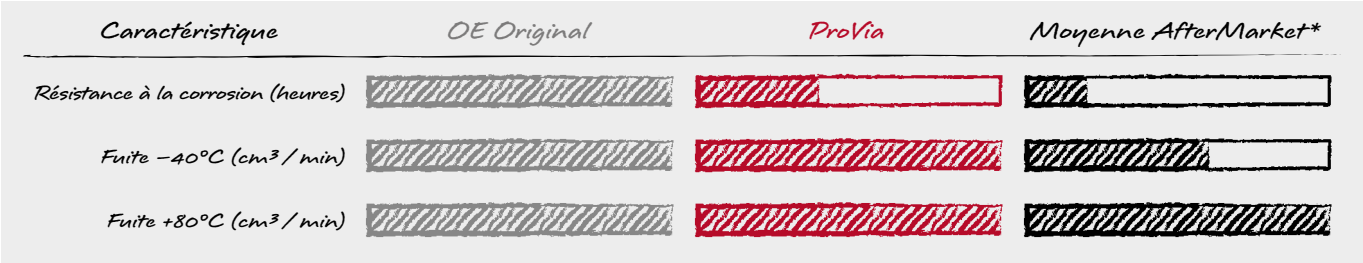

* Produit de remplacement moyen à faibles spécifications

Référence ProVia	Raccord instantané	Fonction	Pression de service max.
PRO 032 020 0	–	–	10,0 bar
PRO 032 120 0	–	Retour automatique	8,5 bar
PRO 032 220 0	Ø 8×1,0	–	10,0 bar

PRO 032 020 0

Marque OE	Référence OE
Benalu	F001882
BPW	243112800
DAF	1506100
EvoBus	8025172000
Goldhofer	159118
IVECO	500002862
Krone	500945047
MAN	81436196006

PRO 032 120 0

Marque OE	Référence OE
Feldbinder	1016901
Kaessbohrer	21151103133
Kögel	338023/0
Krone	505813933
Lecitrailer	4110861
SCANIA	1934915
Tirsan	21151103133

PRO 032 220 0

Marque OE	Référence OE
Kögel	6503484
Krone	515003585
SCANIA	2089913

Servo débrayage

Le servo débrayage permet au conducteur de désengager ou d'engager l'embrayage avec un minimum d'efforts au niveau de la pédale d'embrayage. Le servo débrayage représente un dispositif d'actionnement d'embrayage hydraulique à assistance pneumatique qui permet un actionnement précis et délicat de l'embrayage du véhicule.

Servo débrayage

PRO 411 031 0 Servo émetteur

Caractéristiques principales

- Haute résistance à la corrosion éprouvée lors de l'essai au brouillard salin neutre de 96 heures
- Faibles taux de fuite pour une performance de produit fiable et une qualité homogène

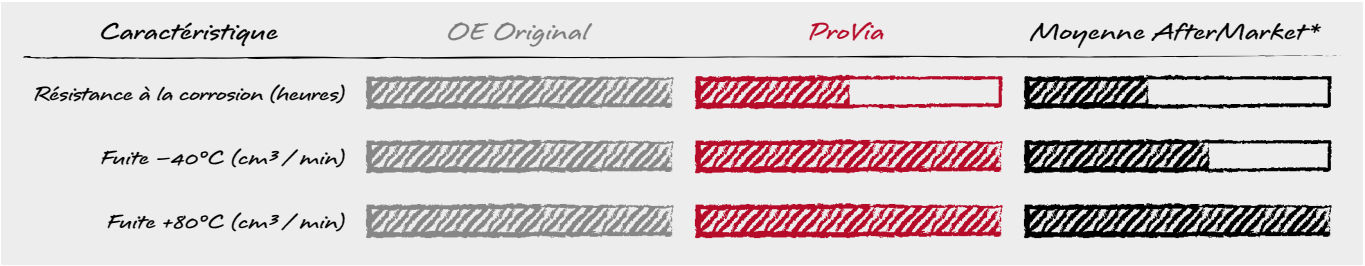

* Produit de remplacement moyen à faibles spécifications

Référence ProVia	Type de fluide	Mesure d'usure	Grandeur	Ports
PRO 051 001 0	Huile minérale	Module de capteur de déplacement électronique	4"	**1–4:** M14×1.5 ; **11 :** M22×1.5 Voss 230
PRO 051 002 0	Huile minérale	Module de capteur de déplacement électronique	4"	**1–4:** M14×1.5 ; **11 :** M22×1.5 Voss 230
PRO 051 003 0	Huile minérale	Module de capteur de déplacement électronique	4"	**1–4:** Raccords spéciaux ; **11 :** M16×1.5
PRO 051 004 0	Liquide de frein	Indicateur d'usure mécanique	4"	**1–4:** M14×1.5 ; **11, 21 :** M16×1.5
PRO 051 005 0	Liquide de frein	Indicateur d'usure mécanique	4"	**1–4:** M14×1.5 ; **11, 21 :** M16×1.5
PRO 051 006 0	Liquide de frein	Indicateur d'usure mécanique	4"	**1–4:** M14×1.5 ; **11, 21 :** M16×1.5
PRO 051 007 0	Liquide de frein	Indicateur d'usure mécanique	4"	**1–4:** M14×1.5 ; **11 :** M16×1.5
PRO 051 008 0	Liquide de frein	Module de capteur de déplacement électronique	4"	**1–4:** Raccords spéciaux ; **11 :** M16×1.5
PRO 051 009 0	Liquide de frein	Indicateur d'usure mécanique	4"	**1–4:** M14×1.5 ; **11 :** M22×1.5 Voss 230
PRO 051 010 0	Liquide de frein	Indicateur d'usure mécanique	4"	**1–4:** M14×1.5 ; **11 :** M22×1.5 Voss 230
PRO 411 011 0	Huile minérale	Module de capteur de déplacement électronique	4"	**1–4:** M14×1.5 ; **11 :** M22×1.5 Voss 230
PRO 411 031 0	Liquide de frein	Pas d'indicateur d'usure	4"	**1:** Raccords spéciaux **12 :** Raccords spéciaux ;
PRO 411 300 0	Liquide de frein	Indicateur d'usure mécanique	6"	**1:** Raccords spéciaux **14 :** M14x1.5

Nouveau

ProVia™

Références croisées servo-débrayage ProVia

Marque OE	Référence OE
PRO 051 001 0	
MAN	81307256116
Neoplan	81307256116
PRO 051 002 0	
DAF	1506465
MAN	81307256084 81307256107 81307259084
Neoplan	81307256084
PACCAR	1506465R
SCANIA	1935599
PRO 051 003 0	
DAF	1527600
MAN	81307256104
Mercedes-Benz	A0002540447
Neoplan	81307256104
PACCAR	1527600
SCANIA	1935609
PRO 051 004 0	
DAEWOO	3329101150 3329101151
DAF	1506466
FAW	1602305A70A
FORD	7C467K626AA
HINO	S31A0E0780
HYUNDAI	4170077000K
Kinglong	216500010
Renault	501006570
SCANIA	1935601
VAN HOOL	10730817
YUTONG	160400241
PRO 051 005 0	
FAW	1602305A70A/B 1602305A7A
YUTONG	160400455
PRO 051 006 0	
Alexander Dennis	659826 6573091
DAF	1506467
FAW	160230576A
FOTON	1612516205010
IRISBUS	5010556022
IVECO	5010556022
Kinglong	216500050 16MC104010
MAN	N2307160011

Marque OE	Référence OE
PACCAR	1506467
SCANIA	1935602
VAN HOOL	10709118
YUTONG	160400213
ZF	0501006375 0501006795
PRO 051 007 0	
CNHTC	WG8701230003 WG9725230041/2 WG9725230041/4 WG9725230051/2
FOTON	1432116280002
Kinglong	16MC104010C1
PRO 051 008 0	
DAF	1505143 1506464
	1506468
Evobus	A0002540047 A0002541247 A0002952818
Mercedes-Benz	A0002540047 A0002541247 A0002952818
PACCAR	1506464 1505143R
Renault	5021170437
SCANIA	1935608
PRO 051 009 0	
MAZ	9700514370
PRO 051 010 0	
MAZ	9700514570
PRO 411 000 0	
DF	1608Z36-001
PRO 411 001 0	
FAW	1602300-367
PRO 411 002 0	
FAW	1602300A363
PRO 411 003 0	
FAW	16080180030
PRO 411 004 0	
DF	1608010-T1102
PRO 411 005 0	
DF	1608010-T1103
PRO 411 011 0	
MAN	81307256115
Neoplan	81307256115

Marque OE	Référence OE
PRO 411 020 0	
SQ	DZ9112230181
PRO 411 021 0	
CNHTC	WG9725230041/1
PRO 411 022 0	
SQ	DZ9112230166
PRO 411 023 0	
FAW	1602305A70A
PRO 411 024 0	
SQ	DZ9112230178
PRO 411 025 0	
CNHTC	WG9725230051
PRO 411 026 0	
FAW	9700514230
PRO 411 030 0	
FAW	1602350-D849
PRO 411 031 0	
Kongsberg	1000178631
SCANIA	1523399 1784480 1927825 2555088
PRO 411 300 0	
Kongsberg	629683AM
SCANIA	1421186 1454590 1513717

ProVia™

Commande d'embrayage pneumatique

L'actionneur d'embrayage pneumatique équipe les véhicules industriels à transmission manuelle automatisée. Sa fonction est de solliciter l'embrayage automatiquement (selon les ordres de l'UCE de la boîte de vitesses), ce qui élimine efficacement tout à-coup ou sursaut et permet donc un actionnement souple de l'embrayage lors des démarrages, des arrêts et des changements de vitesse.

Caractéristiques principales

- Plage de températures de fonctionnement : –30°C à 90°C
- Faibles taux de fuite pour une performance de produit fiable et une qualité homogène
- Étanchéité selon IP67 avec connexion appropriée
- Avec boîte d'électrovalves robuste intégrée
- Dispositif d'échappement d'air dans le carter d'embrayage

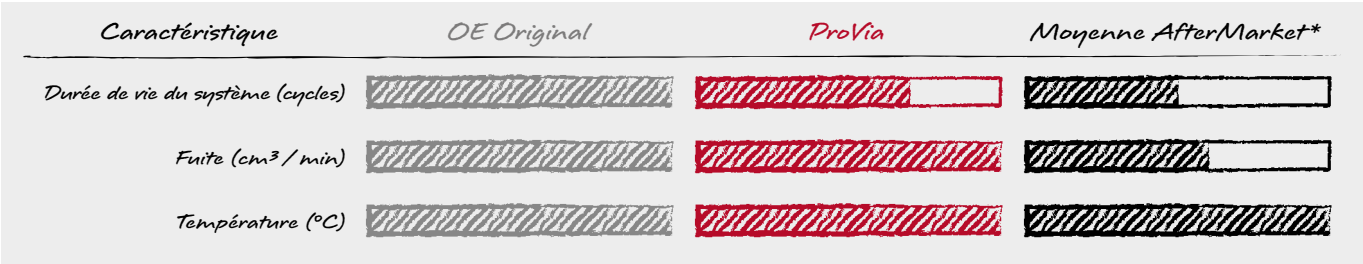

* Produit de remplacement moyen à faibles spécifications

Nouveau

Référence ProVia	Température	Pression max.	Course
PRO 411 006 0	–30°C à +90°C	10 bar	69,5 mm

Références croisées commande d'embrayage pneumatique ProVia

Marque OE	Référence OE
PRO4110060	
Mercedes-Benz	A0002500562 A0002501562

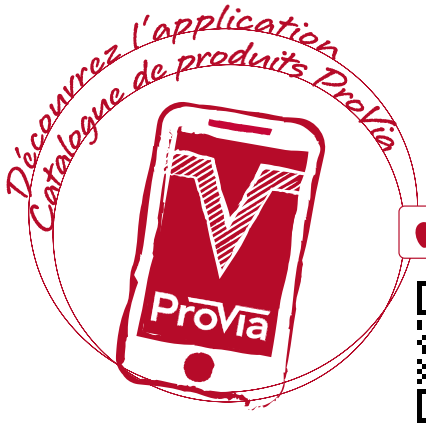

Download on the App Store

GET IT ON Google Play

ProVia™

Robinet de pédale de frein

Le robinet de pédale de frein ProVia (Foot Brake Valve – FBV) sert à une pressurisation et une purge précises des systèmes de freinage pneumatiques à double circuit, en contrôlant activement le processus de freinage. Il fonctionne en association avec des mécanismes de commande sur une gamme étendue de véhicules industriels. Il est conçu pour sécuriser les deux circuits d'air, en permettant au véhicule de fonctionner en toute sécurité à tout moment.

Caractéristiques principales

- Durabilité et haute résistance à la corrosion éprouvée lors de l'essai au brouillard salin neutre de 96 h
- La prédominance de pression du Circuit un par rapport au Circuit deux est de 0,15 bar à 0,3 bar
- Course totale jusqu'à l'arrêt disponible de 12,5 mm à 15 mm
- Répond à la norme de performance ECE-R13
- Outre la norme ECE-R13, le robinet de pédale de frein subit différents essais supplémentaires, notamment un essai au brouillard salin neutre de 96 heures

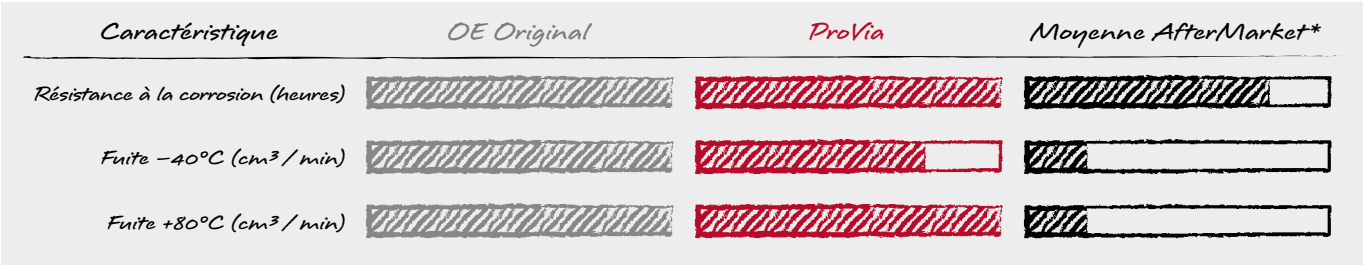

* Produit de remplacement moyen à faibles spécifications

Référence ProVia	Échappement	Port	Pression (bar)	
			de service	temporaire
PRO 315 008 0	Raccord de tuyau (90°)	M16×1.5	10,0	12,0
PRO 315 077 0	Raccord de tuyau (90°)	M16×1.5	10,0	12,0
PRO 315 180 0	Silencieux	Ø 12 mm	9,0	11,0
PRO 315 263 0	Silencieux	M22×1.5 Voss	10,2	13,0
PRO 315 264 0	Silencieux	M22×1.5 Voss	10,2	13,0

Références croisées robinet de pédale de frein ProVia

PRO 315 008 0

Marque OE	Référence OE
EvoBus	A0014318305
Hyundai	B587105K200
IVECO	4783981
Kia	B587105K200
MAN	8550001-4354
Mercedes-Benz	A0014318305 A0014318305
Tata Daewoo	Z442145010087

PRO 315 077 0

Marque OE	Référence OE
CNHTC	WG9719360005/1
IVECO	5801103156

PRO 315 180 0

Marque OE	Référence OE
DAF	1504971
Paccar	1504971

PRO 315 263 0

Marque OE	Référence OE
DAF	1522226
EvoBus	A0044314105
Mercedes-Benz	A0044314105 A0044314105

PRO 315 264 0

Marque OE	Référence OE
DAF	1518065
Mercedes-Benz	A0044314605 A0044314605 A0044315905 A0044315905
Paccar	1518065

ProVia™

Robinet de frein à main

Le robinet de frein à main de ProVia permet un actionnement graduel et sensible du frein auxiliaire et le fonctionnement du système de frein de stationnement. La commande active de freinage est possible grâce à une régulation précise de la pression d'air dans un système de freinage à double circuit. En libérant progressivement l'air des actionneurs de frein à ressort ou Tristop™ connectés, le robinet de frein à main permet une décélération contrôlée du véhicule.

Caractéristiques principales

- Les niveaux de pression dans tous les circuits sont maintenus dans la tolérance pendant toute la durée de vie du dispositif
- Durée de vie sûre, réduction des taux de remplacement
- Forte résistance à la corrosion
- Plage de températures de fonctionnement : –40°C à 80°C

* Produit de remplacement moyen à faibles spécifications

Référence ProVia	Position de stationnement	Remorque à port de commande	Position test de la remorque	Pression max.	Ports	Montage	Commentaires
PRO 645 000 0	59,5°	4	–	10 bar	connecteur dédié	Ø8, plaque de montage	Valve de blocage
PRO 645 001 0	59,5°	4	–	10 bar	connecteur dédié	Ø8, plaque de montage	valve de blocage, conduite à droite
PRO 645 002 0	73,0°	4	–	10 bar	M16×1.5 Voss	M6	
PRO 645 003 0	73,0°	4	4	10 bar	M16×1.5	M8	
PRO 645 004 0	73,0°	4	4	10 bar	M16×1.5 Voss	M6	
PRO 645 005 0	73,0°	4	4	10 bar	M16×1.5	M6	
PRO 645 006 0	73,0°	4	4	11 bar	M16×1.5	M8	commutateur électrique
PRO 645 007 0	85,0°	–	–	10 bar	M16×1.5 Voss	M6	
PRO 645 008 0	85,0°	–	–	10 bar	M16×1.5 Voss	M6	
PRO 645 009 0	–	–	–	10 bar	M16×1.5	M8	pour remorque uniquement
Nouveau PRO 645 010 0	68,0°	4	–	13 bar	connecteur dédié	2 x Ø9,4 2 x Ø10,4	

Références croisées robinet de frein à main ProVia

Marque OE	Référence OE
PRO 645 000 0	
DAF	1524321
Volvo	20367533
PRO 645 001 0	
DAF	1524322
Volvo	20367534
PRO 645 002 0	
DAF	1505340
SCANIA	1935576
Solaris	1102408340
PRO 645 003 0	
MAN	81523156156 81523156160
	81523156161 81523156162 81523156171 81523156181
SCANIA	1935570
PRO 645 004 0	
Renault	7420813850
PRO 645 005 0	
DAF	1309813
Knorr-Bremse	DPM90DA
PRO 645 006 0	
DAF	1524294 1524802
IVECO	813239498405732
Knorr-Bremse	DPM90EY
PRO 645 007 0	
DAF	371274
PRO 645 008 0	
DAF	1505331
SCANIA	1935564
Volvo	6792610
PRO 645 009 0	
Evobus	A0034305981
Mercedes-Benz	0034305981
PRO 645 010 0	
SCANIA	1882111

ProVia™

Valve-relais

Les valves relais augmentent ou réduisent rapidement la pression de l'air comprimé et raccourcissent le temps de réaction et le délai de montée en pression des systèmes de freinage. Non seulement les valves relais permettent de pressuriser rapidement les cylindres de frein, mais elles servent aussi de valves d'échappement rapide lorsque les freins sont relâchés.

Caractéristiques principales

- Avec une gamme de 11 variantes actuellement, ProVia sert 70 références OEM
- Silencieux encliquetable
- Le goulot d'échappement se situe sur la partie inférieure pour une installation du silencieux sur place si besoin
- Gamme thermique : –40°C à +80°C

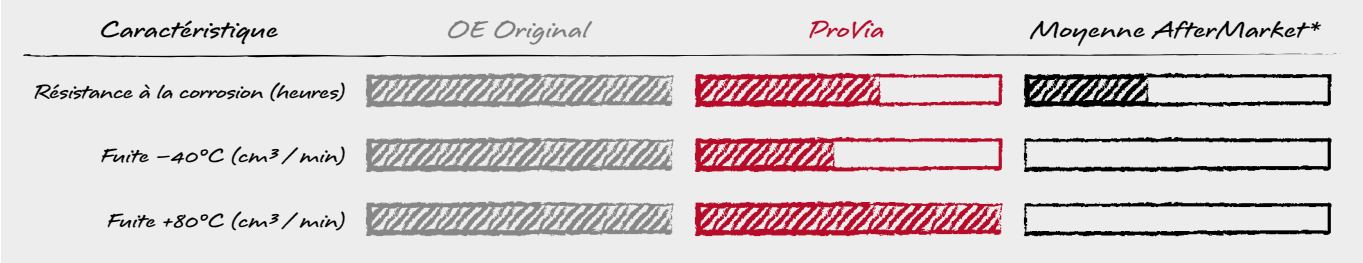

* Produit de remplacement moyen à faibles spécifications

Référence ProVia	Pression (bar) de fonctionnement	de service	de réponse	Ports	Silencieux	Remarque
PRO 011 000 0	13,0	11,0	2,50	**1, 2:** M22×1.5 Voss ; **4 :** M16×1.5 Voss	–	Fonction anti-compound
PRO 011 001 0	12,0	10,0	0,20* 0,30**	**1:** M22×1.5 ; **2, 4 :** M16×1.5	–	Protection contre la surcharge
PRO 011 002 0	13,0	10,0	0,20	**1, 3:** M22×1.5 ; **2, 4 :** M16×1.5	–	Anti-retour
PRO 011 003 0	8,5	8,5	0,90	**1, 2:** M22×1.5 Voss ; **4 :** M16×1.5 Voss	4	
PRO 011 004 0	13,0	10,0	0,20	**1, 2:** M22×1.5 ; **4 :** M16×1.5	–	
PRO 011 005 0	13,0	10,0	0,38	**1, 2:** M22×1.5 ; **4 :** M16×1.5	–	
PRO 011 006 0	13,0	10,0	0,20	**1, 2:** M22×1.5 Voss ; **4 :** M16×1.5 Voss	–	
PRO 011 007 0	13,0	10,0	0,20	**1, 2:** M22×1.5 Voss ; **4 :** M16×1.5 Voss	4	
PRO 011 008 0	13,0	10,0	0,20	**1, 2:** M22×1.5 Voss ; **4 :** M16×1.5 Voss	4	Port **4** tourné à 90°
PRO 011 009 0	13,0	10,0	0,20	**1, 2:** M22×1.5 ; **4 :** M16×1.5	4	
PRO 643 000 0	10,0	8,0	0.80	**1, 2:** M22×1.5 Voss ; **4 :** M16×1.5 Voss	–	
PRO 643 002 0	10,0	10,0	0.30	**1, 2:** M22x1,5 Voss ; **4 :** M16x1,5 Voss	–	
PRO 643 003 0	10,0	10,0	0.30	**1, 2:** M22×1.5 ; **4 :** M16×1.5	–	
PRO 643 004 0	10,0	10,0	0.30	**1, 2:** M22x1,5 Voss ; **4 :** M16x1,5 Voss	4	

Nouveau

Double port de signal : * Frein de service ; ** Frein de stationnement

ProVia™

Références croisées Valve-relais ProVia

Marque OE	Référence OE
PRO 011 000 0	
DAF	1518271
EvoBus	A0044299444
MAN	81521166089
Renault	5010588270
SCANIA	1935668
Volvo	20733197
PRO 011 001 0	
DAF	1519332
MAN	ZG046570002
SCANIA	1935666
PRO 011 002 0	
DAF	1504903
MAN	ZG046560002
SCANIA	1935660
PRO 011 003 0	
DAF	1518267
EvoBus	A0044296344
Knorr-Bremse	481026307000 AC577A
MAN	81521166075
Mercedes-Benz	A0044296344
SCANIA	1935646
PRO 011 004 0	
DAF	1505410 5021172710
Knorr-Bremse	0481026021 481026021000 AC574AX AC574CXY RE1110
MAN	81436066008
Mercedes-Benz	0024733006 A0034291344
SCANIA	1313871 1322986 2090235 2090237
Setra	8285438000
Volvo	3173150 11117866
PRO 011 005 0	
SCANIA	2131071
SCANIA	1411244
PRO 011 006 0	
DAF	1506485
E.R.F.	81521166070
Knorr-Bremse	481026022000
MAN	81521166070
Mercedes-Benz	004429384480 A0044293844
SCANIA	2090236
PRO 011 007 0	
FIAT	5001843220
Knorr-Bremse	0481026026
MAN	11017334
Mercedes-Benz	0044297844 A0044296244
SCANIA	2090238 2090239
Volvo	20590781
PRO 011 008 0	
Leyland DAF	1703663
Paccar	1703663
PRO 011 009 0	
Knorr-Bremse	AC574AXY AC574AY
MAN	E41031426
PRO 643 000 0	
Alexander Dennis	DP002130
DAF	1505150
EvoBus	A0044290644
Knorr-Bremse	4,81026E+11
LOHR	9730060010
MAN	81521166067 81521166068 81521166069 81521169067
Mercedes-Benz	0044290644 0044291144
NEOPLAN	81521166068
Renault	5021170458
SCANIA	1935645
PRO 643 002 0	
Alexander Dennis	DP002103
EVOBUS	A0044297644
LOHR	F10003356
MAN	81521166071
Mercedes-Benz	A0044297644
PRO 643 003 0	
FAUN	99707005415
IVECO	41025604
SCANIA	2090240
VDL Bus	30011287
YUTONG	352700032
PRO 643 004 0	
DAF	1302103
IVECO	5010207451
Mercedes-Benz	A0054291044
OTOKAR	13C2508396AA

Valve de desserrage de remorque

La valve de desserrage de remorque (TRV) ProVia desserre les freins d'une remorque non attelée, lui permettant d'être déplacée indépendamment du tracteur. La TRV représente une alternative rentable aux pièces de qualité d'origine sans aucun compromis sur la sécurité. Elle est disponible en toutes sortes de variantes et a été conçue pour être compatible avec un large éventail de systèmes de rechange de qualité d'origine.

Caractéristiques principales

- Fonction de desserrage pour déplacer une remorque non attelée
- Haute résistance à la corrosion éprouvée lors de l'essai au brouillard salin neutre de 96 heures
- Longévité exceptionnelle par rapport aux solutions alternatives pour le même budget
- Construction robuste, extrêmement fiable

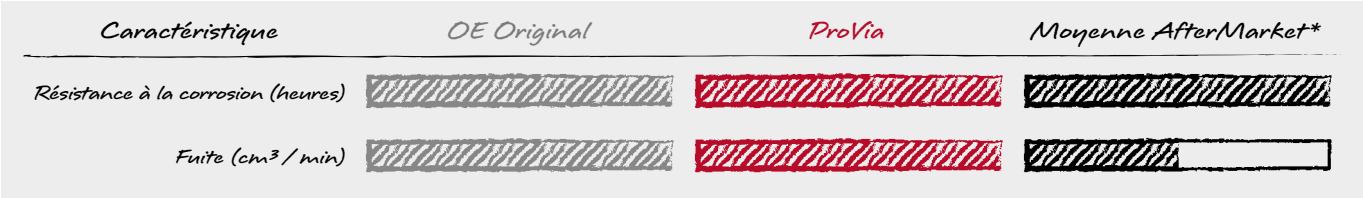

* Produit de remplacement moyen à faibles spécifications

Référence ProVia	Variante	Montage	Port d'alimentation	Remarque
PRO 527 001 0	simple	flasque	M16×1.5	–
PRO 527 002 0	simple	flasque	M22×1.5	–
PRO 527 004 0	simple	trous de fixation	M16×1.5	–
PRO 527 005 0	double	trous de fixation	M16×1.5	avec clapet anti-retour ; avec port de capot
PRO 527 006 0	double	trous de fixation	M16×1.5	sans clapet anti-retour ; avec port de capot

PRO 527 001 0
PRO 527 002 0

PRO 527 004 0

PRO 527 005 0
PRO 527 006 0

ProVia™

Références croisées valve de desserrage de remorque ProVia

PRO 527 001 0

Marque OE	Référence OE
Benalu	605252200
Faymonville	01019
Feldbinder	006675
Fruehauf	A-71519M70-A11
Goldhofer	160191
Hendrickson	963/001/012/0
Kaessbohrer	82851740000
Kempf	2102004
Knorr-Bremse	II36134
Krone	500945418
Langendorf	1133253
Lohr	A05020209
Nooteboom	308066
Orthaus	495058
Renault	5021170423
Samro	4000009
Schmitz Cargobull	050304
Schwarzmüller	4629
Van Hool	637209540
Zorzi	6169370

PRO 527 002 0

Marque OE	Référence OE
Feldbinder	011626
Goldhofer	163623
Knorr-Bremse	AE4232 II36133I
Kögel	185055
Nooteboom	0308065
Schmitz Cargobull	50309
Schwarzmüller	23740

PRO 527 004 0

Marque OE	Référence OE
Benalu	605323000
Faymonville	1020
Feldbinder	006712
Fruehauf	A-FA4271-008
Goldhofer	152092
Haldex	352018001
Hendrickson	963/006/001/0
Kempf	2102005
Knorr-Bremse	AE4217 II36160 I36160AT
Krone	500945021
Langendorf	1133255
Lecitrailer	4110241
Lohr	A05020211
Meiller	796890 39004882
Neoplan	7128000
Nooteboom	308063
Orthaus	49501101000
Otokar	A-IF0772
Samro	4000227
Schmitz Cargobull	053010
Schwarzmüller	9141
Terex-Demag	32413640
Zorzi	1013065

PRO 527 005 0

Marque OE	Référence OE
Doll	7069646
Faymonville	7886
Feldbinder	6916
Goldhofer	164265
Haldex	352044001 352045000 352045001
Kaessbohrer	8283012000 21151103260
Kempf	2102006
Knorr-Bremse	AE4247 II36131
Kögel	336490
Krone	505812423 5812423/0
Langendorf	1133254
Liebherr	10102276
Lohr	A05021210
Meiller	796892 39004884
Neoplan	7133000
Nooteboom	1319581
Orthaus	495060
Otokar	A-IF0503
Samro	4001199
Schmitz Cargobull	052190 1060742
Schwarzmüller	36006
Tirsan	21151103260
Zorzi	1013171

PRO 527 006 0

Marque OE	Référence OE
Haldex	352044001
Hendrickson	963/001/052/0
Knorr-Bremse	AE4230 II36128
Otokar	A-IF0944
Samro	4001059
Schmitz Cargobull	114017
Zorzi	1013165

Valve-relais d'urgence

La Valve-relais d'urgence ProVia commande le circuit de freinage d'un véhicule remorqué alimenté par deux conduites et actionné par le système de freinage du tracteur. Le produit assure la fonction de freinage d'urgence, déclenchant le freinage automatique du véhicule remorqué en cas de chute de pression partielle ou totale détectée dans la conduite d'alimentation.

Caractéristiques principales

- Fonction de desserrage pour déplacer la remorque manuellement
- Fonction de mise en rupture en cas de chute de pression de la conduite d'alimentation ou de déconnexion de la remorque/du tracteur
- Haute résistance à la corrosion éprouvée lors de l'essai au brouillard salin neutre de 96 heures
- Fiabilité extrême, longévité exceptionnelle par rapport aux solutions alternatives pour le même budget
- Répond à la norme de performance ECE-R13

* Produit de remplacement moyen à faibles spécifications

Référence ProVia	Fonction	Ports
PRO 648 001 0	Prédominance	M22×1.5
PRO 648 002 0	–	M22×1.5
PRO 648 003 0	Prédominance, desserrage	M22×1.5 / M22×1.5
PRO 648 004 0	Prédominance, desserrage	M22×1.5 / M16×1.5

Références croisées Valve-relais d'urgence ProVia

PRO 648 001 0

Marque OE	Référence OE
DAF	1359971
Faymonville	10553
Goldhofer	163414
Hendrickson	HB100197
Krone	58111590
Lecitrailer	4110691
MAN	N2521160024
Meiller	796894/39004885
Nooteboom	308033
Renault	5021208761
Schmitz Cargobull	52504
Schwarzmüller	7241
Van Hool	10536639

PRO 648 002 0

Marque OE	Référence OE
Faymonville	46031
Feldbinder	297449
Goldhofer	167732
Krone	5816897/0
Lohr	A05021208
MAN	N2521160026
Meiller	706060/70044428
Nooteboom	1745134
Paccar	1506171
Renault	5021208823
SCANIA	1912351
Schmitz Cargobull	1042995
Schwarzmüller	54789
Tirsan	21150110046
Van Hool	10868345

PRO 648 003 0

Marque OE	Référence OE
DAF	1519310
Goldhofer	163413
Liebherr	502814801
Meiller	799027/70143221
SCANIA	2090079
Schmitz Cargobull	53355 8283884000
Schwarzmüller	32939

PRO 648 004 0

Marque OE	Référence OE
DAF	1519312
Faymonville	10549
Paccar	1519312
SCANIA	2090081
Schmitz Cargobull	1060752

ProVia™

Capteur de vitesse de roue

Un capteur de vitesse de roue est un appareil conçu pour indiquer la vitesse de rotation des roues d'un véhicule. Le système surveille également le fonctionnement correct d'une gamme étendue de fonctionnalités, notamment la puissance de freinage, ce qui garantit la sécurité du véhicule.
Les capteurs de vitesse de roue ProVia sont sans contact et utilisent des tensions alternatives de sortie qui correspondent à la vitesse de rotation réelle de la roue, passant ainsi l'information au système électronique du véhicule.

Caractéristiques principales

- Une construction dotée d'une bobine torsadée courte atténue le bruit transmis à l'unité de contrôle électronique, ce qui évite tout dysfonctionnement
- Une connexion sertie robuste entre la tête du capteur et le câble
- Un fonctionnement en toute fiabilité à des températures allant jusqu'à 150°C

Normes & qualité

Montage :	dimensions de tête standard	
Interface :	connecteurs terminaux standard	
Gamme thermique :	zone de la bobine :	–40°C ... +200°C
	tête du capteur :	–40°C ... +150°C
	câble du capteur :	–40°C ... +180°C
	connecteur terminal :	–40 °C ... +80 °C

Caractéristique	OE Original	ProVia	Moyenne AfterMarket*
Résistance de bobine (Ohm)			
Tension induite (mV)			
Résistance d'isolement (Ohm)			

* Produit de remplacement moyen à faibles spécifications

Capteur à 90°

Capteur droit

ProVia™

Capteur de vitesse de roue ProVia

Produit	Code bouchon	Longueur	Référence ProVia
		400 mm	PRO 032 000 0
		1 000 mm	PRO 032 001 0
		1 500 mm	PRO 032 002 0
		2 050 mm	PRO 032 003 0
		2 050 mm	PRO 032 004 0
		1 650 mm	PRO 032 005 0
		2 675 mm	PRO 032 006 0
	A	1 940 mm	PRO 032 007 0
	B	1 400 mm	PRO 032 008 0
		350 mm	PRO 032 009 0
		1 700 mm	PRO 032 010 0
		3 000 mm	PRO 032 011 0
	A	1 650 mm	PRO 032 012 0
	C	2 675 mm	PRO 032 013 0
	A	4 100 mm	PRO 032 014 0
	B	2 650 mm	PRO 032 015 0
	A	1 500 mm	PRO 032 016 0

ProVia™

Références croisées capteur de vitesse de roue ProVia

Marque OE	Référence OE

PRO 032 000 0

DAF	1315698 1361393 1504951 1518724 1778552 1778554
EvoBus	A0025423118
IVECO	500070461 5801115879 9441032808
MAN	ZG005610007
Mercedes-Benz	A0025423118 A0025423118 A15-0101
Otokar	16N00-05728-BA
Paccar	1361393 1504951 1778554
Renault	5010604322 5021170121 5021170122
SCANIA	1934568 1934570 2090021 2149659
Solaris	1102905340

PRO 032 001 0

DAF	1504929 1506003
Ford	98CT2B372AA
Hyundai	946007A150
IVECO	4460000009
Paccar	1504929 1506003
Renault	5010422332 5021170123
SCANIA	1934569 2090023

PRO 032 002 0

EvoBus	A0015426818 A0015427818 A0025422518
Mercedes-Benz	A0015426818 A0015426818 A0015427818 A0015427819 A0025422518 A0025422518
Paccar	1529040

PRO 032 003 0

DAF	1505215 1518008
EvoBus	A0015423118 A0015428718 A68054200418
Hyundai	946007A050
IVECO	5006010272
MAN	81271206117
Mercedes-Benz	A0015423118 A0015423118 A0015428718 A0015428718
Neoplan	81271206117
Paccar	1505215

Marque OE	Référence OE

1518008

Renault	5010422334
SCANIA	2090022
Solaris	720387939
Tata Daewoo	3879500610

PRO 032 004 0

DAF	1524828
IVECO	41200560

41200561

Paccar	1524828

PRO 032 005 0

SCANIA	1892051

PRO 032 006 0

SCANIA	1892053

PRO 032 007 0

DAF	1850203 1862600 1870628
Mercedes-Benz	A0075427218

PRO 032 008 0

DAF	1862602 1869290

PRO 032 009 0

Faun	99707007090
Krone	505820819
MAN	N2255200060
Renault	5021170124
Volvo	WA4410329050

PRO 032 010 0

DAF	1400071 1506149
EvoBus	A0019050400 A0065427618
Ford	7C462B372AA
Hyundai	946007A500 946007A550
IVECO	42554824 504013848
Mercedes-Benz	A0019050400 A0019050400 A0065427618 A0065427618
Nissan	479009X600
Paccar	1400071 1505052
SCANIA	2090024
Solaris	1021400501
Volvo	21760204

Marque OE	Référence OE

PRO 032 011 0

DAF	1518009 1531495
EvoBus	A0015423318 A0015428818 A0015428918 A0025422618 A0025423818
Mercedes-Benz	A0015423318 A0015423318 A0015428818 A0015428818 A0015428918 A0015428918 A0025422618 A0025422618 A0025423818 A0025423818
Paccar	1518009
Solaris	920100080

PRO 032 012 0

SCANIA	1892057

PRO 032 013 0

SCANIA	1892058

PRO 032 014 0

Renault	21361881
Volvo	20509869 21361881

PRO 032 015 0

Renault	21361893
Volvo	20509865 21361884 21361893

PRO 032 016 0

Renault	21296829 7421296829
Volvo	21296829

Électrovalve ECAS

Dans la suspension pneumatique à pilotage électronique, l'électrovalve est l'interface entre les signaux de sortie électroniques provenant du dispositif de pilotage électronique et les signaux de pilotage pneumatique des soufflets à suspension pneumatique.

Caractéristiques principales

- Plage de température : –40°C à +80°C
- Pression de service : 5 – 13 bar
- Interface : type de connexion électrique, type de connexion pneumatique, position des vis de montage
- Toutes les variantes (sauf PRO 412 004 0 et PRO 412 005 0) avec silencieux

Normes & qualité

- Filetage de port M22×1.5 selon la norme Voss 230
- Connecteurs à tige électriques selon la norme DIN 72585

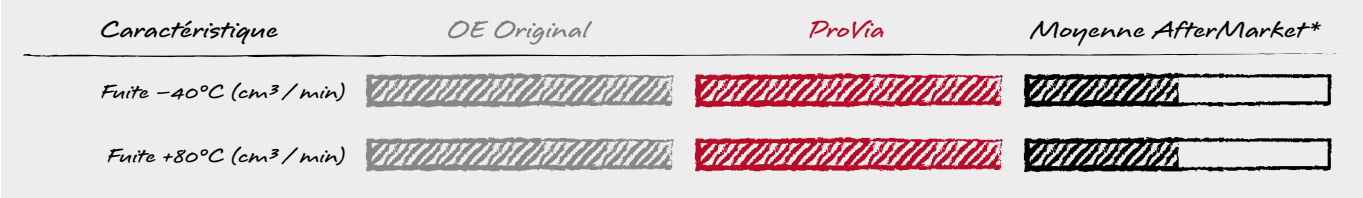

* Produit de remplacement moyen à faibles spécifications

Électrovalve ECAS ProVia

Référence ProVia	Application	E-connexion	Remarque
PRO 412 000 0	Régulation 2 points à l'essieu arrière (2 capteurs de déplacement)	1 baïonnette DIN 72585-A1-4.1-Sn/K2	▪ Silencieux sur port **3**
PRO 412 001 0	Régulation 2 points à l'essieu arrière (2 capteurs de déplacement)	1 baïonnette DIN 72585-A1-4.1-Sn/K2	▪ Silencieux sur port **3** ▪ Port **21** fermé
PRO 412 002 0	Régulation 1 point à l'essieu arrière (1 capteur de déplacement)	1 baïonnette DIN 72585-A1-4.2-Sn/K1	▪ Étrangleur transversal ▪ Silencieux sur port **3**
PRO 412 003 0	Régulation 1 point à l'essieu avant (1 capteur de déplacement)	1 baïonnette DIN 72585-A1-3.6-Sn/K2	▪ Étrangleur transversal ▪ Ventilé par la valve de l'essieu arrière ▪ Silencieux sur port **3**
PRO 412 004 0	Régulation 1 point à l'essieu avant (1 capteur de déplacement)	1 baïonnette DIN 72585-A1-2.1-Sn/K2	▪ Étrangleur transversal ▪ Ventilé par la valve de l'essieu arrière
PRO 412 005 0	Régulation 1 point à l'essieu avant (1 capteur de déplacement)	1 baïonnette DIN 72585-A1-3.6-Sn/K2	▪ Étrangleur transversal ▪ Ventilé par la valve de l'essieu arrière
PRO 412 006 0	Essieu avant dans les bus	1 baïonnette DIN 72585-A1-3.6-Sn/K2 1 baïonnette DIN 72585-A1-4.1-Sn/K2	▪ Fonction d'agenouillement ▪ Fonction de ventilation intégrée ▪ Silencieux sur port **3**
PRO 412 007 0	Essieu avant dans les bus	1 baïonnette DIN 72585-A1-3.6-Sn/K2 1 baïonnette DIN 72585-A1-4.2-Sn/K2	▪ Fonction d'agenouillement ▪ Silencieux sur port **3**

Références croisées électrovalve ECAS ProVia

PRO 412 000 0

Marque OE	Référence OE
Evobus	A0003278525
Hyundai	558028KZZ0
Kia	558028KZZ0
Mercedes-Benz	0003278525

PRO 412 001 0

Marque OE	Référence OE
Alexander Dennis	661657 AB4729000530 ABA0003276825
Daewoo	3425002880
DAF	1302682 1343254 1505294
	1506180
E.R.F.	81259026146
Evobus	A0003276725
Faymonville	13769
Ford	4C463038AA
Foton	1618029600001
Hyundai	559507K700
Irisbus	41211013
	500310195
Irizar	8015530
Isuzo	1825637130
Iveco	41211013
	500310195
Kinglong	29Y11-45025
Krone	505820513
Langendorf	1111648
Leyland DAF	1302682 1343254 ABRA180 ABRB811
Lohr	F00257376
MAN	81259026146 81259026239 2Z0607361G N2259026006
Mercedes-Benz	A0003276725
NATO	4810123666446
Neoplan	1101016529 81259026146 81259026239
Orthaus	495068
Renault	5010143096 5010422345
SCANIA	1383956 1934983 1934990 1934994
Schmitz Cargobull	1023612
Schwarzmüller	36833
Solaris	1021402002

Marque OE	Référence OE
VDL Bus	41343254 759000177 28220102600
Volvo	20707211
VW	2Z0607361F
Yutong	350601075

PRO 412 002 0

Marque OE	Référence OE
Alexander Dennis	AB4729000550
Ashok Leyland	442562004
DAF	1304587 1343255
DOLL	7055976 7088657
FAW	2941605-55A
Faymonville	14177
Feldbinder	083184 1042813
Goldhofer	165646
Irisbus	41211012
Isuzo	1825639780
IVECO	41211012
Kaessbohrer	21145210032 21150110028
Kinglong	29Y11-45020
Kögel	339077
Krone	5813398 505820672/0
Langendorf	1111649
Leyland DAF	1304587 ABRA090 ABRB810
Lohr	F00295081
MAN	81259026145 81259026238 81259029145 N2259026005
Meiller	798307/70009948 798857/70193564
Neoplan	81259026145
Nooteboom	16062 3478624
Renault	5010457434
SCANIA	1934984 1934991
Schmitz Cargobull	052540 1066451 INS033-0018
Schwarzmüller	38091 93651
Tirsan	21145210032 21150110028
VDL Bus	9116823
Volvo	20707214

PRO 412 003 0

Marque OE	Référence OE
MAN	81259026237 82259026237
Neoplan	81259026237

PRO 412 004 0

Marque OE	Référence OE
Mercedes-Benz	A0003278425

PRO 412 005 0

Marque OE	Référence OE
Doll	7093146
E.R.F.	81259026144
Goldhofer	168923
Hyundai	558018R900
Irisbus	41211011
IVECO	41211011
Kia	558018R900
Krone	5813774 505821128
MAN	81259026144 81259029144
Renault	4729000540 5010143097 5010457151
Volvo	20734168

PRO 412 006 0

Marque OE	Référence OE
Alexander Dennis	662174
DAF	1150130 1525422
Evobus	A0003279725
Foton	1618029600001
Irizar	8015529
MAN	2Z0601361F
Mercedes-Benz	A0003279725
Shaanxi	6180J-3629112
VDL Bus	41150130 759000174
VW	2Z0601361G
Yutong	3506-01316

PRO 412 007 0

Marque OE	Référence OE
Hyundai	558018KZZ0
Krone	5813774
	5813774/1
MAN	81259026144 81259026230 81259029144
Neoplan	81259026230
Renault	5010143097

ProVia™

Remplacement de valves ECAS1 par une valve ECAS3 ProVia

Présentation des types de jeux de réparation

Pour remplacer sans difficultés une valve ECAS1 par une valve ECAS3, vous avez besoin de jeux de réparation spécifiques. Vous pourriez avoir besoin de jusqu'à 3 jeux de réparation pour assurer la bonne intégration de la valve ECAS3 au système ECAS d'un véhicule. Les types de jeux de réparation sont présentés ci-dessous, groupés selon leur fonction.

Connexion pour électrovalve

Les jeux de réparation permettent de passer d'un type d'électrovalve simple M27 (ECAS1) à des électrovalves à baïonnette DIN (ECAS3).

894 601 134 2
Câble adaptateur (1 voie)

472 880 929 2
Câble adaptateur (2 voies)

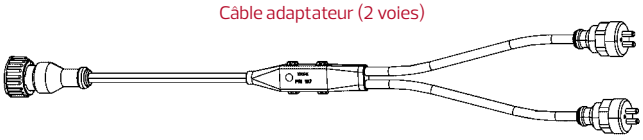

472 880 928 2
Câble adaptateur (3 voies)

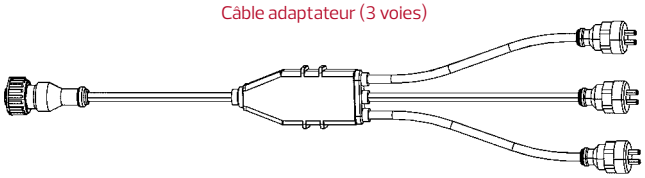

472 880 930 2
3 câbles :

1 câble adaptateur (1 voie)

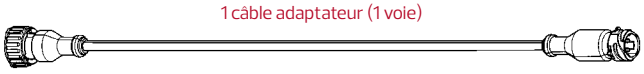

1 câble adaptateur (2 voies)

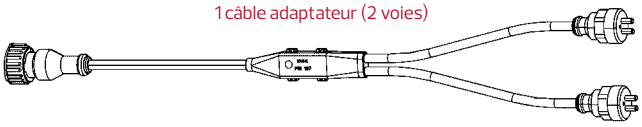

1 câble adaptateur (3 voies)

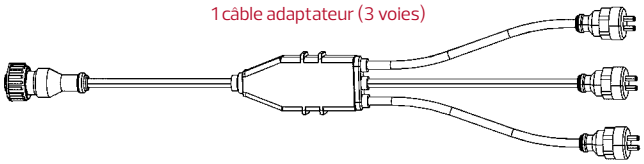

Connexion électrique

Les jeux de réparation assurent la bonne connexion au port électrique.
Le jeu de réparation 894 601 161 2 fonctionne comme une extension et établit correctement l'affectation des broches.
Le jeu de réparation 472 880 931 2 – sans extension – convertit également l'affectation des broches en une prise.

894 601 161 2
Adaptateur (câble d'extension)

472 880 931 2
Adaptateur (câble d'extension et d'affectation des broches)

Connexion Voss

Les variantes ECAS1 spécifiques sont équipées d'un port d'alimentation pneumatique Voss M16×1.5 tandis que les ECAS3 sont équipées d'un port Voss M22×1.5. Les jeux de réparation permettent une réduction de M22×1.5 à M16×1.5et assurent l'étanchéité. La connexion pneumatique existante du véhicule peut être utilisée.

472 880 932 2
Adaptateur Voss, 2 joints toriques (M22×1.5 / M16×1.5), rondelle

472 880 933 2
Adaptateur Voss, joint torique (M22×1.5)

Connexion pneumatique

Les valves ECAS1 spécifiques disposent de filetages métriques standard sur tous les ports d'arrivée d'air tandis que toutes les valves ECAS3 disposent de filetages de connecteurs métriques Voss. Pour ces valves, jeux de réparation 472 900 931 2doit être utilisé afin d'assurer l'étanchéité du raccord d'air.

472 900 931 2
4 joints toriques

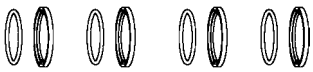

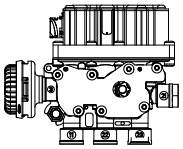

Remplacement de valves ECAS1 par une valve ECAS3 ProVia PRO 412 001 0

PRO 412 001 0 avec les jeux de réparation ci-dessous permet de remplace les références croisées OE indiquées ci-dessous.

472 880 928 2
Câble adaptateur (3 voies)

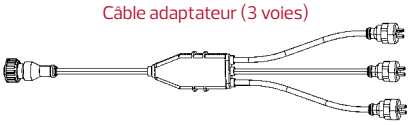

Marque OE	Référence OE
Alexander Dennis	AB4729000010
DAF	1249402 1506152 1505291R 1506179 527488
EvoBus	82416830000 A0003276225
Faymonville	3545
Irisbus	97106463 U401907801
Langendorf	1111646
MAN	1169000 81259026154
Mercedes-Benz	A0003276225
Neoplan	11016528 102140300 81259026154
Paccar	1505291R
Renault	5021170199
SCANIA	1934986 2089751
VDL Bus	1249402 41249402

472 880 928 2
Câble adaptateur (3 voies)

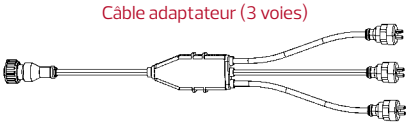

472 900 931 2
4 joints toriques

Marque OE	Référence OE
DAF	1505290 1505292
EvoBus	8241562000
MAN	81259026117
Neoplan	81259026117
Paccar	1505290 1505292
SCANIA	1105670

472 900 931 2
4 joints toriques

Marque OE	Référence OE
DAF	1518917
Irisbus	41003307
Iveco	41003307

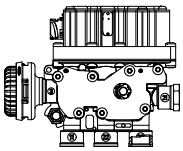

Remplacement de valves ECAS1 par une valve ECAS3 ProVia PRO 412 002 0

PRO 412 002 0 avec les jeux de réparation ci-dessous permet de remplacer les références croisées OE indiquées ci-dessous.

472 880 929 2
Câble adaptateur (2 voies)

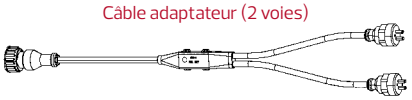

Marque OE	Référence OE
DAF	1249319 1518916
Feldbinder	11594
Kögel	324471
Krone	505810491/0
MAN	1168275 81259026155
Neoplan	81259026155
Paccar	ACHE898
Renault	5010235153
SCANIA	1347572 1934988
Schmitz	051347
VDL Bus	1249319 41249319

472 880 929 2
Câble adaptateur (2 voies)

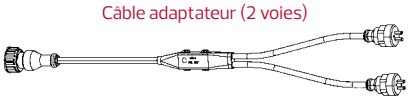

472 900 931 2
4 joints toriques

Marque OE	Référence OE
Goldhofer	164786
MAN	81259026132
Meiller	39004927 796967
Neoplan	81259026132
Schmitz	050703

472 900 931 2
4 joints toriques

Marque OE	Référence OE
Irisbus	41003310
Iveco	41003310

472 880 931 2
Adaptateur (câble d'extension et d'affectation des broches)

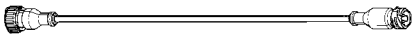

Marque OE	Référence OE
DAF	1506181
SCANIA	1934993

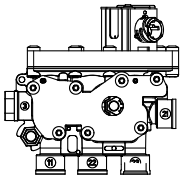

Remplacement de valves ECAS1 par une valve ECAS3 ProVia PRO 412 005 0

PRO 412 005 0 avec les jeux de réparation ci-dessous permet de remplacer les références croisées OE indiquées ci-dessous.

894 601 134 2
Câble adaptateur (1 voie)

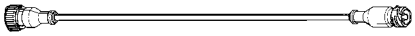

472 880 933 2
Adaptateur Voss, joint torique (M22×1.5)

Marque OE	Référence OE
EvoBus	A0003276325
Irisbus	U401907802
Kögel	325209
Krone	505810492 5810492
MAN	81259026144
Mercedes-Benz	A0003276325
Neoplan	102140210
SCANIA	1934989

472 880 933 2
Adaptateur Voss, joint torique (M22×1.5)

Marque OE	Référence OE
Neoplan	81259026144

894 601 161 2
Adaptateur (câble d'extension)

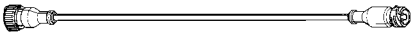

472 880 933 2
Adaptateur Voss, joint torique (M22×1.5)

Marque OE	Référence OE
Renault	5010422018

472 900 931 2
4 joints toriques

472 880 932 2
Adaptateur Voss, 2 joints toriques
(M22×1.5/ M16×1.5), rondelle

Marque OE	Référence OE
Irisbus	41003308
Iveco	41003308

894 601 134 2
Câble adaptateur (1 voie)

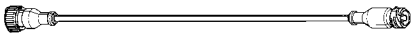

472 900 931 2
4 joints toriques

472 880 932 2
Adaptateur Voss, 2 joints toriques
(M22×1.5/ M16×1.5), rondelle

Marque OE	Référence OE
EvoBus	8241563000
MAN	1213753 81259026113
Neoplan	11016526 102140200 81259026113
Renault	5810112384
Schmitz	50704

ProVia™

Capteur de déplacement ECAS

Dans la suspension pneumatique à pilotage électronique (ECAS), un capteur de déplacement, relié à son essieu par un bras de levier, surveille la distance entre l'essieu et la carrosserie du véhicule, en se connectant à l'UCE via le câble du capteur. C'est le point de départ du processus de pilotage électronique de la stabilité des camions.

Caractéristiques principales

- Précision du mouvement de rotation de l'armature
- Adapté pour fonctionner des deux côtés du véhicule
- Trois variantes avec levier en croix et une variante avec levier droit disponibles
- Tension d'alimentation : IMPULSION 8 – 16 V CC
- Consommation de courant : 90 mA max.
- Connexion électrique : Baïonnette ISO 15170
- Gamme thermique : –40°C à +80°C
- Protection conforme à la norme ISO 20653 : IP 6K9K

Référence ProVia	Type de levier	Tolérance de la courbe caractéristique
PRO 412 030 0	Levier droit	–
PRO 412 031 0	Levier en croix	$t_{+50°} - t_{0°} = 150 \pm 8\ \mu s$
PRO 412 032 0	Levier en croix	$t_{+50°} - t_{0°} = 146 \pm 4\ \mu s$
PRO 412 033 0	Levier en croix	$t_{+50°} - t_{0°} = 142 \pm 8\ \mu s$

Références croisées capteur de déplacement ECAS ProVia

PRO 412 030 0

Marque OE	Référence OE
Alexander Dennis	662172
DAF	1365935
Doll	7119045
Faymonville	214004
Irizar	8015544
IVECO	M78121482
Kaessbohrer	21151103152
Kögel	6503143/0
Krone	515005712
Langendorf	1273177
Lecitrailer	4501002
Leyland DAF	1365935 ABRA506
Lohr	A05101487
Meiller	798385/70182397
NATO	6695123889365
Nooteboom	3478622
Otokar	A-IF2063
Paccar	1365935
Renault	5010422344
SCANIA	1495828 1934584 2099046
Schmitz Cargobull	1055349
Schwarzmüller	86461
Tirsan	21151103152
VDL Bus	262643 2026243 759000181
Volvo	WA4410501000

PRO 412 031 0

Marque OE	Référence OE
CNHTC	WG9925715101/1
Daewoo	3425002890
DAF	1524843
Evobus	A0025426718
FAW	3614315-Y671/A
Hyundai	558508D000
Irisbus	41200708
IVECO	41200708
Kia	558508D000
MAN	81259370040
Mercedes-Benz	A0025426718
SCANIA	1448082 1934585

PRO 412 032 0

Marque OE	Référence OE
Evobus	A0035422618
Mercedes-Benz	0035422618
Paccar	1528811
SCANIA	1934586

PRO 412 033 0

Marque OE	Référence OE
MAN	81259370040
Neoplan	81259370040

Tubes spiralés et droits

Les spiralés ProVia sont destinés au raccordement entre le tracteur et la semi-remorque pour les systèmes de freinage pneumatiques

À propos de

- Tuyau spiralé multicouche
- Couche extérieure de PA12 offre résistance aux facteurs accidentels particuliers et agit comme indicateur d'usure
- Moins complexe car les variantes de ProVia sont compatibles avec une gamme étendue de systèmes OE

Caractéristiques principales

- Zone anti-courbure pour éviter les torsions nuisibles
- Raccords en laiton
- Gamme thermique : de –40°C à +100°C

Normes

- Tous les tubes ProVia sont conformes à la norme ISO7628
- De plus, les tubes spiralés sont certifiés ISO7375

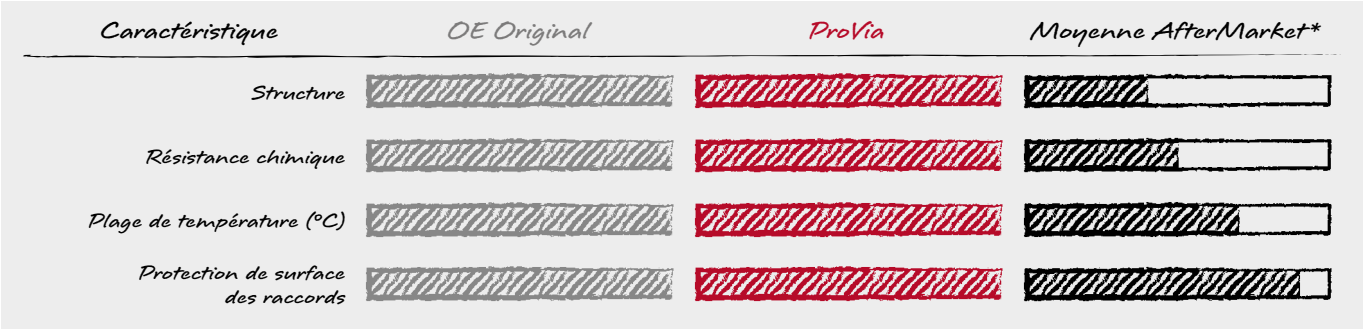

Tuyaux spiralés

- Norme : **ISO 7375 / ISO 7628**
- Couleur : **Noir**, Grandeur : **12×1,5 mm**
- Longueur utile : **4 m**
- Pression de fonctionnement max. : **10 bar**

Référence ProVia	Raccords	Couleur de la protection anti-courbure
PRO 711 056 0	M16×1.5 mâle / M16×1.5 mâle	Rouge
PRO 711 057 0	M16×1.5 mâle / M16×1.5 mâle	Jaune
PRO 711 058 0	M22×1.5 mâle / M22×1.5 mâle	Rouge
PRO 711 059 0	M22×1.5 mâle / M22×1.5 mâle	Jaune
PRO 711 060 0	M16×1.5 mâle / M18×1.5 femelle	Rouge
PRO 711 061 0	M16×1.5 mâle / M18×1.5 femelle	Jaune
PRO 711 062 0	M18×1.5 femelle / M18×1.5 femelle	Rouge
PRO 711 063 0	M18×1.5 femelle / M18×1.5 femelle	Jaune

Référence ProVia	Grandeur
PRO 251 106 6	6×1,0 mm
PRO 251 108 6	8×1,0 mm
PRO 251 110 6	10×1,0 mm
PRO 251 112 6	12×1,5 mm
PRO 251 115 6	15×1,5 mm

Tubes droits

- Norme : **ISO 7628**
- Couleur : **Noir**
- Longueur utile : **25 m**
- Pression de fonctionnement max. : **12,5 bar**

ProVia™

Tête d'accouplement

Permet la connexion pneumatique entre un camion et une remorque. Permet de relier deux lignes d'alimentation et de contrôle, en empêchant les mauvais accouplements

À propos de
- Norme de performance ISO 1728
- Construction simplifiée résistant aux conditions météo difficiles
- Revêtement solide de protection contre la poussière

Camion
- Automatique
- M16×1.5
- Ligne d'alimentation + service
- Jaune + Rouge
- Avec valve

Remorque
- Norme
- M16×1.5
- Ligne d'alimentation + service
- Jaune + Rouge

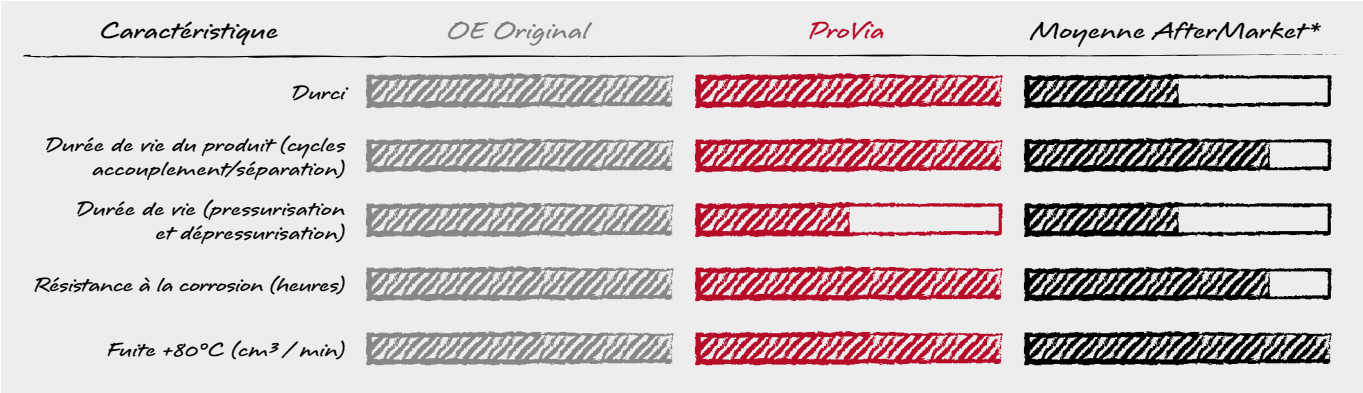

* Produit de remplacement moyen à faibles spécifications

Référence ProVia	Type de véhicule	Norme	Remarques	Port	Remarque
PRO 200 221 0	Tracteur	ISO 1728	Rouge	M16×1.5	avec valve
PRO 200 222 0	Tracteur	ISO 1728	Jaune	M16×1.5	avec valve
PRO 200 021 0	Remorque	ISO 1728	Rouge	M16×1.5	passage libre
PRO 200 022 0	Remorque	ISO 1728	Jaune	M16×1.5	passage libre

Accessoires électriques

La gamme d'accessoires électriques de ProVia propose une sélection complète de solutions de connexion de camion et de remorque. La gamme ProVia est composée de prises, fiches, câbles adaptateurs et câbles à 7 pôles et 15 pôles.

Caractéristiques principales

- Compatible avec ABS (5 pôles) et EBS (7 pôles)
- La câble adaptateur permet une connexion de 15 pôles à 2x7 pôles
- Manchons vissés avec identification claire des broches, installation sans aucun outil spécifique
- **Câbles :** longueur utile de 3,5 m ; protection anti-courbure ; fabriqués en polyuréthane robuste
- **Prises :** Bornes à vis et code couleur pour un câblage plus facile
- **Fiches :** étanches

Normes & qualité

- Gamme complète d'accessoires électriques ProVia certifiée ADR/GGVS
- Gamme de fonctionnement de –40°C à +80°C
- Le câble hélicoïdal ABS/EBS à 7 pôles, la prise à 7 broches et la fiche 7 pôles sont conformes à la norme ISO 7638
- Le câble hélicoïdal à 15 pôles, le câble adaptateur, la prise à 15 broches et la fiche à 15 pôles sont conformes à la norme ISO 12098

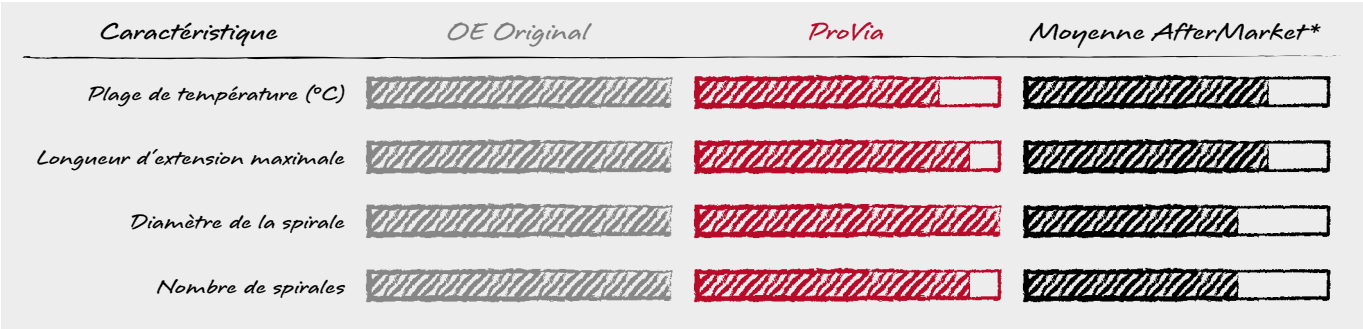

* Produit de remplacement moyen à faibles spécifications

Download on the App Store

GET IT ON Google Play

ProVia™

Câbles hélicoïdaux

Référence ProVia	PRO 531 000 0	PRO 531 001 0	PRO 531 002 0
Produit			
Description	Câble hélicoïdal ABS/EBS à 7 pôles	Câble hélicoïdal à 15 pôles	Câble hélicoïdal adaptateur de 15 pôles à 2× 7 pôles
Tension (V)	24 V	24 V	24 V
Nombre de spirales	29 ±2	26 ±2	36 ±2
Matière de surmoulage de la spirale	PU	PU	PU
Couleur de la spirale	noir	noir	noir
Diamètre de la spirale	50 ±5	60 ±5	40 ±5
Longueur utile	3,5 m	3,5 m	3,5 m
Extension admissible du câble	4,0 m	4,0 m	4,0 m
Coupes transversales du conducteur	3× 1,5 mm^2 + 2× 4 mm^2 + 2× 1,5 mm^2	3× 2,5 mm^2 + 10× 1,5 mm^2 + 2× 1,5 mm^2	6× 1,0 mm^2 + 1× 1,5 mm^2
Plage de température	−40°C à +80°C	−40°C à +80°C	−40°C à +80°C
Couleur protection anti-courbure	rouge	bleu	noir
Certifications	ISO 7638, ISO 4091, GGVS/ADR	ISO 12098, ISO 4091, GGVS/ADR	ISO 12098, ISO 4091, GGVS/ADR

Fiches et prises

Référence ProVia	PRO 531 000 2	PRO 531 001 2	PRO 531 010 2	PRO 531 011 2
Produit				
Description	Prise ABS/ EBS à 7 broches	Prise à 15 broches	Fiche ABS/EBS à 7 pôles	Fiche à 15 pôles
Tension (V)	24 V	24 V	24 V	24 V
Plage de température	−40°C à +80°C	−40°C à +80°C	−40°C à +80°C	−40°C à +80°C
Type de montage des broches	vissé	vissé	vissé	vissé
Code couleur	4	4	4	4
Certifications	ISO 7638, ISO 4091, GGVS/ADR	ISO 12098, ISO 4091, GGVS/ADR	ISO 7638, ISO 4091, GGVS/ADR	ISO 12098, ISO 4091, ADR/GGVS

Listes d'index
Liste de références croisées

OE part number	ProVia part number / product		Page
FIAT			
5001843220	PRO 011 007 0	Relay Valve	23
FOMOCO			
2C462B915AA	PRO 010 200 2	Cartridge	13
FONTENAX			
2100382	PRO 461 101 0	Spring Brake Actuator	32
2100383	PRO 461 101 0	Spring Brake Actuator	32
Ford			
3C465C100AA	PRO 007 001 0	Cabin Levelling Valve	43
4C452A131AA	PRO 010 200 2	Cartridge	13
4C46 2K433AA	PRO 006 003 0	Chassis Levelling Valve	41
6C462A131AA	PRO 100 100 0	Air Processing Unit	10
7C462B372AA	PRO 032 010 0	Wheel Speed Sensor	29
98CT2B372AA	PRO 032 001 0	Wheel Speed Sensor	29
CT 2K432 AA	PRO 006 001 0	Chassis Levelling Valve	41
Fruehauf			
A-71519M70-A11	PRO 527 001 0	Trailer Release Valve	25
A-FA4271-008	PRO 527 004 0	Trailer Release Valve	25
CF351950/F001572	PRO 006 003 0	Chassis Levelling Valve	41
CF352131	PRO 006 001 0	Chassis Levelling Valve	41
F001572	PRO 006 003 0	Chassis Levelling Valve	41
F005268	PRO 006 001 0	Chassis Levelling Valve	41
M01000101	340 901 060 2	Bolt-on pads	36

OE part number	ProVia part number / product		Page
164265	PRO 527 005 0	Trailer Release Valve	25
167732	PRO 648 002 0	Relay Emergency Valve	27
254559	PRO 410 003 0	Air Dryer	8
Haldex			
031 041 09	PRO 010 200 2	Cartridge	13
352018001	PRO 527 004 0	Trailer Release Valve	25
352044001	PRO 527 005 0	Trailer Release Valve	25
352044001	PRO 527 006 0	Trailer Release Valve	25
352045001	PRO 527 005 0	Trailer Release Valve	25
612 017 091	PRO 006 003 0	Chassis Levelling Valve	41
612 032 001	PRO 006 001 0	Chassis Levelling Valve	41
950 310 099	PRO 010 200 2	Cartridge	13
Hendrickson			
464/006/002/0	PRO 006 003 0	Chassis Levelling Valve	41
464/006/100/0	PRO 006 001 0	Chassis Levelling Valve	41
963/001/012/0	PRO 527 001 0	Trailer Release Valve	25
963/001/052/0	PRO 527 006 0	Trailer Release Valve	25
963/006/001/0	PRO 527 004 0	Trailer Release Valve	25
HB.100197	PRO 648 001 0	Relay Emergency Valve	27
Hino			
S49U0-E0F60	PRO 492 002 0	Spring Brake Actuator	32
S49U0-E0J20	PRO 492 002 0	Spring Brake Actuator	32
[illegible]	[illegible]	[illegible]	[illegible]

ProVia™

Index par nom de pièce ProVia

Nom de pièce ProVia	Page
Dessiccateur	25
Unité de traitement d'air	27
Vase à diaphragme	8
Plaquettes de frein	21
Valve de nivellement pour cabine	38
Cartouche	29
Valve de nivellement de châssis	36
Servo débrayage	40
Tubes spiralés et droits	60
Culasse de cylindre de compresseur	35
Tête d'accouplement	61
Actionneur de frein à ressort à double diaphragme	17
Capteur de déplacement ECAS	59
Électrovalve ECAS	53
Accessoires électriques	62
Robinet de pédale de frein	43
Robinet de frein à main	44
Dispositif de chauffage	28
Valve de protection à plusieurs circuits	30
Commande d'embrayage pneumatique	42
Valve de limitation de pression	32
Valve de protection à quadruple circuit	31
Valve-relais d'urgence	49
Valve-relais	45
Distributeur rotatif	39
Actionneur de frein à ressort	13
Valve de desserrage de remorque	47
Capteur de vitesse de roue	50

Download on the App Store

GET IT ON Google Play

ProVia™

Index par référence ProVia

Référence ProVia	Page
340 175 000 2	22
340 195 000 2	22
340 225 000 2	22
340 322 000 2	22
340 901 050 2	22
340 901 060 2	22
340 901 061 2	22
340 901 070 2	22
340 901 071 2	22
340 901 072 2	22
340 901 073 2	22
340 902 000 2	22
340 902 001 2	22
340 902 002 2	22
340 902 003 2	22
340 902 004 2	22
340 902 005 2	22
340 902 191 2	22
340 902 192 2	22
340 902 220 2	22
340 902 221 2	22
340 902 222 2	22
340 902 223 2	22
340 903 220 2	22
340 904 000 2	22
340 904 001 2	22
340 904 002 2	22
340 904 003 2	22
340 904 004 2	22
340 904 005 2	22
PRO 000 006 0	18
PRO 000 007 0	18
PRO 000 008 0	18
PRO 000 009 0	18
PRO 000 010 0	18
PRO 000 011 0	18

Référence ProVia	Page
PRO 000 012 0	18
PRO 000 013 0	18
PRO 000 017 0	18
PRO 000 018 0	18
PRO 006 001 0	36
PRO 006 002 0	36
PRO 006 003 0	36
PRO 006 004 0	36
PRO 007 001 0	38
PRO 007 003 0	38
PRO 007 007 0	38
PRO 007 010 0	38
PRO 007 011 0	38
PRO 007 023 0	38
PRO 007 028 0	38
PRO 007 030 0	38
PRO 007 036 0	38
PRO 010 200 2	29
PRO 010 300 0	33
PRO 010 301 0	33
PRO 010 302 0	33
PRO 010 314 0	33
PRO 010 317 0	33
PRO 010 318 0	33
PRO 010 332 0	33
PRO 010 333 0	33
PRO 011 000 0	45
PRO 011 001 0	45
PRO 011 002 0	45
PRO 011 003 0	45
PRO 011 004 0	45
PRO 011 005 0	45
PRO 011 006 0	45
PRO 011 007 0	45
PRO 011 008 0	45
PRO 011 009 0	45

Référence ProVia	Page
PRO 015 004 0	33
PRO 015 005 0	33
PRO 015 026 0	33
PRO 015 068 0	33
PRO 015 072 0	33
PRO 015 073 0	33
PRO 015 512 0	33
PRO 032 000 0	51
PRO 032 001 0	51
PRO 032 002 0	51
PRO 032 003 0	51
PRO 032 004 0	51
PRO 032 005 0	51
PRO 032 006 0	51
PRO 032 007 0	51
PRO 032 008 0	51
PRO 032 009 0	51
PRO 032 010 0	51
PRO 032 011 0	51
PRO 032 012 0	51
PRO 032 013 0	51
PRO 032 014 0	51
PRO 032 015 0	51
PRO 032 016 0	51
PRO 032 020 0	39
PRO 032 120 0	39
PRO 032 220 0	39
PRO 051 001 0	40
PRO 051 002 0	40
PRO 051 003 0	40
PRO 051 004 0	40
PRO 051 005 0	40
PRO 051 006 0	40
PRO 051 007 0	40
PRO 051 008 0	40
PRO 051 009 0	40

Référence ProVia	Page
PRO 051 010 0	40
PRO 100 100 0	27
PRO 122 001 0	31
PRO 122 002 0	31
PRO 122 003 0	31
PRO 122 004 0	31
PRO 122 005 0	25
PRO 122 006 0	25
PRO 122 007 0	25
PRO 122 008 0	25
PRO 122 019 0	25
PRO 124 000 2	29
PRO 124 002 2	29
PRO 124 701 2	29
PRO 154 002 2	35
PRO 200 021 0	61
PRO 200 022 0	61
PRO 200 221 0	61
PRO 200 222 0	61
PRO 251 106 6	60
PRO 251 108 6	60
PRO 251 110 6	60
PRO 251 112 6	60
PRO 251 115 6	60
PRO 315 008 0	43
PRO 315 077 0	43
PRO 315 180 0	43
PRO 315 263 0	43
PRO 315 264 0	43
PRO 352 922 2	35
PRO 392 200 0	18
PRO 392 201 0	18
PRO 392 202 0	18
PRO 392 203 0	18
PRO 392 204 0	18

ProVia™

Index par référence ProVia

Référence ProVia	Page
PRO 393 100 0	18
PRO 393 101 0	18
PRO 393 102 0	18
PRO 393 103 0	18
PRO 393 200 0	18
PRO 393 201 0	18
PRO 393 202 0	18
PRO 393 203 0	18
PRO 393 204 0	18
PRO 400 001 0	25
PRO 400 002 0	25
PRO 400 920 2	28
PRO 410 001 0	25
PRO 410 002 0	25
PRO 410 003 0	25
PRO 410 004 0	25
PRO 410 920 2	28
PRO 411 006 0	42
PRO 411 011 0	40
PRO 411 031 0	40
PRO 411 300 0	40
PRO 412 000 0	53
PRO 412 001 0	53
PRO 412 002 0	53
PRO 412 003 0	53
PRO 412 004 0	53
PRO 412 005 0	53
PRO 412 006 0	53
PRO 412 007 0	53
PRO 412 030 0	59
PRO 412 031 0	59
PRO 412 032 0	59
PRO 412 033 0	59
PRO 417 004 0	38
PRO 420 001 0	14
PRO 421 002 0	14

Référence ProVia	Page
PRO 421 004 0	14
PRO 430 001 0	14
PRO 431 001 0	14
PRO 432 001 0	14
PRO 461 101 0	14
PRO 480 010 0	14
PRO 481 012 0	14
PRO 481 050 0	14
PRO 491 001 0	14
PRO 491 002 0	14
PRO 491 003 0	14
PRO 491 004 0	14
PRO 492 001 0	14
PRO 492 002 0	14
PRO 492 003 0	14
PRO 492 005 0	14
PRO 492 006 0	14
PRO 499 001 0	14
PRO 510 920 2	35
PRO 510 930 2	35
PRO 527 001 0	47
PRO 527 002 0	47
PRO 527 004 0	47
PRO 527 005 0	47
PRO 527 006 0	47
PRO 531 000 0	63
PRO 531 000 2	63
PRO 531 001 0	63
PRO 531 001 2	63
PRO 531 002 0	63
PRO 531 010 2	63
PRO 531 011 2	63
PRO 643 000 0	45
PRO 643 001 0	33
PRO 643 002 0	45
PRO 643 003 0	45

Référence ProVia	Page
PRO 643 004 0	45
PRO 643 031 0	33
PRO 643 037 0	33
PRO 643 083 0	33
PRO 643 307 0	33
PRO 643 308 0	33
PRO 643 325 0	33
PRO 643 328 0	33
PRO 643 330 0	33
PRO 643 331 0	33
PRO 643 335 0	33
PRO 643 339 0	33
PRO 643 500 0	33
PRO 645 000 0	44
PRO 645 001 0	44
PRO 645 002 0	44
PRO 645 003 0	44
PRO 645 004 0	44
PRO 645 005 0	44
PRO 645 006 0	44
PRO 645 007 0	44
PRO 645 008 0	44
PRO 645 009 0	44
PRO 645 010 0	44
PRO 648 001 0	49
PRO 648 002 0	49
PRO 648 003 0	49
PRO 648 004 0	49
PRO 704 932 2	35
PRO 711 056 0	60
PRO 711 057 0	60
PRO 711 058 0	60
PRO 711 059 0	60
PRO 711 060 0	60
PRO 711 061 0	60
PRO 711 062 0	60

Référence ProVia	Page
PRO 711 063 0	60
PRO 712 002 2	20
PRO 712 019 0	18
PRO 712 712 0	20
PRO 712 713 0	20
PRO 712 715 0	20
PRO 712 716 0	20
PRO 714 000 0	10
PRO 714 007 0	10
PRO 714 015 0	10
PRO 714 016 0	10
PR O714 019 0	8
PRO 714 020 0	8
PRO 714 030 0	8
PRO 714 241 0	8
PRO 714 242 0	8
PRO 714 244 0	8
PRO 714 245 0	8
PRO 714 330 0	8
PRO 714 710 0	8
PRO 934 005 0	30

Référence OE → Référence ProVia

Référence OE	Référence ProVia / produit		Page
Alexander Dennis			
4321059000	**PRO 714 015 0**	Vase à diaphragme	8
659826	**PRO 051 006 0**	Servo débrayage4	0
661657	**PRO 412 001 0**	Électrovalve ECAS	53
662172	**PRO 412 030 0**	Capteur de déplacement ECAS	59
662174	**PRO 412 006 0**	Électrovalve ECAS	53
6573091	**PRO 051 006 0**	Servo débrayage	40
6597421	**340 195 000 2**	Plaquettes de frein	21
AB4231069000	**PRO 714 000 0**	Vase à diaphragme	8
AB4729000530	**PRO 412 001 0**	Électrovalve ECAS	53
AB4729000550	**PRO 412 002 0**	Électrovalve ECAS	53
AB9347142110	**PRO 122 003 0**	Valve de protection à quadruple circuit	31
ABA0003276825	**PRO 412 001 0**	Électrovalve ECAS	53
DP002103	**PRO 643 002 0**	Valve-relais	45
DP002130	**PRO 643 000 0**	Valve-relais	45
Arfesan			
1600000	**PRO 714 016 0**	Vase à diaphragme	8
1600004	**PRO 714 016 0**	Vase à diaphragme	8
1610000	**PRO 714 015 0**	Vase à diaphragme	8
1610014	**PRO 714 015 0**	Vase à diaphragme	8
1610016	**PRO 714 015 0**	Vase à diaphragme	8
1610021	**PRO 714 015 0**	Vase à diaphragme	8
1620021	**PRO 714 000 0**	Vase à diaphragme	8
1620037	**PRO 714 000 0**	Vase à diaphragme	8
1620049	**PRO 714 000 0**	Vase à diaphragme	8
1630000	**PRO 714 007 0**	Vase à diaphragme	8
1630007	**PRO 714 007 0**	Vase à diaphragme	8
Ashok Leyland			
442562004	**PRO 412 002 0**	Électrovalve ECAS	53
445332068	**PRO 714 710 0**	Vase à diaphragme	8
Automann			
170.955.205	**PRO 122 019 0**	Dessiccateur	25
BEDFORD			
A4028470	**PRO 714 000 0**	Vase à diaphragme	8
Beiben			
1288910046	**PRO 007 030 0**	Valve de nivellement pour cabine	38
BENALU			
605107100	**PRO 714 007 0**	Vase à diaphragme	8
605109100	**PRO 714 015 0**	Vase à diaphragme	8
605110100	**PRO 714 016 0**	Vase à diaphragme	8
605252200	**PRO 527 001 0**	Valve de desserrage de remorque	47
605323000	**PRO 527 004 0**	Valve de desserrage de remorque	47
F001572	**PRO 006 003 0**	Valve de nivellement de châssis	36
F001882	**PRO 032 020 0**	Distributeur rotatif	39
F005268	**PRO 006 001 0**	Valve de nivellement de châssis	36
BENDIX			
295531	**PRO 714 016 0**	Vase à diaphragme	8
295532	**PRO 714 015 0**	Vase à diaphragme	8
295533	**PRO 714 000 0**	Vase à diaphragme	8
295534	**PRO 714 007 0**	Vase à diaphragme	8
295553	**PRO 714 016 0**	Vase à diaphragme	8
295554	**PRO 714 015 0**	Vase à diaphragme	8
295555	**PRO 714 000 0**	Vase à diaphragme	8
295556	**PRO 714 007 0**	Vase à diaphragme	8
BERG			
120360101	**PRO 714 007 0**	Vase à diaphragme	8
Bosch Rexroth			
482022001	**PRO 714 016 0**	Vase à diaphragme	8
482022003	**PRO 714 016 0**	Vase à diaphragme	8
482022407	**PRO 714 000 0**	Vase à diaphragme	8
482022408	**PRO 714 000 0**	Vase à diaphragme	8
4231049000	**PRO 714 016 0**	Vase à diaphragme	8
4231059000	**PRO 714 015 0**	Vase à diaphragme	8
4231069000	**PRO 714 000 0**	Vase à diaphragme	8
4231079000	**PRO 714 007 0**	Vase à diaphragme	8
Bova			
204552	**340 901 070 2**	Plaquettes de frein	21
BPW			
0203277000	**PRO 714 710 0**	Vase à diaphragme	8
0203277100	**PRO 714 710 0**	Vase à diaphragme	8
0243109600	**PRO 643 307 0**	Valve de limitation de pression	32
0544432010	**PRO 714 710 0**	Vase à diaphragme	8
0544432020	**PRO 714 710 0**	Vase à diaphragme	8
05.444.40.01.0	**PRO 712 712 0**	Actionneur de frein à ressort à double diaphragme	17
05.444.40.01.3	**PRO 712 715 0**	Actionneur de frein à ressort à double diaphragme	17
05.444.40.02.0	**PRO 712 712 0**	Actionneur de frein à ressort à double diaphragme	17
05.444.40.02.3	**PRO 712 715 0**	Actionneur de frein à ressort à double diaphragme	17
05.444.44.01.0	**PRO 712 713 0**	Actionneur de frein à ressort à double diaphragme	17
05.444.44.01.3	**PRO 712 716 0**	Actionneur de frein à ressort à double diaphragme	17
05.444.44.02.0	**PRO 712 713 0**	Actionneur de frein à ressort à double diaphragme	17
05.444.44.02.3	**PRO 712 716 0**	Actionneur de frein à ressort à double diaphragme	17
203272700	**PRO 714 016 0**	Vase à diaphragme	8
203272900	**PRO 714 007 0**	Vase à diaphragme	8
203273100	**PRO 714 000 0**	Vase à diaphragme	8
203273200	**PRO 714 015 0**	Vase à diaphragme	8
203362000	**PRO 714 015 0**	Vase à diaphragme	8
243109200	**PRO 006 003 0**	Valve de nivellement de châssis	36
243112800	**PRO 032 020 0**	Distributeur rotatif	39
243113500	**PRO 006 001 0**	Valve de nivellement de châssis	36
509290040	**340 901 061 2**	Plaquettes de frein	21
509290050	**340 901 061 2**	Plaquettes de frein	21
509290060	**340 901 071 2**	Plaquettes de frein	21
509290070	**340 901 072 2**	Plaquettes de frein	21
509290080	**340 901 071 2**	Plaquettes de frein	21
509290090	**340 901 072 2**	Plaquettes de frein	21
509290100	**340 901 061 2**	Plaquettes de frein	21

ProVia™

Référence OE	Référence ProVia / produit		Page
509290220	**340 901061 2**	Plaquettes de frein	21
509290230	**340 901071 2**	Plaquettes de frein	21
536270020	**340 901070 2**	Plaquettes de frein	21
544414010	**PRO 714 015 0**	Vase à diaphragme	8
544415010	**PRO 714 000 0**	Vase à diaphragme	8
544415100	**PRO 714 000 0**	Vase à diaphragme	8
544415110	**PRO 714 000 0**	Vase à diaphragme	8
544416010	**PRO 714 007 0**	Vase à diaphragme	8
544416100	**PRO 714 007 0**	Vase à diaphragme	8
544416110	**PRO 714 007 0**	Vase à diaphragme	8
980102570	**340 901070 2**	Plaquettes de frein	21
980102750	**340 901061 2**	Plaquettes de frein	21
980102920	**340 901070 2**	Plaquettes de frein	21
980102930	**340 901061 2**	Plaquettes de frein	21
980106200	**340 901072 2**	Plaquettes de frein	21
980106210	**340 901061 2**	Plaquettes de frein	21
980106350	**340 901061 2**	Plaquettes de frein	21
980106360	**340 901070 2**	Plaquettes de frein	21
980106430	**340 901061 2**	Plaquettes de frein	21
980106440	**340 901071 2**	Plaquettes de frein	21
980106450	**340 901072 2**	Plaquettes de frein	21
980106950	**340 901071 2**	Plaquettes de frein	21
980106960	**340 901072 2**	Plaquettes de frein	21
980107090	**340 901061 2**	Plaquettes de frein	21
980107240	**340 901061 2**	Plaquettes de frein	21
980107250	**340 901072 2**	Plaquettes de frein	21
980107260	**340 901071 2**	Plaquettes de frein	21
980108150	**340 901061 2**	Plaquettes de frein	21
980108160	**340 901071 2**	Plaquettes de frein	21
980108170	**340 901072 2**	Plaquettes de frein	21

CAMC

50H08-01060	**PRO 007 030 0**	Valve de nivellement pour cabine	38

CASE IH

84012958	**PRO 714 007 0**	Vase à diaphragme	8
84014961	**PRO 714 000 0**	Vase à diaphragme	8
84320807	**PRO 714 016 0**	Vase à diaphragme	8

CNHTC

WG1642440051/1	**PRO 007 001 0**	Valve de nivellement pour cabine	38
WG8701230003	**PRO 051 007 0**	Servo débrayage	40
WG9719360005/1	**PRO 315 077 0**	Robinet de pédale de frein	43
WG9725230041/1	**PRO 411 021 0**	Servo débrayage	40
WG9725230041/2	**PRO 051 007 0**	Servo débrayage	40
WG9725230041/4	**PRO 051 007 0**	Servo débrayage	40
WG9725230051	**PRO 411 025 0**	Servo débrayage	40
WG9725230051/2	**PRO 051 007 0**	Servo débrayage	40
WG9925715101/1	**PRO 412 031 0**	Capteur de déplacement ECAS	59

DAEWOO

3329101150	**PRO 051 004 0**	Servo débrayage	40
3329101151	**PRO 051 004 0**	Servo débrayage	40
3425002880	**PRO 412 001 0**	Électrovalve ECAS	53
3425002890	**PRO 412 031 0**	Capteur de déplacement ECAS	59
3454402440	**PRO 010 300 0**	Valve de limitation de pression	32
4750103010	**PRO 010 301 0**	Valve de limitation de pression	32

DAF

0867215R	**PRO 421 002 0**	Actionneur de frein à ressort	13

Référence OE	Référence ProVia / produit		Page
1150130	**PRO 412 006 0**	Électrovalve ECAS	53
1270263	**PRO 492 006 0**	Actionneur de frein à ressort	13
1302103	**PRO 643 004 0**	Valve-relais	45
1302682	**PRO 412 001 0**	Électrovalve ECAS	53
1304587	**PRO 412 002 0**	Électrovalve ECAS	53
1309813	**PRO 645 005 0**	Robinet de frein à main	44
1315698	**PRO 032 000 0**	Capteur de vitesse de roue	50
1343254	**PRO 412 001 0**	Électrovalve ECAS	53
1343255	**PRO 412 002 0**	Électrovalve ECAS	53
1359971	**PRO 648 001 0**	Valve-relais d'urgence	49
1361393	**PRO 032 000 0**	Capteur de vitesse de roue	50
1365935	**PRO 412 030 0**	Capteur de déplacement ECAS	59
1391510	**PRO 124 000 2**	Cartouche	29
1400071	**PRO 032 010 0**	Capteur de vitesse de roue	50
1406784	**PRO 010 302 0**	Valve de limitation de pression	32
1436901	**340 175 000 2**	Plaquettes de frein	21
1439324	**340 901070 2**	Plaquettes de frein	21
1439553	**PRO 124 000 2**	Cartouche	29
1487296	**PRO 421 002 0**	Actionneur de frein à ressort	13
1503133	**PRO 643 307 0**	Valve de limitation de pression	32
1504903	**PRO 011 002 0**	Valve-relais	45
1504929	**PRO 032 001 0**	Capteur de vitesse de roue	50
1504951	**PRO 032 000 0**	Capteur de vitesse de roue	50
1504971	**PRO 315 180 0**	Robinet de pédale de frein	43
1505034	**PRO 122 005 0**	Dessiccateur	25
1505081	**PRO 007 001 0**	Valve de nivellement pour cabine	38
1505095	**PRO 015 005 0**	Valve de limitation de pression	32
1505096	**PRO 643 031 0**	Valve de limitation de pression	32
1505097	**PRO 015 072 0**	Valve de limitation de pression	32
1505119	**PRO 400 001 0**	Dessiccateur	25
1505128	**PRO 934 005 0**	Valve de protection à plusieurs circuits	30
1505143	**PRO 051 008 0**	Servo débrayage	40
1505150	**PRO 643 000 0**	Valve-relais	45
1505215	**PRO 032 003 0**	Capteur de vitesse de roue	50
1505230	**PRO 100 100 0**	Unité de traitement d'air	27
1505241	**PRO 714 710 0**	Vase à diaphragme	8
1505294	**PRO 412 001 0**	Électrovalve ECAS	53
1505331	**PRO 645 008 0**	Robinet de frein à main	44
1505340	**PRO 645 002 0**	Robinet de frein à main	44
1505392	**PRO 010 300 0**	Valve de limitation de pression	32
1505410	**PRO 011 004 0**	Valve-relais	45
1505967	**PRO 410 003 0**	Dessiccateur	25
1506003	**PRO 032 001 0**	Capteur de vitesse de roue	50
1506100	**PRO 032 020 0**	Distributeur rotatif	39
1506149	**PRO 032 010 0**	Capteur de vitesse de roue	50
1506180	**PRO 412 001 0**	Électrovalve ECAS	53
1506390	**PRO 421 004 0**	Actionneur de frein à ressort	13
1506409	**PRO 400 001 0**	Dessiccateur	25
1506410	**PRO 400 001 0**	Dessiccateur	25
1506464	**PRO 051 008 0**	Servo débrayage	40
1506465	**PRO 051 002 0**	Servo débrayage	40
1506466	**PRO 051 004 0**	Servo débrayage	40
1506467	**PRO 051 006 0**	Servo débrayage	40
1506468	**PRO 051 008 0**	Servo débrayage	40
1506485	**PRO 011 006 0**	Valve-relais	45

Référence OE	Référence ProVia / produit		Page
1506681	**PRO 480 010 0**	Actionneur de frein à ressort	13
1517895	**PRO 015 004 0**	Valve de limitation de pression	32
1517963	**PRO 410 003 0**	Dessiccateur	25
1517964	**PRO 122 006 0**	Dessiccateur	25
1517965	**PRO 122 005 0**	Dessiccateur	25
1517967	**PRO 410 004 0**	Dessiccateur	25
1517970	**PRO 122 006 0**	Dessiccateur	25
1517978	**PRO 122 008 0**	Dessiccateur	25
1518008	**PRO 032 003 0**	Capteur de vitesse de roue	50
1518009	**PRO 032 011 0**	Capteur de vitesse de roue	50
1518065	**PRO 315 264 0**	Robinet de pédale de frein	43
1518113	**PRO 010 301 0**	Valve de limitation de pression	32
1518115	**PRO 010 314 0**	Valve de limitation de pression	32
1518116	**PRO 010 317 0**	Valve de limitation de pression	32
1518117	**PRO 643 325 0**	Valve de limitation de pression	32
1518168	**PRO 400 001 0**	Dessiccateur	25
1518267	**PRO 011 003 0**	Valve-relais	45
1518271	**PRO 011 000 0**	Valve-relais	45
1518674	**PRO 122 005 0**	Dessiccateur	25
1518724	**PRO 032 000 0**	Capteur de vitesse de roue	50
1519152	**PRO 420 001 0**	Actionneur de frein à ressort	13
1519158	**PRO 421 002 0**	Actionneur de frein à ressort	13
1519162	**PRO 492 006 0**	Actionneur de frein à ressort	13
1519310	**PRO 648 003 0**	Valve-relais d'urgence	49
1519312	**PRO 648 004 0**	Valve-relais d'urgence	49
1519332	**PRO 011 001 0**	Valve-relais	45
1519378	**PRO 481 012 0**	Actionneur de frein à ressort	13
1519442	**PRO 480 010 0**	Actionneur de frein à ressort	13
1522226	**PRO 315 263 0**	Robinet de pédale de frein	43
1523549	**PRO 421 002 0**	Actionneur de frein à ressort	13
1524015	**PRO 015 072 0**	Valve de limitation de pression	32
1524294	**PRO 645 006 0**	Robinet de frein à main	44
1524321	**PRO 645 000 0**	Robinet de frein à main	44
1524322	**PRO 645 001 0**	Robinet de frein à main	44
1524581	**PRO 480 010 0**	Actionneur de frein à ressort	13
1524802	**PRO 645 006 0**	Robinet de frein à main	44
1524828	**PRO 032 004 0**	Capteur de vitesse de roue	50
1524843	**PRO 412 031 0**	Capteur de déplacement ECAS	59
1525422	**PRO 412 006 0**	Électrovalve ECAS	53
1526572	**PRO 492 006 0**	Actionneur de frein à ressort	13
1526796	**PRO 400 001 0**	Dessiccateur	25
1527600	**PRO 051 003 0**	Servo débrayage	40
1530832	**PRO 480 010 0**	Actionneur de frein à ressort	13
1530833	**PRO 480 010 0**	Actionneur de frein à ressort	13
1531495	**PRO 032 011 0**	Capteur de vitesse de roue	50
1531547	**PRO 015 072 0**	Valve de limitation de pression	32
1531548	**PRO 010 333 0**	Valve de limitation de pression	32
1531568	**PRO 010 318 0**	Valve de limitation de pression	32
1617343	**340 901 070 2**	Plaquettes de frein	21
1628064	**340 195 000 2**	Plaquettes de frein	21
1725688	**PRO 015 068 0**	Valve de limitation de pression	32
1778552	**PRO 032 000 0**	Capteur de vitesse de roue	50
1778554	**PRO 032 000 0**	Capteur de vitesse de roue	50
1797053	**340 901 070 2**	Plaquettes de frein	21
1800830	**340 901 070 2**	Plaquettes de frein	21
1850203	**PRO 032 007 0**	Capteur de vitesse de roue	50
1862600	**PRO 032 007 0**	Capteur de vitesse de roue	50
1862602	**PRO 032 008 0**	Capteur de vitesse de roue	50

Référence OE	Référence ProVia / produit		Page
1869290	**PRO 032 008 0**	Capteur de vitesse de roue	50
1870628	**PRO 032 007 0**	Capteur de vitesse de roue	50
1878030	**340 901 070 2**	Plaquettes de frein	21
1487296R	**PRO 421 002 0**	Actionneur de frein à ressort	13
1505033R	**PRO 122 005 0**	Dessiccateur	25
1505114R	**PRO 430 001 0**	Actionneur de frein à ressort	13
1505115R	**PRO 431 001 0**	Actionneur de frein à ressort	13
1505191R	**PRO 420 001 0**	Actionneur de frein à ressort	13
1505198R	**PRO 430 001 0**	Actionneur de frein à ressort	13
1505199R	**PRO 431 001 0**	Actionneur de frein à ressort	13
1505463R	**PRO 491 001 0**	Actionneur de frein à ressort	13
1519176R	**PRO 430 001 0**	Actionneur de frein à ressort	13
1519202R	**PRO 400 001 0**	Dessiccateur	25
1519211R	**PRO 934 005 0**	Valve de protection à plusieurs circuits	30
1523549R	**PRO 421 002 0**	Actionneur de frein à ressort	13
1527168R	**PRO 481 050 0**	Actionneur de frein à ressort	13
1527601R	**PRO 481 050 0**	Actionneur de frein à ressort	13
1528230R	**PRO 481 050 0**	Actionneur de frein à ressort	13
371274	**PRO 645 007 0**	Robinet de frein à main	44
5021172710	**PRO 011 004 0**	Valve-relais	45
705707	**PRO 714 007 0**	Vase à diaphragme	8
721180	**PRO 714 016 0**	Vase à diaphragme	8
735929	**PRO 714 016 0**	Vase à diaphragme	8
745398	**PRO 714 016 0**	Vase à diaphragme	8
759050	**PRO 007 001 0**	Valve de nivellement pour cabine	38
834481	**PRO 714 016 0**	Vase à diaphragme	8
834481	**PRO 714 016 0**	Vase à diaphragme	8
834482	**PRO 714 015 0**	Vase à diaphragme	8
834482	**PRO 714 015 0**	Vase à diaphragme	8
834483	**PRO 714 000 0**	Vase à diaphragme	8
834483	**PRO 714 000 0**	Vase à diaphragme	8
834484	**PRO 714 007 0**	Vase à diaphragme	8
834484	**PRO 714 007 0**	Vase à diaphragme	8
867215	**PRO 421 002 0**	Actionneur de frein à ressort	13
884491	**PRO 461 101 0**	Actionneur de frein à ressort	13
906782	**PRO 015 512 0**	Valve de limitation de pression	32
EXABRB613	**PRO 006 001 0**	Valve de nivellement de châssis	36

DAHL

1251615000	**PRO 714 016 0**	Vase à diaphragme	8
1252000000	**PRO 714 015 0**	Vase à diaphragme	8
1252010000	**PRO 714 015 0**	Vase à diaphragme	8
1252011000	**PRO 714 015 0**	Vase à diaphragme	8
1252014000	**PRO 714 015 0**	Vase à diaphragme	8
1252015000	**PRO 714 015 0**	Vase à diaphragme	8
1252021000	**PRO 714 015 0**	Vase à diaphragme	8
1252400000	**PRO 714 000 0**	Vase à diaphragme	8
1252401000	**PRO 714 000 0**	Vase à diaphragme	8
1252410000	**PRO 714 000 0**	Vase à diaphragme	8
1252411000	**PRO 714 000 0**	Vase à diaphragme	8
1252412000	**PRO 714 000 0**	Vase à diaphragme	8
1252413000	**PRO 714 000 0**	Vase à diaphragme	8
1252414000	**PRO 714 000 0**	Vase à diaphragme	8
1252415000	**PRO 714 000 0**	Vase à diaphragme	8
1252420000	**PRO 714 000 0**	Vase à diaphragme	8
1252421000	**PRO 714 000 0**	Vase à diaphragme	8

Référence OE	Référence ProVia / produit		Page
1252422000	**PRO 714 000 0**	Vase à diaphragme	8
1252423000	**PRO 714 000 0**	Vase à diaphragme	8
1252424000	**PRO 714 000 0**	Vase à diaphragme	8
1253000000	**PRO 714 007 0**	Vase à diaphragme	8
1253010000	**PRO 714 007 0**	Vase à diaphragme	8
1253011000	**PRO 714 007 0**	Vase à diaphragme	8
1253012000	**PRO 714 007 0**	Vase à diaphragme	8
1253013000	**PRO 714 007 0**	Vase à diaphragme	8
1253014000	**PRO 714 007 0**	Vase à diaphragme	8
1253015000	**PRO 714 007 0**	Vase à diaphragme	8
1253016000	**PRO 714 007 0**	Vase à diaphragme	8
1253020000	**PRO 714 007 0**	Vase à diaphragme	8
1253021000	**PRO 714 007 0**	Vase à diaphragme	8
1253022000	**PRO 714 007 0**	Vase à diaphragme	8
1253023000	**PRO 714 007 0**	Vase à diaphragme	8
1253024000	**PRO 714 007 0**	Vase à diaphragme	8
1551614000	**PRO 714 016 0**	Vase à diaphragme	8

DF

1608010-T1102	**PRO 411 004 0**	Servo débrayage	40
1608010-T1103	**PRO 411 005 0**	Servo débrayage	40
1608Z36-001	**PRO 411 000 0**	Servo débrayage	40
5001090-C1100	**PRO 007 001 0**	Valve de nivellement pour cabine	38
5001090-C6100	**PRO 007 001 0**	Valve de nivellement pour cabine	38

DOLL

7055976	**PRO 412 002 0**	Électrovalve ECAS	53
7069646	**PRO 527 005 0**	Valve de desserrage de remorque	47
7088657	**PRO 412 002 0**	Électrovalve ECAS	53
7093146	**PRO 412 005 0**	Électrovalve ECAS	53
7119045	**PRO 412 030 0**	Capteur de déplacement ECAS	59
8143280	**PRO 006 003 0**	Valve de nivellement de châssis	36

DTNA

18-28710-000	**PRO 417 004 0**	Valve de nivellement pour cabine	38
18-28710-000	**PRO 417 004 0**	Valve de nivellement pour cabine	38

E.R.F.

1260680	**PRO 006 001 0**	Valve de nivellement de châssis	36
4027060	**PRO 006 003 0**	Valve de nivellement de châssis	36
81259026144	**PRO 412 005 0**	Électrovalve ECAS	53
81259026146	**PRO 412 001 0**	Électrovalve ECAS	53
81521166070	**PRO 011 006 0**	Valve-relais	45

Europart

3400033198	**PRO 714 016 0**	Vase à diaphragme	8
3405335300	**PRO 714 016 0**	Vase à diaphragme	8
3419836580	**PRO 714 016 0**	Vase à diaphragme	8
3450406745	**PRO 714 016 0**	Vase à diaphragme	8
3990006650	**PRO 714 000 0**	Vase à diaphragme	8

EvoBus

1935482	**PRO 100 100 0**	Unité de traitement d'air	27
8025172000	**PRO 032 020 0**	Distributeur rotatif	39
8283569000	**PRO 714 016 0**	Vase à diaphragme	8
8283572000	**PRO 714 007 0**	Vase à diaphragme	8
8283850000	**PRO 714 007 0**	Vase à diaphragme	8
8285407000	**PRO 410 003 0**	Dessiccateur	25
8285499000	**PRO 006 001 0**	Valve de nivellement de châssis	36
82854085340	**340 902 002 2**	Plaquettes de frein	21

Référence OE	Référence ProVia / produit		Page
89199797614	**PRO 714 007 0**	Vase à diaphragme	8
A0002540047	**PRO 051 008 0**	Servo débrayage	40
A0002541247	**PRO 051 008 0**	Servo débrayage	40
A0002952818	**PRO 051 008 0**	Servo débrayage	40
A0003276725	**PRO 412 001 0**	Électrovalve ECAS	53
A0003278525	**PRO 412 000 0**	Électrovalve ECAS	53
A0003279725	**PRO 412 006 0**	Électrovalve ECAS	53
A0003284530	**PRO 007 011 0**	Valve de nivellement pour cabine	38
A0004301215	**PRO 400 001 0**	Dessiccateur	25
A0004301315	**PRO 400 001 0**	Dessiccateur	25
A0004301515	**PRO 400 002 0**	Dessiccateur	25
A0004302915	**PRO 400 001 0**	Dessiccateur	25
A0004303015	**PRO 400 001 0**	Dessiccateur	25
A0004309815	**PRO 400 001 0**	Dessiccateur	25
A0014312215	**PRO 122 008 0**	Dessiccateur	25
A0014312315	**PRO 122 006 0**	Dessiccateur	25
A0014318115	**PRO 100 100 0**	Unité de traitement d'air	27
A0014318305	**PRO 315 008 0**	Robinet de pédale de frein	43
A0015423118	**PRO 032 003 0**	Capteur de vitesse de roue	50
A0015423318	**PRO 032 011 0**	Capteur de vitesse de roue	50
A0015426818	**PRO 032 002 0**	Capteur de vitesse de roue	50
A0015427818	**PRO 032 002 0**	Capteur de vitesse de roue	50
A0015428718	**PRO 032 003 0**	Capteur de vitesse de roue	50
A0015428818	**PRO 032 011 0**	Capteur de vitesse de roue	50
A0015428918	**PRO 032 011 0**	Capteur de vitesse de roue	50
A0019050400	**PRO 032 010 0**	Capteur de vitesse de roue	50
A0024310415	**PRO 100 100 0**	Unité de traitement d'air	27
A0024310515	**PRO 100 100 0**	Unité de traitement d'air	27
A0024310615	**PRO 100 100 0**	Unité de traitement d'air	27
A0024310715	**PRO 100 100 0**	Unité de traitement d'air	27
A0024311515	**PRO 100 100 0**	Unité de traitement d'air	27
A0024313815	**PRO 100 100 0**	Unité de traitement d'air	27
A0025422518	**PRO 032 002 0**	Capteur de vitesse de roue	50
A0025422618	**PRO 032 011 0**	Capteur de vitesse de roue	50
A0025423118	**PRO 032 000 0**	Capteur de vitesse de roue	50
A0025423818	**PRO 032 011 0**	Capteur de vitesse de roue	50
A0025426718	**PRO 412 031 0**	Capteur de déplacement ECAS	59
A0034201324	**PRO 714 016 0**	Vase à diaphragme	8
A0034305981	**PRO 645 009 0**	Robinet de frein à main	44
A0034315706	**PRO 934 005 0**	Valve de protection à plusieurs circuits	30
A0035422618	**PRO 412 032 0**	Capteur de déplacement ECAS	59
A0044290644	**PRO 643 000 0**	Valve-relais	45
A0044296344	**PRO 011 003 0**	Valve-relais	45
A0044297644	**PRO 643 002 0**	Valve-relais	45
A0044299444	**PRO 011 000 0**	Valve-relais	45
A0044314105	**PRO 315 263 0**	Robinet de pédale de frein	43
A0054297444	**PRO 643 335 0**	Valve de limitation de pression	32
A0064205224	**PRO 714 710 0**	Vase à diaphragme	8
A0065427618	**PRO 032 010 0**	Capteur de vitesse de roue	50
A0114205818	**PRO 432 001 0**	Actionneur de frein à ressort	13
A0114205918	**PRO 432 001 0**	Actionneur de frein à ressort	13
A0134206718	**PRO 492 006 0**	Actionneur de frein à ressort	13
A0134206818	**PRO 492 006 0**	Actionneur de frein à ressort	13
A0144200018	**PRO 432 001 0**	Actionneur de frein à ressort	13
A0144200118	**PRO 432 001 0**	Actionneur de frein à ressort	13

Référence OE	Référence ProVia / produit		Page
A0234204918	**PRO 421 002 0**	Actionneur de frein à ressort	13
A68054200418	**PRO 032 003 0**	Capteur de vitesse de roue	50
A6984203721	**PRO 714 015 0**	Vase à diaphragme	8
A6994200724	**PRO 714 015 0**	Vase à diaphragme	8

FAUN

99707005415	**PRO 643 003 0**	Valve-relais	45
99707007090	**PRO 032 009 0**	Capteur de vitesse de roue	50
99707766160	**PRO 643 308 0**	Valve de limitation de pression	32

FAW

16080180030	**PRO 411 003 0**	Servo débrayage	40
1602300-367	**PRO 411 001 0**	Servo débrayage	40
1602300A363	**PRO 411 002 0**	Servo débrayage	40
160230576A	**PRO 051 006 0**	Servo débrayage	40
1602305A70A	**PRO 051 004 0**	Servo débrayage	40
1602305A70A	**PRO 411 023 0**	Servo débrayage	40
1602305A70A/B	**PRO 051 005 0**	Servo débrayage	40
1602305A7A	**PRO 051 005 0**	Servo débrayage	40
1602350-D849	**PRO 411 030 0**	Servo débrayage	40
2941605-55A	**PRO 412 002 0**	Électrovalve ECAS	53
3614315-Y671/A	**PRO 412 031 0**	Capteur de déplacement ECAS	59
5001075CA/01-C00/B	**PRO 007 030 0**	Valve de nivellement pour cabine	38
5001075CA01/A	**PRO 007 030 0**	Valve de nivellement pour cabine	38
5001320-Q824A	**PRO 007 001 0**	Valve de nivellement pour cabine	38
9700514230	**PRO 411 026 0**	Servo débrayage	40

Faymonville

0844	**PRO 714 000 0**	Vase à diaphragme	8
0940	**PRO 714 016 0**	Vase à diaphragme	8
0941	**PRO 714 015 0**	Vase à diaphragme	8
0943	**PRO 714 007 0**	Vase à diaphragme	8
01019	**PRO 527 001 0**	Valve de desserrage de remorque	47
1020	**PRO 527 004 0**	Valve de desserrage de remorque	47
10549	**PRO 648 004 0**	Valve-relais d'urgence	49
10553	**PRO 648 001 0**	Valve-relais d'urgence	49
13769	**PRO 412 001 0**	Électrovalve ECAS	53
14177	**PRO 412 002 0**	Électrovalve ECAS	53
214004	**PRO 412 030 0**	Capteur de déplacement ECAS	59
3852	**PRO 006 001 0**	Valve de nivellement de châssis	36
46031	**PRO 648 002 0**	Valve-relais d'urgence	49
5139	**PRO 006 003 0**	Valve de nivellement de châssis	36
7886	**PRO 527 005 0**	Valve de desserrage de remorque	47
84233	**PRO 421 002 0**	Actionneur de frein à ressort	13

Feldbinder

001797	**PRO 006 003 0**	Valve de nivellement de châssis	36
006675	**PRO 527 001 0**	Valve de desserrage de remorque	47
006712	**PRO 527 004 0**	Valve de desserrage de remorque	47
011591	**PRO 643 307 0**	Valve de limitation de pression	32
011626	**PRO 527 002 0**	Valve de desserrage de remorque	47
071432	**PRO 006 001 0**	Valve de nivellement de châssis	36
083184	**PRO 412 002 0**	Électrovalve ECAS	53
1658	**PRO 714 016 0**	Vase à diaphragme	8
1016901	**PRO 032 120 0**	Distributeur rotatif	39
1042813	**PRO 412 002 0**	Électrovalve ECAS	53
297449	**PRO 648 002 0**	Valve-relais d'urgence	49
6674	**PRO 714 007 0**	Vase à diaphragme	8
6677	**PRO 714 015 0**	Vase à diaphragme	8
6760	**PRO 714 000 0**	Vase à diaphragme	8

Référence OE	Référence ProVia / produit		Page
6761	**PRO 714 000 0**	Vase à diaphragme	8
6763	**PRO 714 007 0**	Vase à diaphragme	8
6916	**PRO 527 005 0**	Valve de desserrage de remorque	47
FIAT			
5001843220	**PRO 011 007 0**	Valve-relais	45

Fontenax

2100382	**PRO 461 101 0**	Actionneur de frein à ressort	13
2100383	**PRO 461 101 0**	Actionneur de frein à ressort	13

Ford

3C465C100AA	**PRO 007 001 0**	Valve de nivellement pour cabine	38
4C462K433AA	**PRO 006 003 0**	Valve de nivellement de châssis	36
4C463038AA	**PRO 412 001 0**	Électrovalve ECAS	53
6C462A131AA	**PRO 100 100 0**	Unité de traitement d'air	27
7C462B372AA	**PRO 032 010 0**	Capteur de vitesse de roue	50
7C467K626AA	**PRO 051 004 0**	Servo débrayage	40
98CT2B372AA	**PRO 032 001 0**	Capteur de vitesse de roue	50
XCT2K432AA	**PRO 006 001 0**	Valve de nivellement de châssis	36

FOTON

1432116280002	**PRO 051 007 0**	Servo débrayage	40
1612516205010	**PRO 051 006 0**	Servo débrayage	40
1618029600001	**PRO 412 001 0**	Électrovalve ECAS	53
1618029600001	**PRO 412 006 0**	Électrovalve ECAS	53
1B24950201013	**PRO 007 036 0**	Valve de nivellement pour cabine	38
H4502A01056A0	**PRO 007 028 0**	Valve de nivellement pour cabine	38

FREIGHTLINER

9628S4231079000	**PRO 714 007 0**	Vase à diaphragme	8

Fruehauf

1H312161609	**PRO 714 000 0**	Vase à diaphragme	8
A3309600VAS	**PRO 714 007 0**	Vase à diaphragme	8
A-71519M70-A11	**PRO 527 001 0**	Valve de desserrage de remorque	47
A-FA4271-008	**PRO 527 004 0**	Valve de desserrage de remorque	47
AFA9104001	**PRO 714 016 0**	Vase à diaphragme	8
AJV4526	**PRO 714 710 0**	Vase à diaphragme	8
ASX0014018	**PRO 714 016 0**	Vase à diaphragme	8
ASX0014019	**PRO 714 015 0**	Vase à diaphragme	8
ASX0014020	**PRO 714 000 0**	Vase à diaphragme	8
ASX0014021	**PRO 714 007 0**	Vase à diaphragme	8
CF351950/F001572	**PRO 006 003 0**	Valve de nivellement de châssis	36
CF352131	**PRO 006 001 0**	Valve de nivellement de châssis	36
F001572	**PRO 006 003 0**	Valve de nivellement de châssis	36
F005268	**PRO 006 001 0**	Valve de nivellement de châssis	36
M02027203	**PRO 714 007 0**	Vase à diaphragme	8
M91000101	**340 901 060 2**	Plaquettes de frein	21

GAZ

9254920000	**PRO 492 005 0**	Actionneur de frein à ressort	13

Gigant

19123	**PRO 461 101 0**	Actionneur de frein à ressort	13
19124	**PRO 461 101 0**	Actionneur de frein à ressort	13
19125	**PRO 461 101 0**	Actionneur de frein à ressort	13
719001007	**PRO 712 712 0**	Actionneur de frein à ressort à double diaphragme	17

Référence OE	Référence ProVia / produit		Page
9291072	**340 901 060 2**	Plaquettes de frein	21
9291073	**340 901 060 2**	Plaquettes de frein	21
M91002703	**340 903 220 2**	Plaquettes de frein	21
M91002704	**340 903 220 2**	Plaquettes de frein	21

Goldhofer

151118	**PRO 492 006 0**	Actionneur de frein à ressort	13
151866	**PRO 643 307 0**	Valve de limitation de pression	32
152092	**PRO 527 004 0**	Valve de desserrage de remorque	47
157537	**PRO 006 003 0**	Valve de nivellement de châssis	36
159118	**PRO 032 020 0**	Distributeur rotatif	39
160191	**PRO 527 001 0**	Valve de desserrage de remorque	47
162347	**PRO 006 001 0**	Valve de nivellement de châssis	36
163413	**PRO 648 003 0**	Valve-relais d'urgence	49
163414	**PRO 648 001 0**	Valve-relais d'urgence	49
163623	**PRO 527 002 0**	Valve de desserrage de remorque	47
164265	**PRO 527 005 0**	Valve de desserrage de remorque	47
165646	**PRO 412 002 0**	Électrovalve ECAS	53
167732	**PRO 648 002 0**	Valve-relais d'urgence	49
168923	**PRO 412 005 0**	Électrovalve ECAS	53
169345	**PRO 714 710 0**	Vase à diaphragme	8
200255	**PRO 714 016 0**	Vase à diaphragme	8
200260	**PRO 714 015 0**	Vase à diaphragme	8
200262	**PRO 714 000 0**	Vase à diaphragme	8
201241	**PRO 714 007 0**	Vase à diaphragme	8
254559	**PRO 410 003 0**	Dessiccateur	25

HALDEX

120330201	**PRO 714 016 0**	Vase à diaphragme	8
120331101	**PRO 714 016 0**	Vase à diaphragme	8
120331201	**PRO 714 016 0**	Vase à diaphragme	8
120340201	**PRO 714 015 0**	Vase à diaphragme	8
120340203	**PRO 714 015 0**	Vase à diaphragme	8
120341101	**PRO 714 015 0**	Vase à diaphragme	8
120341201	**PRO 714 015 0**	Vase à diaphragme	8
120350201	**PRO 714 000 0**	Vase à diaphragme	8
120350203	**PRO 714 000 0**	Vase à diaphragme	8
120351101	**PRO 714 000 0**	Vase à diaphragme	8
120351201	**PRO 714 000 0**	Vase à diaphragme	8
120360201	**PRO 714 007 0**	Vase à diaphragme	8
120360203	**PRO 714 007 0**	Vase à diaphragme	8
120361101	**PRO 714 007 0**	Vase à diaphragme	8
120361201	**PRO 714 007 0**	Vase à diaphragme	8
123240001	**PRO 714 000 0**	Vase à diaphragme	8
123300001	**PRO 714 007 0**	Vase à diaphragme	8
125160001	**PRO 714 710 0**	Vase à diaphragme	8
1352024004	**PRO 712 713 0**	Actionneur de frein à ressort à double diaphragme	17
1363430001	**PRO 712 712 0**	Actionneur de frein à ressort à double diaphragme	17
345001031	**PRO 714 000 0**	Vase à diaphragme	8
345004021	**PRO 714 000 0**	Vase à diaphragme	8
345004231	**PRO 714 000 0**	Vase à diaphragme	8
345004241	**PRO 714 000 0**	Vase à diaphragme	8
345010111	**PRO 714 016 0**	Vase à diaphragme	8
345011001	**PRO 714 015 0**	Vase à diaphragme	8
345013001	**PRO 714 007 0**	Vase à diaphragme	8
345031003	**PRO 714 015 0**	Vase à diaphragme	8
345031004	**PRO 714 015 0**	Vase à diaphragme	8
345037001	**PRO 714 015 0**	Vase à diaphragme	8
345037002	**PRO 714 015 0**	Vase à diaphragme	8
345043001	**PRO 714 000 0**	Vase à diaphragme	8
345043002	**PRO 714 000 0**	Vase à diaphragme	8
345044001	**PRO 714 000 0**	Vase à diaphragme	8
345045001	**PRO 714 000 0**	Vase à diaphragme	8
345050001	**PRO 714 000 0**	Vase à diaphragme	8
345050002	**PRO 714 000 0**	Vase à diaphragme	8
345200010	**PRO 714 016 0**	Vase à diaphragme	8
345200011	**PRO 714 016 0**	Vase à diaphragme	8
345200012	**PRO 714 016 0**	Vase à diaphragme	8
345200101	**PRO 714 016 0**	Vase à diaphragme	8
345200110	**PRO 714 016 0**	Vase à diaphragme	8
345200111	**PRO 714 016 0**	Vase à diaphragme	8
345200112	**PRO 714 016 0**	Vase à diaphragme	8
345215011	**PRO 714 016 0**	Vase à diaphragme	8
345215111	**PRO 714 016 0**	Vase à diaphragme	8
345225110	**PRO 714 016 0**	Vase à diaphragme	8
345225112	**PRO 714 016 0**	Vase à diaphragme	8
345300012	**PRO 714 015 0**	Vase à diaphragme	8
345300110	**PRO 714 015 0**	Vase à diaphragme	8
345300111	**PRO 714 015 0**	Vase à diaphragme	8
345315010	**PRO 714 015 0**	Vase à diaphragme	8
345315011	**PRO 714 015 0**	Vase à diaphragme	8
345315012	**PRO 714 015 0**	Vase à diaphragme	8
345315110	**PRO 714 015 0**	Vase à diaphragme	8
345315111	**PRO 714 015 0**	Vase à diaphragme	8
345315112	**PRO 714 015 0**	Vase à diaphragme	8
345325110	**PRO 714 015 0**	Vase à diaphragme	8
345325112	**PRO 714 015 0**	Vase à diaphragme	8
345325155	**PRO 714 015 0**	Vase à diaphragme	8
345400010	**PRO 714 000 0**	Vase à diaphragme	8
345400011	**PRO 714 000 0**	Vase à diaphragme	8
345400012	**PRO 714 000 0**	Vase à diaphragme	8
345400110	**PRO 714 000 0**	Vase à diaphragme	8
345400111	**PRO 714 000 0**	Vase à diaphragme	8
345403157	**PRO 714 000 0**	Vase à diaphragme	8
345415010	**PRO 714 000 0**	Vase à diaphragme	8
345415011	**PRO 714 000 0**	Vase à diaphragme	8
345415012	**PRO 714 000 0**	Vase à diaphragme	8
345415111	**PRO 714 000 0**	Vase à diaphragme	8
345425010	**PRO 714 000 0**	Vase à diaphragme	8
345425110	**PRO 714 000 0**	Vase à diaphragme	8
345425112	**PRO 714 000 0**	Vase à diaphragme	8
345500010	**PRO 714 007 0**	Vase à diaphragme	8
345500011	**PRO 714 007 0**	Vase à diaphragme	8
345500012	**PRO 714 007 0**	Vase à diaphragme	8
345500110	**PRO 714 007 0**	Vase à diaphragme	8
345500111	**PRO 714 007 0**	Vase à diaphragme	8
345525010	**PRO 714 007 0**	Vase à diaphragme	8
345525011	**PRO 714 007 0**	Vase à diaphragme	8
345525110	**PRO 714 007 0**	Vase à diaphragme	8
345525111	**PRO 714 007 0**	Vase à diaphragme	8
345525112	**PRO 714 007 0**	Vase à diaphragme	8
346187001	**PRO 712 713 0**	Actionneur de frein à ressort à double diaphragme	17
352018001	**PRO 527 004 0**	Valve de desserrage de remorque	47

Référence OE	Référence ProVia / produit		Page
352044001	**PRO 527 005 0**	Valve de desserrage de remorque	47
352044001	**PRO 527 006 0**	Valve de desserrage de remorque	47
352045000	**PRO 527 005 0**	Valve de desserrage de remorque	47
352045001	**PRO 527 005 0**	Valve de desserrage de remorque	47
612017091	**PRO 006 003 0**	Valve de nivellement de châssis	36
612032001	**PRO 006 001 0**	Valve de nivellement de châssis	36

HENDRICKSON

4231047100	**PRO 714 710 0**	Vase à diaphragme	8
4231049000	**PRO 714 016 0**	Vase à diaphragme	8
4231079000	**PRO 714 007 0**	Vase à diaphragme	8
464/006/002/0	**PRO 006 003 0**	Valve de nivellement de châssis	36
464/006/100/0	**PRO 006 001 0**	Valve de nivellement de châssis	36
963/001/012/0	**PRO 527 001 0**	Valve de desserrage de remorque	47
963/001/052/0	**PRO 527 006 0**	Valve de desserrage de remorque	47
963/006/001/0	**PRO 527 004 0**	Valve de desserrage de remorque	47
HB100197	**PRO 648 001 0**	Valve-relais d'urgence	49
NB1702	**PRO 714 000 0**	Vase à diaphragme	8
NB1759	**PRO 714 015 0**	Vase à diaphragme	8

HINO

S31A0E0780	**PRO 051 004 0**	Servo débrayage	40
S49UO-EOF60	**PRO 492 002 0**	Actionneur de frein à ressort	13
S49UO-EOJ20	**PRO 492 002 0**	Actionneur de frein à ressort	13

HQ-Metal

SD91005	**PRO 714 000 0**	Vase à diaphragme	8

Hyundai

4170077000K	**PRO 051 004 0**	Servo débrayage	40
558018KZZ0	**PRO 412 007 0**	Électrovalve ECAS	53
558018R900	**PRO 412 005 0**	Électrovalve ECAS	53
558028KZZ0	**PRO 412 000 0**	Électrovalve ECAS	53
558508D000	**PRO 412 031 0**	Capteur de déplacement ECAS	59
559507K700	**PRO 412 001 0**	Électrovalve ECAS	53
594507C700	**PRO 010 300 0**	Valve de limitation de pression	32
946007A050	**PRO 032 003 0**	Capteur de vitesse de roue	50
946007A150	**PRO 032 001 0**	Capteur de vitesse de roue	50
946007A500	**PRO 032 010 0**	Capteur de vitesse de roue	50
946007A550	**PRO 032 010 0**	Capteur de vitesse de roue	50
B587105K200	**PRO 315 008 0**	Robinet de pédale de frein	43

Irisbus

2996068	**340 902 003 2**	Plaquettes de frein	21
41200708	**PRO 412 031 0**	Capteur de déplacement ECAS	59
41211011	**PRO 412 005 0**	Électrovalve ECAS	53
41211012	**PRO 412 002 0**	Électrovalve ECAS	53
41211013	**PRO 412 001 0**	Électrovalve ECAS	53
42079486	**PRO 122 006 0**	Dessiccateur	25
500310195	**PRO 412 001 0**	Électrovalve ECAS	53
5001020312	**340 902 003 2**	Plaquettes de frein	21
5006028410	**340 902 003 2**	Plaquettes de frein	21
5010556022	**PRO 051 006 0**	Servo débrayage	40
8137622	**PRO 122 005 0**	Dessiccateur	25
8160475	**PRO 122 005 0**	Dessiccateur	25

Irizar

8015529	**PRO 412 006 0**	Électrovalve ECAS	53
8015530	**PRO 412 001 0**	Électrovalve ECAS	53
8015544	**PRO 412 030 0**	Capteur de déplacement ECAS	59

Référence OE	Référence ProVia / produit		Page

Isuzo

1825637130	**PRO 412 001 0**	Électrovalve ECAS	53
1825639780	**PRO 412 002 0**	Électrovalve ECAS	53

IVECO

04780200	**PRO 643 031 0**	Valve de limitation de pression	32
08137622	**PRO 122 005 0**	Dessiccateur	25
100287	**PRO 714 016 0**	Vase à diaphragme	8
110450	**PRO 122 006 0**	Dessiccateur	25
1906043	**340 902 005 2**	Plaquettes de frein	21
1906146	**340 902 005 2**	Plaquettes de frein	21
1906297	**340 902 005 2**	Plaquettes de frein	21
1906401	**340 904 002 2**	Plaquettes de frein	21
1906416	**340 904 000 2**	Plaquettes de frein	21
1906467	**340 175 000 2**	Plaquettes de frein	21
2992336	**340 901 060 2**	Plaquettes de frein	21
2992339	**340 904 002 2**	Plaquettes de frein	21
2992348	**340 901 070 2**	Plaquettes de frein	21
2992476	**340 901 070 2**	Plaquettes de frein	21
2995637	**340 901 070 2**	Plaquettes de frein	21
2995809	**340 901 070 2**	Plaquettes de frein	21
2995819	**340 901 070 2**	Plaquettes de frein	21
2995938	**340 901 070 2**	Plaquettes de frein	21
2996378	**340 901 070 2**	Plaquettes de frein	21
2996430	**340 175 000 2**	Plaquettes de frein	21
2996468	**340 901 060 2**	Plaquettes de frein	21
2996515	**340 901 070 2**	Plaquettes de frein	21
2996532	**340 904 001 2**	Plaquettes de frein	21
34140	**PRO 714 015 0**	Vase à diaphragme	8
34140	**PRO 714 015 0**	Vase à diaphragme	8
3345107R1	**PRO 714 015 0**	Vase à diaphragme	8
3345108R1	**PRO 714 000 0**	Vase à diaphragme	8
4783981	**PRO 315 008 0**	Robinet de pédale de frein	43
41025604	**PRO 643 003 0**	Valve-relais	45
41200560	**PRO 032 004 0**	Capteur de vitesse de roue	50
41200561	**PRO 032 004 0**	Capteur de vitesse de roue	50
41200708	**PRO 412 031 0**	Capteur de déplacement ECAS	59
41211011	**PRO 412 005 0**	Électrovalve ECAS	53
41211012	**PRO 412 002 0**	Électrovalve ECAS	53
41211013	**PRO 412 001 0**	Électrovalve ECAS	53
41211278	**340 901 070 2**	Plaquettes de frein	21
41212279	**340 901 070 2**	Plaquettes de frein	21
42079486	**PRO 122 006 0**	Dessiccateur	25
42079586	**PRO 122 006 0**	Dessiccateur	25
42535791	**340 904 002 2**	Plaquettes de frein	21
42536101	**340 904 001 2**	Plaquettes de frein	21
42554824	**PRO 032 010 0**	Capteur de vitesse de roue	50
42555669	**340 904 000 2**	Plaquettes de frein	21
4324100350	**PRO 122 005 0**	Dessiccateur	25
4460000009	**PRO 032 001 0**	Capteur de vitesse de roue	50
412 113 34	**PRO 007 001 0**	Valve de nivellement pour cabine	38
500002862	**PRO 032 020 0**	Distributeur rotatif	39
500004419	**PRO 410 003 0**	Dessiccateur	25
500055372	**340 175 000 2**	Plaquettes de frein	21
500070461	**PRO 032 000 0**	Capteur de vitesse de roue	50

Référence OE	Référence ProVia / produit		Page
500070484	**PRO 400 001 0**	Dessiccateur	25
500310195	**PRO 412 001 0**	Électrovalve ECAS	53
500590358	**PRO 461 101 0**	Actionneur de frein à ressort	13
503136113	**340 902 003 2**	Plaquettes de frein	21
503142454	**340 902 003 2**	Plaquettes de frein	21
504013848	**PRO 032 010 0**	Capteur de vitesse de roue	50
5006002630	**PRO 015 004 0**	Valve de limitation de pression	32
5006010272	**PRO 032 003 0**	Capteur de vitesse de roue	50
5006028410	**340 902 003 2**	Plaquettes de frein	21
5010207451	**PRO 643 004 0**	Valve-relais	45
5010260188	**PRO 492 006 0**	Actionneur de frein à ressort	13
5010556022	**PRO 051 006 0**	Servo débrayage	40
5801103156	**PRO 315 077 0**	Robinet de pédale de frein	43
5801115879	**PRO 032 000 0**	Capteur de vitesse de roue	50
7000343220	**PRO 410 003 0**	Dessiccateur	25
8132394	**PRO 645 006 0**	Robinet de frein à main	44
8160471	**PRO 122 005 0**	Dessiccateur	25
8160475	**PRO 122 005 0**	Dessiccateur	25
8169587	**PRO 015 072 0**	Valve de limitation de pression	32
8188642	**PRO 007 001 0**	Valve de nivellement pour cabine	38
980829	**PRO 410 003 0**	Dessiccateur	25
981819	**PRO 410 003 0**	Dessiccateur	25
98405732	**PRO 645 006 0**	Robinet de frein à main	44
9010099029	**PRO 122 006 0**	Dessiccateur	25
9441032808	**PRO 032 000 0**	Capteur de vitesse de roue	50
M78121482	**PRO 412 030 0**	Capteur de déplacement ECAS	59

JAC

64006-Y4010XZ	**PRO 007 001 0**	Valve de nivellement pour cabine	38

John Deere

AL202707A	**PRO 410 003 0**	Dessiccateur	25
AZ50953	**PRO 714 016 0**	Vase à diaphragme	8
AZ50953(I)	**PRO 714 016 0**	Vase à diaphragme	8
AZ52824	**PRO 714 007 0**	Vase à diaphragme	8
AZ52824(I)	**PRO 714 007 0**	Vase à diaphragme	8
WZ2480155	**PRO 714 007 0**	Vase à diaphragme	8

Kali & Salz

M4792629	**PRO 714 016 0**	Vase à diaphragme	8

Kalmar

9236180001	**PRO 006 003 0**	Valve de nivellement de châssis	36

Kamaz

960-3519300	**PRO 492 001 0**	Actionneur de frein à ressort	13

KÄSSBOHRER

21145210032	**PRO 412 002 0**	Électrovalve ECAS	53
21150110028	**PRO 412 002 0**	Électrovalve ECAS	53
21151103133	**PRO 032 120 0**	Distributeur rotatif	39
21151103150	**PRO 006 003 0**	Valve de nivellement de châssis	36
21151103151	**PRO 006 001 0**	Valve de nivellement de châssis	36
21151103152	**PRO 412 030 0**	Capteur de déplacement ECAS	59
21151103260	**PRO 527 005 0**	Valve de desserrage de remorque	47
21151105025	**PRO 714 000 0**	Vase à diaphragme	8
68320504NGZ	**340 902 002 2**	Plaquettes de frein	21
8283012000	**PRO 527 005 0**	Valve de desserrage de remorque	47
8285388435	**340 902 002 2**	Plaquettes de frein	21
8285388533	**340 902 002 2**	Plaquettes de frein	21
8285408463	**340 902 002 2**	Plaquettes de frein	21
8285408534	**340 902 002 2**	Plaquettes de frein	21
8285499000	**PRO 006 001 0**	Valve de nivellement de châssis	36
8285515573	**340 901 070 2**	Plaquettes de frein	21
8285521000	**340 902 002 2**	Plaquettes de frein	21
8285522000	**340 902 002 2**	Plaquettes de frein	21
8285525000	**340 902 002 2**	Plaquettes de frein	21
8285526000	**340 902 002 2**	Plaquettes de frein	21
82830500000	**PRO 714 007 0**	Vase à diaphragme	8
82851740000	**PRO 527 001 0**	Valve de desserrage de remorque	47

KEMPF

2001001	**PRO 714 710 0**	Vase à diaphragme	8
2001005	**PRO 714 016 0**	Vase à diaphragme	8
2001006	**PRO 714 015 0**	Vase à diaphragme	8
2001008	**PRO 714 000 0**	Vase à diaphragme	8
2001009	**PRO 714 007 0**	Vase à diaphragme	8
2001036	**PRO 714 710 0**	Vase à diaphragme	8
2102004	**PRO 527 001 0**	Valve de desserrage de remorque	47
2102005	**PRO 527 004 0**	Valve de desserrage de remorque	47
2102006	**PRO 527 005 0**	Valve de desserrage de remorque	47
2105005	**PRO 643 307 0**	Valve de limitation de pression	32
2129005	**PRO 006 003 0**	Valve de nivellement de châssis	36
2129007	**PRO 006 001 0**	Valve de nivellement de châssis	36

KENWORTH

S423-107-900-0	**PRO 714 007 0**	Vase à diaphragme	8

Kia

558018R900	**PRO 412 005 0**	Électrovalve ECAS	53
558028KZZ0	**PRO 412 000 0**	Électrovalve ECAS	53
558508D000	**PRO 412 031 0**	Capteur de déplacement ECAS	59
B587105K200	**PRO 315 008 0**	Robinet de pédale de frein	43

Kinglong

16MC104010	**PRO 051 006 0**	Servo débrayage	40
16MC104010C1	**PRO 051 007 0**	Servo débrayage	40
216500010	**PRO 051 004 0**	Servo débrayage	40
216500050	**PRO 051 006 0**	Servo débrayage	40
229600060	**PRO 006 003 0**	Valve de nivellement de châssis	36
29Y11-45020	**PRO 412 002 0**	Électrovalve ECAS	53
29Y11-45025	**PRO 412 001 0**	Électrovalve ECAS	53

Knorr-Bremse

0054207724	**PRO 714 242 0**	Vase à diaphragme	8
0054208324	**PRO 714 242 0**	Vase à diaphragme	8
0084200624	**PRO 714 242 0**	Vase à diaphragme	8
0203277400	**PRO 714 019 0**	Vase à diaphragme	8
0203277500	**PRO 714 019 0**	Vase à diaphragme	8
0203277800	**PRO 714 241 0**	Vase à diaphragme	8
0203277900	**PRO 714 241 0**	Vase à diaphragme	8
0481026021	**PRO 011 004 0**	Valve-relais	45
0481026026	**PRO 011 007 0**	Valve-relais	45
0544434010	**PRO 714 019 0**	Vase à diaphragme	8
0544434020	**PRO 714 019 0**	Vase à diaphragme	8
0544436010	**PRO 714 241 0**	Vase à diaphragme	8
0544436020	**PRO 714 241 0**	Vase à diaphragme	8

Référence OE	Référence ProVia / produit		Page
14315	**PRO 714 019 0**	Vase à diaphragme	8
17157	**PRO 714 241 0**	Vase à diaphragme	8
118867	**PRO 714 241 0**	Vase à diaphragme	8
1020756	**PRO 714 019 0**	Vase à diaphragme	8
1456901	**PRO 714 019 0**	Vase à diaphragme	8
1517954	**PRO 714 019 0**	Vase à diaphragme	8
1517956	**PRO 714 241 0**	Vase à diaphragme	8
1524853	**PRO 714 020 0**	Vase à diaphragme	8
1542896	**PRO 714 241 0**	Vase à diaphragme	8
1664253	**PRO 714 241 0**	Vase à diaphragme	8
1932639	**PRO 714 019 0**	Vase à diaphragme	8
1932640	**PRO 714 241 0**	Vase à diaphragme	8
120920326	**PRO 714 030 0**	Vase à diaphragme	8
120924321	**PRO 714 242 0**	Vase à diaphragme	8
125 2423 000	**PRO 714 000 0**	Vase à diaphragme	8
295555	**PRO 714 000 0**	Vase à diaphragme	8
21151205030	**PRO 714 019 0**	Vase à diaphragme	8
337900	**PRO 714 019 0**	Vase à diaphragme	8
337902	**PRO 714 241 0**	Vase à diaphragme	8
3177339	**PRO 714 241 0**	Vase à diaphragme	8
3454106560	**PRO 714 710 0**	Vase à diaphragme	8
3454106760	**PRO 714 019 0**	Vase à diaphragme	8
3454106960	**PRO 714 241 0**	Vase à diaphragme	8
3454108160	**PRO 714 710 0**	Vase à diaphragme	8
3454108260	**PRO 714 019 0**	Vase à diaphragme	8
3519015DA1S	**PRO 714 241 0**	Vase à diaphragme	8
481009029	**PRO 015 005 0**	Valve de limitation de pression	32
4454106760	**PRO 714 019 0**	Vase à diaphragme	8
4454108260	**PRO 714 019 0**	Vase à diaphragme	8
481009014000	**PRO 015 004 0**	Valve de limitation de pression	32
481009022000	**PRO 643 001 0**	Valve de limitation de pression	32
481009029000	**PRO 015 005 0**	Valve de limitation de pression	32
481026021000	**PRO 011 004 0**	Valve-relais	45
481026022000	**PRO 011 006 0**	Valve-relais	45
481026301000	**PRO 643 000 0**	Valve-relais	45
481026307000	**PRO 011 003 0**	Valve-relais	45
54203924	**PRO 714 330 0**	Vase à diaphragme	8
500590336	**PRO 714 241 0**	Vase à diaphragme	8
5021204036	**PRO 714 030 0**	Vase à diaphragme	8
7054433	**PRO 714 241 0**	Vase à diaphragme	8
7054446	**PRO 714 019 0**	Vase à diaphragme	8
70330019	**PRO 714 241 0**	Vase à diaphragme	8
74207424	**PRO 714 330 0**	Vase à diaphragme	8
81511016384	**PRO 714 020 0**	Vase à diaphragme	8
81511016434	**PRO 714 244 0**	Vase à diaphragme	8
81511016498	**PRO 714 244 0**	Vase à diaphragme	8
81511019384	**PRO 714 020 0**	Vase à diaphragme	8
A0054206824	**PRO 714 030 0**	Vase à diaphragme	8
A0074201224	**PRO 714 019 0**	Vase à diaphragme	8
A0074201424	**PRO 714 241 0**	Vase à diaphragme	8
A0084201524	**PRO 714 030 0**	Vase à diaphragme	8
AB4235061430	**PRO 714 241 0**	Vase à diaphragme	8
AC156A	**PRO 643 031 0**	Valve de limitation de pression	32
AC156B	**PRO 015 072 0**	Valve de limitation de pression	32
AC156B	**PRO 015 005 0**	Valve de limitation de pression	32
AC156C	**PRO 643 037 0**	Valve de limitation de pression	32
AC574AX	**PRO 011 004 0**	Valve-relais	45
AC574AXY	**PRO 011 009 0**	Valve-relais	45

Référence OE	Référence ProVia / produit		Page
AC574AY	**PRO 011 009 0**	Valve-relais	45
AC574CXY	**PRO 011 004 0**	Valve-relais	45
AC577A	**PRO 011 003 0**	Valve-relais	45
AE4217	**PRO 527 004 0**	Valve de desserrage de remorque	47
AE4230	**PRO 527 006 0**	Valve de desserrage de remorque	47
AE4232	**PRO 527 002 0**	Valve de desserrage de remorque	47
AE4247	**PRO 527 005 0**	Valve de desserrage de remorque	47
AE4609	**PRO 122 001 0**	Valve de protection à quadruple circuit	31
BS3300	**PRO 714 330 0**	Vase à diaphragme	8
BS3401	**PRO 714 030 0**	Vase à diaphragme	8
BS3404	**PRO 714 019 0**	Vase à diaphragme	8
BS3417	**PRO 714 020 0**	Vase à diaphragme	8
BS3435	**PRO 714 030 0**	Vase à diaphragme	8
BS3514	**PRO 714 242 0**	Vase à diaphragme	8
BS3526	**PRO 714 245 0**	Vase à diaphragme	8
BS3536	**PRO 714 244 0**	Vase à diaphragme	8
BS7400	**PRO 712 713 0**	Actionneur de frein à ressort à double diaphragme	17
BS7401	**PRO 712 713 0**	Actionneur de frein à ressort à double diaphragme	17
BS7402	**PRO 712 713 0**	Actionneur de frein à ressort à double diaphragme	17
BS7403	**PRO 712 713 0**	Actionneur de frein à ressort à double diaphragme	17
BX3402	**PRO 714 015 0**	Vase à diaphragme	8
BX3416	**PRO 714 015 0**	Vase à diaphragme	8
BX3417	**PRO 714 015 0**	Vase à diaphragme	8
BX3419	**PRO 714 015 0**	Vase à diaphragme	8
BX3507	**PRO 714 000 0**	Vase à diaphragme	8
BX3534	**PRO 714 000 0**	Vase à diaphragme	8
BX3535	**PRO 714 000 0**	Vase à diaphragme	8
BX3538	**PRO 714 000 0**	Vase à diaphragme	8
BX3604	**PRO 714 007 0**	Vase à diaphragme	8
BX3605	**PRO 714 007 0**	Vase à diaphragme	8
BX3607	**PRO 714 007 0**	Vase à diaphragme	8
BY3301	**PRO 714 016 0**	Vase à diaphragme	8
BZ3300	**PRO 714 016 0**	Vase à diaphragme	8
BZ3301	**PRO 714 016 0**	Vase à diaphragme	8
BZ3302	**PRO 714 016 0**	Vase à diaphragme	8
BZ3303	**PRO 714 016 0**	Vase à diaphragme	8
BZ3304	**PRO 714 016 0**	Vase à diaphragme	8
BZ3306	**PRO 714 016 0**	Vase à diaphragme	8
BZ3307	**PRO 714 016 0**	Vase à diaphragme	8
BZ3308	**PRO 714 016 0**	Vase à diaphragme	8
BZ3309	**PRO 714 016 0**	Vase à diaphragme	8
BZ3310	**PRO 714 016 0**	Vase à diaphragme	8
BZ3320	**PRO 714 016 0**	Vase à diaphragme	8
BZ3326	**PRO 714 016 0**	Vase à diaphragme	8
BZ3332	**PRO 714 016 0**	Vase à diaphragme	8
BZ3337	**PRO 714 016 0**	Vase à diaphragme	8
BZ3338	**PRO 714 016 0**	Vase à diaphragme	8
BZ3339	**PRO 714 016 0**	Vase à diaphragme	8
BZ3340	**PRO 714 016 0**	Vase à diaphragme	8
BZ3341	**PRO 714 016 0**	Vase à diaphragme	8
BZ3353	**PRO 714 016 0**	Vase à diaphragme	8
BZ3365	**PRO 714 016 0**	Vase à diaphragme	8
BZ3370	**PRO 714 016 0**	Vase à diaphragme	8
BZ3374	**PRO 714 016 0**	Vase à diaphragme	8

Référence OE	Référence ProVia / produit		Page
BZ3400	**PRO 714 015 0**	Vase à diaphragme	8
BZ3404	**PRO 714 015 0**	Vase à diaphragme	8
BZ3421	**PRO 714 015 0**	Vase à diaphragme	8
BZ3424	**PRO 714 015 0**	Vase à diaphragme	8
BZ3425	**PRO 714 015 0**	Vase à diaphragme	8
BZ3427	**PRO 714 015 0**	Vase à diaphragme	8
BZ3428	**PRO 714 015 0**	Vase à diaphragme	8
BZ3429	**PRO 714 015 0**	Vase à diaphragme	8
BZ3433	**PRO 714 015 0**	Vase à diaphragme	8
BZ3434	**PRO 714 015 0**	Vase à diaphragme	8
BZ3435	**PRO 714 015 0**	Vase à diaphragme	8
BZ3436	**PRO 714 015 0**	Vase à diaphragme	8
BZ3437	**PRO 714 015 0**	Vase à diaphragme	8
BZ3460	**PRO 714 015 0**	Vase à diaphragme	8
BZ3501	**PRO 714 000 0**	Vase à diaphragme	8
BZ3508	**PRO 714 000 0**	Vase à diaphragme	8
BZ3509	**PRO 714 000 0**	Vase à diaphragme	8
BZ3510	**PRO 714 000 0**	Vase à diaphragme	8
BZ3520	**PRO 714 000 0**	Vase à diaphragme	8
BZ3521	**PRO 714 000 0**	Vase à diaphragme	8
BZ3523	**PRO 714 000 0**	Vase à diaphragme	8
BZ3533	**PRO 714 000 0**	Vase à diaphragme	8
BZ3534	**PRO 714 000 0**	Vase à diaphragme	8
BZ3535	**PRO 714 000 0**	Vase à diaphragme	8
BZ3536	**PRO 714 000 0**	Vase à diaphragme	8
BZ3537	**PRO 714 000 0**	Vase à diaphragme	8
BZ3600	**PRO 714 007 0**	Vase à diaphragme	8
BZ3611	**PRO 714 007 0**	Vase à diaphragme	8
BZ3627	**PRO 714 007 0**	Vase à diaphragme	8
BZ3636	**PRO 714 007 0**	Vase à diaphragme	8
DB1151	**PRO 015 004 0**	Valve de limitation de pression	32
DB1155	**PRO 015 005 0**	Valve de limitation de pression	32
DPM90DA	**PRO 645 005 0**	Robinet de frein à main	44
DPM90EY	**PRO 645 006 0**	Robinet de frein à main	44
I54213	**PRO 714 016 0**	Vase à diaphragme	8
I54213AT	**PRO 714 016 0**	Vase à diaphragme	8
I61236	**PRO 010 302 0**	Valve de limitation de pression	32
I68252	**PRO 714 016 0**	Vase à diaphragme	8
I78008	**PRO 714 016 0**	Vase à diaphragme	8
I78491	**PRO 714 016 0**	Vase à diaphragme	8
I78872	**PRO 714 016 0**	Vase à diaphragme	8
I78873	**PRO 714 016 0**	Vase à diaphragme	8
I83658	**PRO 714 016 0**	Vase à diaphragme	8
I89000	**PRO 714 016 0**	Vase à diaphragme	8
I98289	**PRO 006 001 0**	Valve de nivellement de châssis	36
II14535	**PRO 714 330 0**	Vase à diaphragme	8
II14535	**PRO 714 710 0**	Vase à diaphragme	8
II19425	**PRO 006 003 0**	Valve de nivellement de châssis	36
II30448	**PRO 410 003 0**	Dessiccateur	25
II31098	**PRO 714 019 0**	Vase à diaphragme	8
II32723	**PRO 714 245 0**	Vase à diaphragme	8
II33198	**PRO 714 016 0**	Vase à diaphragme	8
II33198A	**PRO 714 016 0**	Vase à diaphragme	8
II33457	**PRO 714 016 0**	Vase à diaphragme	8
II35530	**PRO 100 100 0**	Unité de traitement d'air	27
II35530170	**PRO 100 100 0**	Unité de traitement d'air	27
II35531	**PRO 100 100 0**	Unité de traitement d'air	27
II36128	**PRO 527 006 0**	Valve de desserrage de remorque	47

Référence OE	Référence ProVia / produit		Page
II36131	**PRO 527 005 0**	Valve de desserrage de remorque	47
II36133I	**PRO 527 002 0**	Valve de desserrage de remorque	47
II36134	**PRO 527 001 0**	Valve de desserrage de remorque	47
II36160	**PRO 527 004 0**	Valve de desserrage de remorque	47
II36160AT	**PRO 527 004 0**	Valve de desserrage de remorque	47
II37133	**PRO 714 244 0**	Vase à diaphragme	8
II37140	**PRO 714 710 0**	Vase à diaphragme	8
II37276	**PRO 432 001 0**	Actionneur de frein à ressort	13
II37680	**PRO 934 005 0**	Valve de protection à plusieurs circuits	30
II37680004	**PRO 934 005 0**	Valve de protection à plusieurs circuits	30
II37680N50	**PRO 934 005 0**	Valve de protection à plusieurs circuits	30
II38308FN00	**PRO 400 001 0**	Dessiccateur	25
II38310F	**PRO 100 100 0**	Unité de traitement d'air	27
II38310F170	**PRO 100 100 0**	Unité de traitement d'air	27
II38310FN00	**PRO 100 100 0**	Unité de traitement d'air	27
II38311F	**PRO 100 100 0**	Unité de traitement d'air	27
II38311F170	**PRO 100 100 0**	Unité de traitement d'air	27
II38414FN00	**PRO 714 030 0**	Vase à diaphragme	8
II41300F	**PRO 124 000 2**	Cartouche	29
K002624	**PRO 714 242 0**	Vase à diaphragme	8
K002624N00	**PRO 714 242 0**	Vase à diaphragme	8
K003996N00	**PRO 714 242 0**	Vase à diaphragme	8
K004171N00	**PRO 714 030 0**	Vase à diaphragme	8
K004486N00	**PRO 714 030 0**	Vase à diaphragme	8
K015589N00	**PRO 714 244 0**	Vase à diaphragme	8
K015591N00	**PRO 714 245 0**	Vase à diaphragme	8
K017710	**PRO 410 001 0**	Dessiccateur	25
K023357	**PRO 122 008 0**	Dessiccateur	25
K024634N00	**PRO 400 001 0**	Dessiccateur	25
K047865K50	**340 901 070 2**	Plaquettes de frein	21
LA6222	**PRO 410 004 0**	Dessiccateur	25
LA8209	**PRO 122 007 0**	Dessiccateur	25
LA8211	**PRO 410 004 0**	Dessiccateur	25
LA8212	**PRO 410 004 0**	Dessiccateur	25
LA8234	**PRO 410 003 0**	Dessiccateur	25
LA8254	**PRO 410 004 0**	Dessiccateur	25
LA8542	**PRO 410 001 0**	Dessiccateur	25
LA9034	**PRO 400 001 0**	Dessiccateur	25
N2504016063	**PRO 714 019 0**	Vase à diaphragme	8
RE1110	**PRO 011 004 0**	Valve-relais	45
SEB01060	**PRO 714 016 0**	Vase à diaphragme	8
SEB01360	**PRO 714 016 0**	Vase à diaphragme	8
SV1307	**PRO 006 003 0**	Valve de nivellement de châssis	36
SV1395	**PRO 006 003 0**	Valve de nivellement de châssis	36
SV1410	**PRO 006 001 0**	Valve de nivellement de châssis	36
WA4235050000	**PRO 714 019 0**	Vase à diaphragme	8
WA4235060010	**PRO 714 241 0**	Vase à diaphragme	8
K037970N00	**PRO 712 712 0**	Actionneur de frein à ressort à double diaphragme	17

KÖGEL

175202	**PRO 714 015 0**	Vase à diaphragme	8
175203	**PRO 714 000 0**	Vase à diaphragme	8
175204	**PRO 714 007 0**	Vase à diaphragme	8
185055	**PRO 527 002 0**	Valve de desserrage de remorque	47
312470	**PRO 006 003 0**	Valve de nivellement de châssis	36

Référence OE	Référence ProVia / produit		Page
318955	**PRO 006 001 0**	Valve de nivellement de châssis	36
320136	**PRO 492 006 0**	Actionneur de frein à ressort	13
332419	**PRO 007 001 0**	Valve de nivellement pour cabine	38
334652	**PRO 714 710 0**	Vase à diaphragme	8
336490	**PRO 527 005 0**	Valve de desserrage de remorque	47
339077	**PRO 412 002 0**	Électrovalve ECAS	53
338023/0	**PRO 032 120 0**	Distributeur rotatif	39
6502260	**PRO 006 004 0**	Valve de nivellement de châssis	36
6503484	**PRO 032 220 0**	Distributeur rotatif	39
6609441	**PRO 712 712 0**	Actionneur de frein à ressort à double diaphragme	17
6609442	**PRO 712 712 0**	Actionneur de frein à ressort à double diaphragme	17
6503143/0	**PRO 412 030 0**	Capteur de déplacement ECAS	59
77348	**PRO 714 000 0**	Vase à diaphragme	8
79302	**PRO 714 015 0**	Vase à diaphragme	8
79303	**PRO 714 000 0**	Vase à diaphragme	8
79537	**PRO 714 016 0**	Vase à diaphragme	8
79545	**PRO 714 007 0**	Vase à diaphragme	8

Kongsberg

1000178631	**PRO 411 031 0**	Servo débrayage	40
629683AM	**PRO 411 300 0**	Servo débrayage	40

KRONE

5812866	**PRO 714 710 0**	Vase à diaphragme	8
5813398	**PRO 412 002 0**	Électrovalve ECAS	53
5813774	**PRO 412 005 0**	Électrovalve ECAS	53
5813774	**PRO 412 007 0**	Électrovalve ECAS	53
50945152	**PRO 714 007 0**	Vase à diaphragme	8
50945153	**PRO 714 000 0**	Vase à diaphragme	8
50945154	**PRO 714 015 0**	Vase à diaphragme	8
50945157	**PRO 714 016 0**	Vase à diaphragme	8
58111590	**PRO 648 001 0**	Valve-relais d'urgence	49
58128660	**PRO 714 710 0**	Vase à diaphragme	8
500945021	**PRO 527 004 0**	Valve de desserrage de remorque	47
500945047	**PRO 032 020 0**	Distributeur rotatif	39
500945157	**PRO 714 016 0**	Vase à diaphragme	8
500945418	**PRO 527 001 0**	Valve de desserrage de remorque	47
505808613	**PRO 006 001 0**	Valve de nivellement de châssis	36
505812423	**PRO 527 005 0**	Valve de desserrage de remorque	47
505812505	**PRO 643 307 0**	Valve de limitation de pression	32
505812866	**PRO 714 710 0**	Vase à diaphragme	8
505813933	**PRO 032 120 0**	Distributeur rotatif	39
505820513	**PRO 412 001 0**	Électrovalve ECAS	53
505820819	**PRO 032 009 0**	Capteur de vitesse de roue	50
505821128	**PRO 412 005 0**	Électrovalve ECAS	53
515003585	**PRO 032 220 0**	Distributeur rotatif	39
515005712	**PRO 412 030 0**	Capteur de déplacement ECAS	59
550017680	**PRO 712 712 0**	Actionneur de frein à ressort à double diaphragme	17
5058128660	**PRO 714 710 0**	Vase à diaphragme	8
500945035/1	**PRO 006 003 0**	Valve de nivellement de châssis	36
505820672/0	**PRO 412 002 0**	Électrovalve ECAS	53
5812423/0	**PRO 527 005 0**	Valve de desserrage de remorque	47
5813774/1	**PRO 412 007 0**	Électrovalve ECAS	53
5816897/0	**PRO 648 002 0**	Valve-relais d'urgence	49
945152	**PRO 714 007 0**	Vase à diaphragme	8
945153	**PRO 714 000 0**	Vase à diaphragme	8
945154	**PRO 714 015 0**	Vase à diaphragme	8

Référence OE	Référence ProVia / produit		Page
945157	**PRO 714 016 0**	Vase à diaphragme	8
9451570	**PRO 714 016 0**	Vase à diaphragme	8
9454010	**PRO 643 308 0**	Valve de limitation de pression	32

LANGENDORF

1109373	**PRO 714 016 0**	Vase à diaphragme	8
1109374	**PRO 714 015 0**	Vase à diaphragme	8
1109376	**PRO 714 000 0**	Vase à diaphragme	8
1109377	**PRO 714 007 0**	Vase à diaphragme	8
1111172	**PRO 006 003 0**	Valve de nivellement de châssis	36
1111173	**PRO 006 001 0**	Valve de nivellement de châssis	36
1111648	**PRO 412 001 0**	Électrovalve ECAS	53
1111649	**PRO 412 002 0**	Électrovalve ECAS	53
1133253	**PRO 527 001 0**	Valve de desserrage de remorque	47
1133254	**PRO 527 005 0**	Valve de desserrage de remorque	47
1133255	**PRO 527 004 0**	Valve de desserrage de remorque	47
1273177	**PRO 412 030 0**	Capteur de déplacement ECAS	59

Lecitrailer

4110201	**PRO 006 003 0**	Valve de nivellement de châssis	36
4110241	**PRO 527 004 0**	Valve de desserrage de remorque	47
4110261	**PRO 006 001 0**	Valve de nivellement de châssis	36
4110441	**PRO 714 007 0**	Vase à diaphragme	8
4110691	**PRO 648 001 0**	Valve-relais d'urgence	49
4110841	**PRO 643 500 0**	Valve de limitation de pression	32
4110861	**PRO 032 120 0**	Distributeur rotatif	39
4112029	**PRO 461 101 0**	Actionneur de frein à ressort	13
4112037	**PRO 714 000 0**	Vase à diaphragme	8
4501002	**PRO 412 030 0**	Capteur de déplacement ECAS	59

Leyland DAF

1302682	**PRO 412 001 0**	Électrovalve ECAS	53
1304587	**PRO 412 002 0**	Électrovalve ECAS	53
1343254	**PRO 412 001 0**	Électrovalve ECAS	53
1365935	**PRO 412 030 0**	Capteur de déplacement ECAS	59
1391510	**PRO 124 000 2**	Cartouche	29
1703663	**PRO 011 008 0**	Valve-relais	45
834481	**PRO 714 016 0**	Vase à diaphragme	8
834482	**PRO 714 015 0**	Vase à diaphragme	8
834483	**PRO 714 000 0**	Vase à diaphragme	8
834484	**PRO 714 007 0**	Vase à diaphragme	8
ABRA090	**PRO 412 002 0**	Électrovalve ECAS	53
ABRA180	**PRO 412 001 0**	Électrovalve ECAS	53
ABRA506	**PRO 412 030 0**	Capteur de déplacement ECAS	59
ABRB810	**PRO 412 002 0**	Électrovalve ECAS	53
ABRB811	**PRO 412 001 0**	Électrovalve ECAS	53
BBU5930	**PRO 714 016 0**	Vase à diaphragme	8
BBU5931	**PRO 714 015 0**	Vase à diaphragme	8
BBU5932	**PRO 714 000 0**	Vase à diaphragme	8
BBU5933	**PRO 714 007 0**	Vase à diaphragme	8
EXABRB613	**PRO 006 001 0**	Valve de nivellement de châssis	36
PR4982	**PRO 714 016 0**	Vase à diaphragme	8

LIEBHERR

10003357	**PRO 714 016 0**	Vase à diaphragme	8
10102276	**PRO 527 005 0**	Valve de desserrage de remorque	47

Référence OE	Référence ProVia / produit		Page
10167586	**PRO 714 000 0**	Vase à diaphragme	8
10218885	**PRO 461 101 0**	Actionneur de frein à ressort	13
11080017	**PRO 461 101 0**	Actionneur de frein à ressort	13
502814801	**PRO 648 003 0**	Valve-relais d'urgence	49
502918201	**PRO 006 003 0**	Valve de nivellement de châssis	36
502918601	**PRO 714 015 0**	Vase à diaphragme	8
502920501	**PRO 714 007 0**	Vase à diaphragme	8
502962408	**PRO 714 016 0**	Vase à diaphragme	8
502966208	**PRO 714 007 0**	Vase à diaphragme	8
503200001	**PRO 006 001 0**	Valve de nivellement de châssis	36
571538008	**PRO 421 002 0**	Actionneur de frein à ressort	13

LOHR

4231079000	**PRO 714 007 0**	Vase à diaphragme	8
9730060010	**PRO 643 000 0**	Valve-relais	45
A05010104	**PRO 714 015 0**	Vase à diaphragme	8
A05010131	**PRO 714 000 0**	Vase à diaphragme	8
A05020209	**PRO 527 001 0**	Valve de desserrage de remorque	47
A05020211	**PRO 527 004 0**	Valve de desserrage de remorque	47
A05020507	**PRO 006 003 0**	Valve de nivellement de châssis	36
A05021208	**PRO 648 002 0**	Valve-relais d'urgence	49
A05021210	**PRO 527 005 0**	Valve de desserrage de remorque	47
A05021228A	**PRO 006 004 0**	Valve de nivellement de châssis	36
A05021256	**PRO 006 001 0**	Valve de nivellement de châssis	36
A05101487	**PRO 412 030 0**	Capteur de déplacement ECAS	59
F00257376	**PRO 412 001 0**	Électrovalve ECAS	53
F00295081	**PRO 412 002 0**	Électrovalve ECAS	53
F10003356	**PRO 643 002 0**	Valve-relais	45

MACK

7016	**PRO 714 016 0**	Vase à diaphragme	8

Mafi

5661808	**PRO 006 003 0**	Valve de nivellement de châssis	36
5661833	**PRO 006 001 0**	Valve de nivellement de châssis	36
5680010	**PRO 714 000 0**	Vase à diaphragme	8
5680047	**PRO 714 007 0**	Vase à diaphragme	8
5680047	**PRO 714 007 0**	Vase à diaphragme	8

MAGNETI MARELLI

EF166AK	**PRO 714 016 0**	Vase à diaphragme	8
EF206AK	**PRO 714 015 0**	Vase à diaphragme	8
EF240A	**PRO 714 000 0**	Vase à diaphragme	8
EF240B	**PRO 714 000 0**	Vase à diaphragme	8
EF240E	**PRO 714 000 0**	Vase à diaphragme	8
EF246AK	**PRO 714 000 0**	Vase à diaphragme	8
EF306AK	**PRO 714 007 0**	Vase à diaphragme	8

MAN

1260667	**PRO 010 300 0**	Valve de limitation de pression	32
11017334	**PRO 011 007 0**	Valve-relais	45
2T0607373F	**PRO 410 002 0**	Dessiccateur	25
2TA607349	**PRO 410 003 0**	Dessiccateur	25
2V5607373C	**PRO 410 001 0**	Dessiccateur	25
2Z0601361F	**PRO 412 006 0**	Électrovalve ECAS	53
2Z0607361G	**PRO 412 001 0**	Électrovalve ECAS	53
4134534	**PRO 007 001 0**	Valve de nivellement pour cabine	38
64521516001	**PRO 122 001 0**	Valve de protection à quadruple circuit	31
8150820646	**340 902 002 2**	Plaquettes de frein	21
81259026144	**PRO 412 005 0**	Électrovalve ECAS	53

Référence OE	Référence ProVia / produit		Page
81259026144	**PRO 412 007 0**	Électrovalve ECAS	53
81259026145	**PRO 412 002 0**	Électrovalve ECAS	53
81259026146	**PRO 412 001 0**	Électrovalve ECAS	53
81259026230	**PRO 412 007 0**	Électrovalve ECAS	53
81259026237	**PRO 412 003 0**	Électrovalve ECAS	53
81259026238	**PRO 412 002 0**	Électrovalve ECAS	53
81259026239	**PRO 412 001 0**	Électrovalve ECAS	53
81259029144	**PRO 412 005 0**	Électrovalve ECAS	53
81259029144	**PRO 412 007 0**	Électrovalve ECAS	53
81259029145	**PRO 412 002 0**	Électrovalve ECAS	53
81259370040	**PRO 412 031 0**	Capteur de déplacement ECAS	59
81259370040	**PRO 412 033 0**	Capteur de déplacement ECAS	59
81271206117	**PRO 032 003 0**	Capteur de vitesse de roue	50
81307256084	**PRO 051 002 0**	Servo débrayage	40
81307256104	**PRO 051 003 0**	Servo débrayage	40
81307256107	**PRO 051 002 0**	Servo débrayage	40
81307256115	**PRO 411 011 0**	Servo débrayage	40
81307256116	**PRO 051 001 0**	Servo débrayage	40
81307259084	**PRO 051 002 0**	Servo débrayage	40
81436066008	**PRO 011 004 0**	Valve-relais	45
81436106129	**PRO 007 001 0**	Valve de nivellement pour cabine	38
81436196006	**PRO 032 020 0**	Distributeur rotatif	39
81504106607	**PRO 420 001 0**	Actionneur de frein à ressort	13
81504106608	**PRO 421 002 0**	Actionneur de frein à ressort	13
81504106609	**PRO 421 002 0**	Actionneur de frein à ressort	13
81504106610	**PRO 421 002 0**	Actionneur de frein à ressort	13
81504106703	**PRO 420 001 0**	Actionneur de frein à ressort	13
81504106704	**PRO 420 001 0**	Actionneur de frein à ressort	13
81508205006	**340 902 002 2**	Plaquettes de frein	21
81508205017	**340 901 060 2**	Plaquettes de frein	21
81508205020	**340 902 002 2**	Plaquettes de frein	21
81508205040	**340 902 002 2**	Plaquettes de frein	21
81508205047	**340 902 002 2**	Plaquettes de frein	21
81508205060	**340 902 002 2**	Plaquettes de frein	21
81508205064	**340 902 002 2**	Plaquettes de frein	21
81508205066	**340 902 002 2**	Plaquettes de frein	21
81508205068	**340 902 002 2**	Plaquettes de frein	21
81508205072	**340 902 003 2**	Plaquettes de frein	21
81508205078	**340 902 002 2**	Plaquettes de frein	21
81508205080	**340 902 003 2**	Plaquettes de frein	21
81508205085	**340 901 050 2**	Plaquettes de frein	21
81508205087	**340 902 002 2**	Plaquettes de frein	21
81508205091	**340 902 002 2**	Plaquettes de frein	21
81508205094	**340 901 060 2**	Plaquettes de frein	21
81508205098	**340 901 060 2**	Plaquettes de frein	21
81508206000	**340 902 002 2**	Plaquettes de frein	21
81508206002	**340 902 002 2**	Plaquettes de frein	21
81508206004	**340 902 002 2**	Plaquettes de frein	21
81508206006	**340 175 000 2**	Plaquettes de frein	21
81508206008	**340 901 060 2**	Plaquettes de frein	21
81508206014	**340 902 002 2**	Plaquettes de frein	21
81508206016	**340 902 002 2**	Plaquettes de frein	21
81508206020	**340 175 000 2**	Plaquettes de frein	21
81508206022	**340 901 060 2**	Plaquettes de frein	21
81508206025	**340 902 002 2**	Plaquettes de frein	21

Référence OE	Référence ProVia / produit		Page
81508206030	**340 901 070 2**	Plaquettes de frein	21
81508206032	**340 901 070 2**	Plaquettes de frein	21
81508206033	**340 901 070 2**	Plaquettes de frein	21
81508206034	**340 902 002 2**	Plaquettes de frein	21
81508206036	**340 902 002 2**	Plaquettes de frein	21
81508206041	**340 902 003 2**	Plaquettes de frein	21
81508206042	**340 175 000 2**	Plaquettes de frein	21
81508206043	**340 901 050 2**	Plaquettes de frein	21
81508206044	**340 902 002 2**	Plaquettes de frein	21
81508206046	**340 902 002 2**	Plaquettes de frein	21
81508206051	**340 902 003 2**	Plaquettes de frein	21
81508206052	**340 902 003 2**	Plaquettes de frein	21
81508206054	**340 901 050 2**	Plaquettes de frein	21
81508206055	**340 901 070 2**	Plaquettes de frein	21
81508206056	**340 901 070 2**	Plaquettes de frein	21
81508206058	**340 901 060 2**	Plaquettes de frein	21
81508206059	**340 901 060 2**	Plaquettes de frein	21
81508206060	**340 901 060 2**	Plaquettes de frein	21
81508206061	**340 901 070 2**	Plaquettes de frein	21
81508206065	**340 322 000 2**	Plaquettes de frein	21
81508206066	**340 322 000 2**	Plaquettes de frein	21
81508226044	**340 902 002 2**	Plaquettes de frein	21
81511016076	**PRO 714 015 0**	Vase à diaphragme	8
81511016077	**PRO 714 015 0**	Vase à diaphragme	8
81511016078	**PRO 714 015 0**	Vase à diaphragme	8
81511016079	**PRO 714 015 0**	Vase à diaphragme	8
81511016080	**PRO 714 000 0**	Vase à diaphragme	8
81511016081	**PRO 714 000 0**	Vase à diaphragme	8
81511016082	**PRO 714 000 0**	Vase à diaphragme	8
81511016083	**PRO 714 000 0**	Vase à diaphragme	8
81511016105	**PRO 714 000 0**	Vase à diaphragme	8
81511016111	**PRO 714 000 0**	Vase à diaphragme	8
81511016115	**PRO 714 000 0**	Vase à diaphragme	8
81511016172	**PRO 714 016 0**	Vase à diaphragme	8
81511016173	**PRO 714 016 0**	Vase à diaphragme	8
81511016174	**PRO 714 016 0**	Vase à diaphragme	8
81511016175	**PRO 714 016 0**	Vase à diaphragme	8
81511016198	**PRO 714 016 0**	Vase à diaphragme	8
81511016199	**PRO 714 015 0**	Vase à diaphragme	8
81511016221	**PRO 714 016 0**	Vase à diaphragme	8
81511016222	**PRO 714 016 0**	Vase à diaphragme	8
81511016223	**PRO 714 016 0**	Vase à diaphragme	8
81511016225	**PRO 714 016 0**	Vase à diaphragme	8
81511016249	**PRO 714 016 0**	Vase à diaphragme	8
81511016260	**PRO 714 016 0**	Vase à diaphragme	8
81511016266	**PRO 714 016 0**	Vase à diaphragme	8
81511016425	**PRO 714 245 0**	Vase à diaphragme	8
81511016491	**PRO 714 245 0**	Vase à diaphragme	8
81511019076	**PRO 714 015 0**	Vase à diaphragme	8
81511019105	**PRO 714 000 0**	Vase à diaphragme	8
81511019249	**PRO 714 016 0**	Vase à diaphragme	8
81521016150	**PRO 643 001 0**	Valve de limitation de pression	32
81521016153	**PRO 015 004 0**	Valve de limitation de pression	32
81521016269	**PRO 010 300 0**	Valve de limitation de pression	32
81521016270	**PRO 010 301 0**	Valve de limitation de pression	32
81521016283	**PRO 010 314 0**	Valve de limitation de pression	32
81521016284	**PRO 010 317 0**	Valve de limitation de pression	32
81521016285	**PRO 643 325 0**	Valve de limitation de pression	32

Référence OE	Référence ProVia / produit		Page
81521016287	**PRO 010 318 0**	Valve de limitation de pression	32
81521016294	**PRO 643 328 0**	Valve de limitation de pression	32
81521016295	**PRO 010 333 0**	Valve de limitation de pression	32
81521026024	**PRO 410 004 0**	Dessiccateur	25
81521026027	**PRO 410 003 0**	Dessiccateur	25
81521026048	**PRO 410 003 0**	Dessiccateur	25
81521026097	**PRO 410 004 0**	Dessiccateur	25
81521026098	**PRO 122 007 0**	Dessiccateur	25
81521026100	**PRO 122 007 0**	Dessiccateur	25
81521026209	**PRO 410 001 0**	Dessiccateur	25
81521026219	**PRO 410 001 0**	Dessiccateur	25
81521026223	**PRO 410 001 0**	Dessiccateur	25
81521026367	**PRO 410 001 0**	Dessiccateur	25
81521026368	**PRO 410 001 0**	Dessiccateur	25
81521026369	**PRO 410 001 0**	Dessiccateur	25
81521026399	**PRO 410 001 0**	Dessiccateur	25
81521166067	**PRO 643 000 0**	Valve-relais	45
81521166068	**PRO 643 000 0**	Valve-relais	45
81521166069	**PRO 643 000 0**	Valve-relais	45
81521166070	**PRO 011 006 0**	Valve-relais	45
81521166071	**PRO 643 002 0**	Valve-relais	45
81521166075	**PRO 011 003 0**	Valve-relais	45
81521166089	**PRO 011 000 0**	Valve-relais	45
81521169067	**PRO 643 000 0**	Valve-relais	45
81521516095	**PRO 122 001 0**	Valve de protection à quadruple circuit	31
81521516098	**PRO 122 001 0**	Valve de protection à quadruple circuit	31
81521516099	**PRO 122 001 0**	Valve de protection à quadruple circuit	31
81521516105	**PRO 122 001 0**	Valve de protection à quadruple circuit	31
81521516106	**PRO 122 001 0**	Valve de protection à quadruple circuit	31
81523156156	**PRO 645 003 0**	Robinet de frein à main	44
81523156160	**PRO 645 003 0**	Robinet de frein à main	44
81523156161	**PRO 645 003 0**	Robinet de frein à main	44
81523156162	**PRO 645 003 0**	Robinet de frein à main	44
81523156171	**PRO 645 003 0**	Robinet de frein à main	44
81523156181	**PRO 645 003 0**	Robinet de frein à main	44
82259026237	**PRO 412 003 0**	Électrovalve ECAS	53
82521016036	**PRO 015 005 0**	Valve de limitation de pression	32
84521016040	**PRO 643 307 0**	Valve de limitation de pression	32
88521026001	**PRO 410 003 0**	Dessiccateur	25
81.50410-6146	**PRO 492 006 0**	Actionneur de frein à ressort	13
81.50410-6674	**PRO 492 006 0**	Actionneur de frein à ressort	13
8550001-4354	**PRO 315 008 0**	Robinet de pédale de frein	43
99100360454	**PRO 410 003 0**	Dessiccateur	25
99100360471	**PRO 410 003 0**	Dessiccateur	25
E41031426	**PRO 011 009 0**	Valve-relais	45
N2255200060	**PRO 032 009 0**	Capteur de vitesse de roue	50
N2259026005	**PRO 412 002 0**	Électrovalve ECAS	53
N2259026006	**PRO 412 001 0**	Électrovalve ECAS	53
N2307160011	**PRO 051 006 0**	Servo débrayage	40
N2509990136	**PRO 007 010 0**	Valve de nivellement pour cabine	38
N2521160024	**PRO 648 001 0**	Valve-relais d'urgence	49
N2521160026	**PRO 648 002 0**	Valve-relais d'urgence	49
ZG005610007	**PRO 032 000 0**	Capteur de vitesse de roue	50
ZG046430002	**PRO 934 005 0**	Valve de protection à plusieurs circuits	30
ZG046460002	**PRO 122 003 0**	Valve de protection à quadruple circuit	31

Référence OE	Référence ProVia / produit		Page
ZG046560002	**PRO 011 002 0**	Valve-relais	45
ZG046570002	**PRO 011 001 0**	Valve-relais	45

MAZ

9254920000	**PRO 492 005 0**	Actionneur de frein à ressort	13
9700514370	**PRO 051 009 0**	Servo débrayage	40
9700514570	**PRO 051 010 0**	Servo débrayage	40

Meiller

39004882	**PRO 527 004 0**	Valve de desserrage de remorque	47
39004884	**PRO 527 005 0**	Valve de desserrage de remorque	47
796890	**PRO 527 004 0**	Valve de desserrage de remorque	47
796892	**PRO 527 005 0**	Valve de desserrage de remorque	47
79936139004979	**PRO 714 015 0**	Vase à diaphragme	8
79936239004980	**PRO 714 000 0**	Vase à diaphragme	8
79936239004980	**PRO 714 007 0**	Vase à diaphragme	8
706060/70044428	**PRO 648 002 0**	Valve-relais d'urgence	49
795113/39004636	**PRO 006 003 0**	Valve de nivellement de châssis	36
796894/39004885	**PRO 648 001 0**	Valve-relais d'urgence	49
798307/70009948	**PRO 412 002 0**	Électrovalve ECAS	53
798385/70182397	**PRO 412 030 0**	Capteur de déplacement ECAS	59
798857/70193564	**PRO 412 002 0**	Électrovalve ECAS	53
799027/70143221	**PRO 648 003 0**	Valve-relais d'urgence	49
799158/70045868	**PRO 006 001 0**	Valve de nivellement de châssis	36

Mercedes-Benz

0003278525	**PRO 412 000 0**	Électrovalve ECAS	53
0004209624	**PRO 492 006 0**	Actionneur de frein à ressort	13
0004209724	**PRO 492 006 0**	Actionneur de frein à ressort	13
0024733006	**PRO 011 004 0**	Valve-relais	45
0034305981	**PRO 645 009 0**	Robinet de frein à main	44
0035422618	**PRO 412 032 0**	Capteur de déplacement ECAS	59
0044290644	**PRO 643 000 0**	Valve-relais	45
0044291144	**PRO 643 000 0**	Valve-relais	45
0044297844	**PRO 011 007 0**	Valve-relais	45
004429384480	**PRO 011 006 0**	Valve-relais	45
14200224	**PRO 714 016 0**	Vase à diaphragme	8
14200624	**PRO 714 016 0**	Vase à diaphragme	8
14200824	**PRO 714 016 0**	Vase à diaphragme	8
14200920	**340 904 004 2**	Plaquettes de frein	21
14200924	**PRO 714 016 0**	Vase à diaphragme	8
14201520	**340 904 003 2**	Plaquettes de frein	21
14203524	**PRO 714 000 0**	Vase à diaphragme	8
14203624	**PRO 714 000 0**	Vase à diaphragme	8
14203724	**PRO 714 000 0**	Vase à diaphragme	8
14203824	**PRO 714 000 0**	Vase à diaphragme	8
14203924	**PRO 714 000 0**	Vase à diaphragme	8
14206224	**PRO 714 016 0**	Vase à diaphragme	8
14206324	**PRO 714 016 0**	Vase à diaphragme	8
14206724	**PRO 714 000 0**	Vase à diaphragme	8
14206824	**PRO 714 000 0**	Vase à diaphragme	8
14207424	**PRO 714 000 0**	Vase à diaphragme	8
14209220	**340 904 004 2**	Plaquettes de frein	21
14210510	**340 901 050 2**	Plaquettes de frein	21
14210610	**340 901 050 2**	Plaquettes de frein	21
14211710	**340 901 060 2**	Plaquettes de frein	21
14212510	**340 901 050 2**	Plaquettes de frein	21
14212610	**340 901 050 2**	Plaquettes de frein	21
15866342	**340 904 004 2**	Plaquettes de frein	21

Référence OE	Référence ProVia / produit		Page
24200820	**340 902 002 2**	Plaquettes de frein	21
24204920	**340 901 070 2**	Plaquettes de frein	21
24205520	**340 902 002 2**	Plaquettes de frein	21
24205720	**340 904 003 2**	Plaquettes de frein	21
24206220	**340 904 003 2**	Plaquettes de frein	21
24206518	**PRO 714 015 0**	Vase à diaphragme	8
24207820	**340 901 060 2**	Plaquettes de frein	21
24207920	**340 901 060 2**	Plaquettes de frein	21
2420222010	**340 901 070 2**	Plaquettes de frein	21
34201120	**340 901 050 2**	Plaquettes de frein	21
34201220	**340 901 050 2**	Plaquettes de frein	21
34201324	**PRO 714 016 0**	Vase à diaphragme	8
34201520	**340 904 003 2**	Plaquettes de frein	21
34201620	**340 901 070 2**	Plaquettes de frein	21
34202020	**340 901 070 2**	Plaquettes de frein	21
34202220	**340 901 070 2**	Plaquettes de frein	21
34203520	**340 901 070 2**	Plaquettes de frein	21
34203620	**340 904 004 2**	Plaquettes de frein	21
34204420	**340 904 003 2**	Plaquettes de frein	21
34204620	**340 904 001 2**	Plaquettes de frein	21
34206620	**340 901 050 2**	Plaquettes de frein	21
34207220	**340 901 050 2**	Plaquettes de frein	21
34207320	**340 901 050 2**	Plaquettes de frein	21
34207420	**340 904 004 2**	Plaquettes de frein	21
34207720	**340 904 003 2**	Plaquettes de frein	21
34208420	**340 902 002 2**	Plaquettes de frein	21
4207424	**PRO 714 000 0**	Vase à diaphragme	8
4207520	**340 904 004 2**	Plaquettes de frein	21
4207524	**PRO 714 000 0**	Vase à diaphragme	8
4208024	**PRO 714 007 0**	Vase à diaphragme	8
4209124	**PRO 714 000 0**	Vase à diaphragme	8
4209224	**PRO 714 000 0**	Vase à diaphragme	8
4209924	**PRO 714 016 0**	Vase à diaphragme	8
4210510	**340 901 070 2**	Plaquettes de frein	21
4210710	**340 901 060 2**	Plaquettes de frein	21
4210810	**340 901 060 2**	Plaquettes de frein	21
4211010	**340 901 050 2**	Plaquettes de frein	21
4211210	**340 901 050 2**	Plaquettes de frein	21
4214310	**340 901 070 2**	Plaquettes de frein	21
4215010	**340 901 060 2**	Plaquettes de frein	21
44202220	**340 901 070 2**	Plaquettes de frein	21
44204820	**340 904 003 2**	Plaquettes de frein	21
44206020	**340 901 070 2**	Plaquettes de frein	21
44206120	**340 901 050 2**	Plaquettes de frein	21
44207020	**340 901 073 2**	Plaquettes de frein	21
44208618	**PRO 714 000 0**	Vase à diaphragme	8
44208718	**PRO 714 000 0**	Vase à diaphragme	8
4571306915S1	**PRO 510 930 2**	Culasse de cylindre de compresseur	35
54202320	**340 901 060 2**	Plaquettes de frein	21
54207518	**PRO 714 016 0**	Vase à diaphragme	8
64201618	**PRO 714 000 0**	Vase à diaphragme	8
64201718	**PRO 714 000 0**	Vase à diaphragme	8
64202718	**PRO 714 016 0**	Vase à diaphragme	8
6694200020	**340 904 003 2**	Plaquettes de frein	21
6694200120	**340 904 003 2**	Plaquettes de frein	21

Référence OE	Référence ProVia / produit		Page
6704202820	**340 904 003 2**	Plaquettes de frein	21
6984203721	**PRO 714 015 0**	Vase à diaphragme	8
6994200724	**PRO 714 015 0**	Vase à diaphragme	8
6994203721	**PRO 714 015 0**	Vase à diaphragme	8
74200018	**PRO 714 016 0**	Vase à diaphragme	8
74200118	**PRO 714 016 0**	Vase à diaphragme	8
8285407000	**PRO 410 003 0**	Dessiccateur	25
9054200020	**340 904 003 2**	Plaquettes de frein	21
A0001315119	**PRO 154 002 2**	Culasse de cylindre de compresseur	35
A0002500562	**PRO 411 006 0**	Commande d'embrayage pneumatique	42
A0002501562	**PRO 411 006 0**	Commande d'embrayage pneumatique	42
A0002540047	**PRO 051 008 0**	Servo débrayage	40
A0002540447	**PRO 051 003 0**	Servo débrayage	40
A0002541247	**PRO 051 008 0**	Servo débrayage	40
A0002952818	**PRO 051 008 0**	Servo débrayage	40
A0003276725	**PRO 412 001 0**	Électrovalve ECAS	53
A0003278425	**PRO 412 004 0**	Électrovalve ECAS	53
A0003279725	**PRO 412 006 0**	Électrovalve ECAS	53
A0003284530	**PRO 007 011 0**	Valve de nivellement pour cabine	38
A0004207520	**340 904 004 2**	Plaquettes de frein	21
A0004210510	**340 901 070 2**	Plaquettes de frein	21
A0004210710	**340 901 060 2**	Plaquettes de frein	21
A0004210810	**340 901 060 2**	Plaquettes de frein	21
A0004211010	**340 901 050 2**	Plaquettes de frein	21
A0004211210	**340 901 050 2**	Plaquettes de frein	21
A0004214310	**340 901 070 2**	Plaquettes de frein	21
A0004215010	**340 901 060 2**	Plaquettes de frein	21
A0004301215	**PRO 400 001 0**	Dessiccateur	25
A0004301315	**PRO 400 001 0**	Dessiccateur	25
A0004301515	**PRO 400 002 0**	Dessiccateur	25
A0004302915	**PRO 400 001 0**	Dessiccateur	25
A0004303015	**PRO 400 001 0**	Dessiccateur	25
A0004309815	**PRO 400 001 0**	Dessiccateur	25
A0004318815	**PRO 410 003 0**	Dessiccateur	25
A0011301215	**PRO 352 922 2**	Culasse de cylindre de compresseur	35
A0011302615	**PRO 352 922 2**	Culasse de cylindre de compresseur	35
A0011304715	**PRO 510 920 2**	Culasse de cylindre de compresseur	35
A0011305219	**PRO 352 922 2**	Culasse de cylindre de compresseur	35
A0011305915	**PRO 510 920 2**	Culasse de cylindre de compresseur	35
A0011307915	**PRO 154 002 2**	Culasse de cylindre de compresseur	35
A0014200920	**340 904 004 2**	Plaquettes de frein	21
A0014201520	**340 904 003 2**	Plaquettes de frein	21
A0014209220	**340 904 004 2**	Plaquettes de frein	21
A0014210510	**340 901 050 2**	Plaquettes de frein	21
A0014210610	**340 901 050 2**	Plaquettes de frein	21
A0014211710	**340 901 060 2**	Plaquettes de frein	21
A0014212510	**340 901 050 2**	Plaquettes de frein	21
A0014212610	**340 901 050 2**	Plaquettes de frein	21
A0014312215	**PRO 122 008 0**	Dessiccateur	25
A0014312315	**PRO 122 006 0**	Dessiccateur	25
A0014316415	**PRO 100 100 0**	Unité de traitement d'air	27
A0014316515	**PRO 100 100 0**	Unité de traitement d'air	27
A0014316815	**PRO 100 100 0**	Unité de traitement d'air	27
A0014317815	**PRO 100 100 0**	Unité de traitement d'air	27
A0014317915	**PRO 100 100 0**	Unité de traitement d'air	27
A0014318115	**PRO 100 100 0**	Unité de traitement d'air	27
A0014318215	**PRO 100 100 0**	Unité de traitement d'air	27
A0014318305	**PRO 315 008 0**	Robinet de pédale de frein	43

Référence OE	Référence ProVia / produit		Page
A0014318305	**PRO 315 008 0**	Robinet de pédale de frein	43
A0015423118	**PRO 032 003 0**	Capteur de vitesse de roue	50
A0015423118	**PRO 032 003 0**	Capteur de vitesse de roue	50
A0015423318	**PRO 032 011 0**	Capteur de vitesse de roue	50
A0015423318	**PRO 032 011 0**	Capteur de vitesse de roue	50
A0015426818	**PRO 032 002 0**	Capteur de vitesse de roue	50
A0015426818	**PRO 032 002 0**	Capteur de vitesse de roue	50
A0015427818	**PRO 032 002 0**	Capteur de vitesse de roue	50
A0015427819	**PRO 032 002 0**	Capteur de vitesse de roue	50
A0015428718	**PRO 032 003 0**	Capteur de vitesse de roue	50
A0015428718	**PRO 032 003 0**	Capteur de vitesse de roue	50
A0015428818	**PRO 032 011 0**	Capteur de vitesse de roue	50
A0015428818	**PRO 032 011 0**	Capteur de vitesse de roue	50
A0015428918	**PRO 032 011 0**	Capteur de vitesse de roue	50
A0015428918	**PRO 032 011 0**	Capteur de vitesse de roue	50
A0015866342	**340 904 004 2**	Plaquettes de frein	21
A0019050400	**PRO 032 010 0**	Capteur de vitesse de roue	50
A0019050400	**PRO 032 010 0**	Capteur de vitesse de roue	50
A0024200820	**340 902 002 2**	Plaquettes de frein	21
A0024202010	**340 901 070 2**	Plaquettes de frein	21
A0024204920	**340 901 070 2**	Plaquettes de frein	21
A0024205520	**340 902 002 2**	Plaquettes de frein	21
A0024205720	**340 904 003 2**	Plaquettes de frein	21
A0024206220	**340 904 003 2**	Plaquettes de frein	21
A0024207820	**340 901 060 2**	Plaquettes de frein	21
A0024207920	**340 901 060 2**	Plaquettes de frein	21
A0024310415	**PRO 100 100 0**	Unité de traitement d'air	27
A0024310515	**PRO 100 100 0**	Unité de traitement d'air	27
A0024310615	**PRO 100 100 0**	Unité de traitement d'air	27
A0024310715	**PRO 100 100 0**	Unité de traitement d'air	27
A0024311206	**PRO 015 004 0**	Valve de limitation de pression	32
A0024311515	**PRO 100 100 0**	Unité de traitement d'air	27
A0024312406	**PRO 015 005 0**	Valve de limitation de pression	32
A0024313815	**PRO 100 100 0**	Unité de traitement d'air	27
A0025422518	**PRO 032 002 0**	Capteur de vitesse de roue	50
A0025422518	**PRO 032 002 0**	Capteur de vitesse de roue	50
A0025422618	**PRO 032 011 0**	Capteur de vitesse de roue	50
A0025422618	**PRO 032 011 0**	Capteur de vitesse de roue	50
A0025423118	**PRO 032 000 0**	Capteur de vitesse de roue	50
A0025423118	**PRO 032 000 0**	Capteur de vitesse de roue	50
A0025423818	**PRO 032 011 0**	Capteur de vitesse de roue	50
A0025423818	**PRO 032 011 0**	Capteur de vitesse de roue	50
A0025426718	**PRO 412 031 0**	Capteur de déplacement ECAS	59
A0034201120	**340 901 050 2**	Plaquettes de frein	21
A0034201220	**340 901 050 2**	Plaquettes de frein	21
A0034201324	**PRO 714 016 0**	Vase à diaphragme	8
A0034201520	**340 904 003 2**	Plaquettes de frein	21
A0034201620	**340 901 070 2**	Plaquettes de frein	21
A0034202020	**340 901 070 2**	Plaquettes de frein	21
A0034202220	**340 901 070 2**	Plaquettes de frein	21
A0034203520	**340 901 070 2**	Plaquettes de frein	21
A0034203620	**340 904 004 2**	Plaquettes de frein	21
A0034204420	**340 904 003 2**	Plaquettes de frein	21
A0034204620	**340 904 001 2**	Plaquettes de frein	21
A0034206620	**340 901 050 2**	Plaquettes de frein	21

Référence OE	Référence ProVia / produit		Page
A0034207220	**340 901 050 2**	Plaquettes de frein	21
A0034207320	**340 901 050 2**	Plaquettes de frein	21
A0034207420	**340 904 004 2**	Plaquettes de frein	21
A0034207720	**340 904 003 2**	Plaquettes de frein	21
A0034208420	**340 902 002 2**	Plaquettes de frein	21
A0034291344	**PRO 011 004 0**	Valve-relais	45
A0034310106	**PRO 643 001 0**	Valve de limitation de pression	32
A0034315406	**PRO 934 005 0**	Valve de protection à plusieurs circuits	30
A0034315706	**PRO 934 005 0**	Valve de protection à plusieurs circuits	30
A0034316106	**PRO 934 005 0**	Valve de protection à plusieurs circuits	30
A0034316806	**PRO 934 005 0**	Valve de protection à plusieurs circuits	30
A0034318906	**PRO 015 512 0**	Valve de limitation de pression	32
A0044202220	**340 901 070 2**	Plaquettes de frein	21
A0044204820	**340 904 003 2**	Plaquettes de frein	21
A0044206020	**340 901 070 2**	Plaquettes de frein	21
A0044206120	**340 901 050 2**	Plaquettes de frein	21
A0044207020	**340 901 073 2**	Plaquettes de frein	21
A0044293844	**PRO 011 006 0**	Valve-relais	45
A0044296244	**PRO 011 007 0**	Valve-relais	45
A0044296344	**PRO 011 003 0**	Valve-relais	45
A0044297644	**PRO 643 002 0**	Valve-relais	45
A0044299644	**PRO 010 318 0**	Valve de limitation de pression	32
A0044299644	**PRO 643 331 0**	Valve de limitation de pression	32
A0044314105	**PRO 315 263 0**	Robinet de pédale de frein	43
A0044314105	**PRO 315 263 0**	Robinet de pédale de frein	43
A0044314605	**PRO 315 264 0**	Robinet de pédale de frein	43
A0044314605	**PRO 315 264 0**	Robinet de pédale de frein	43
A0044315905	**PRO 315 264 0**	Robinet de pédale de frein	43
A0044315905	**PRO 315 264 0**	Robinet de pédale de frein	43
A0054202320	**340 901 060 2**	Plaquettes de frein	21
A0054290344	**PRO 010 332 0**	Valve de limitation de pression	32
A0054290444	**PRO 010 314 0**	Valve de limitation de pression	32
A0054291044	**PRO 643 004 0**	Valve-relais	45
A0054293244	**PRO 643 330 0**	Valve de limitation de pression	32
A0054297444	**PRO 643 335 0**	Valve de limitation de pression	32
A0054298544	**PRO 643 339 0**	Valve de limitation de pression	32
A0064205224	**PRO 714 710 0**	Vase à diaphragme	8
A0065427618	**PRO 032 010 0**	Capteur de vitesse de roue	50
A0065427618	**PRO 032 010 0**	Capteur de vitesse de roue	50
A0075427218	**PRO 032 007 0**	Capteur de vitesse de roue	50
A0114205818	**PRO 432 001 0**	Actionneur de frein à ressort	13
A0114205918	**PRO 432 001 0**	Actionneur de frein à ressort	13
A0114209118	**PRO 432 001 0**	Actionneur de frein à ressort	13
A0144200018	**PRO 432 001 0**	Actionneur de frein à ressort	13
A0144200118	**PRO 432 001 0**	Actionneur de frein à ressort	13
A0144200118	**PRO 432 001 0**	Actionneur de frein à ressort	13
A0154209318	**PRO 481 012 0**	Actionneur de frein à ressort	13
A0164204018	**PRO 420 001 0**	Actionneur de frein à ressort	13
A0194205618	**PRO 481 012 0**	Actionneur de frein à ressort	13
A0194205718	**PRO 481 012 0**	Actionneur de frein à ressort	13
A0194207718	**PRO 491 003 0**	Actionneur de frein à ressort	13
A0194207818	**PRO 491 003 0**	Actionneur de frein à ressort	13
A0194208118	**PRO 492 003 0**	Actionneur de frein à ressort	13
A0194208218	**PRO 492 003 0**	Actionneur de frein à ressort	13
A0194209118	**PRO 491 002 0**	Actionneur de frein à ressort	13
A0194209218	**PRO 491 002 0**	Actionneur de frein à ressort	13
A0194209918	**PRO 492 003 0**	Actionneur de frein à ressort	13
A0204200018	**PRO 492 003 0**	Actionneur de frein à ressort	13

Référence OE	Référence ProVia / produit		Page
A0204203318	**PRO 480 010 0**	Actionneur de frein à ressort	13
A0204203418	**PRO 480 010 0**	Actionneur de frein à ressort	13
A0204203518	**PRO 480 010 0**	Actionneur de frein à ressort	13
A0204203618	**PRO 480 010 0**	Actionneur de frein à ressort	13
A0234205318	**PRO 481 012 0**	Actionneur de frein à ressort	13
A0234205418	**PRO 481 012 0**	Actionneur de frein à ressort	13
A0234207018	**PRO 481 012 0**	Actionneur de frein à ressort	13
A0234207118	**PRO 481 012 0**	Actionneur de frein à ressort	13
A0244200918	**PRO 461 101 0**	Actionneur de frein à ressort	13
A0244201018	**PRO 461 101 0**	Actionneur de frein à ressort	13
A15-0101	**PRO 032 000 0**	Capteur de vitesse de roue	50
A6694200020	**340 904 003 2**	Plaquettes de frein	21
A6694200120	**340 904 003 2**	Plaquettes de frein	21
A6704202820	**340 904 003 2**	Plaquettes de frein	21
A6984203721	**PRO 714 015 0**	Vase à diaphragme	8
A6994200724	**PRO 714 015 0**	Vase à diaphragme	8
A6994203721	**PRO 714 015 0**	Vase à diaphragme	8
A9054200020	**340 904 003 2**	Plaquettes de frein	21

Meritor

20533205	**PRO 491 004 0**	Actionneur de frein à ressort	13
3276-X-1142	**PRO 499 001 0**	Actionneur de frein à ressort	13
3276-Y-1143	**PRO 499 001 0**	Actionneur de frein à ressort	13
68324558	**340 902 003 2**	Plaquettes de frein	21
68325346	**340 902 003 2**	Plaquettes de frein	21
68326015	**340 902 003 2**	Plaquettes de frein	21
MDP1314	**340 902 004 2**	Plaquettes de frein	21
MDP5038	**340 902 002 2**	Plaquettes de frein	21
MDP5065	**340 902 002 2**	Plaquettes de frein	21
MDP5076	**340 902 004 2**	Plaquettes de frein	21
S4231059000	**PRO 714 015 0**	Vase à diaphragme	8
S4231079000	**PRO 714 007 0**	Vase à diaphragme	8

Midwest

WAR955205	**PRO 122 019 0**	Dessiccateur	25

NATO

2530121913561	**PRO 714 016 0**	Vase à diaphragme	8
2530123112454	**PRO 714 000 0**	Vase à diaphragme	8
2530123127703	**PRO 714 015 0**	Vase à diaphragme	8
2530123138352	**PRO 714 007 0**	Vase à diaphragme	8
2530211913561	**PRO 714 016 0**	Vase à diaphragme	8
2530233112454	**PRO 714 000 0**	Vase à diaphragme	8
2530233127703	**PRO 714 015 0**	Vase à diaphragme	8
2530233138352	**PRO 714 007 0**	Vase à diaphragme	8
4810123666446	**PRO 412 001 0**	Électrovalve ECAS	53
6695123889365	**PRO 412 030 0**	Capteur de déplacement ECAS	59

NEOPLAN

11015181	**PRO 714 000 0**	Vase à diaphragme	8
11017339	**PRO 015 004 0**	Valve de limitation de pression	32
11017447	**PRO 410 003 0**	Dessiccateur	25
110243200	**PRO 015 004 0**	Valve de limitation de pression	32
1101016529	**PRO 412 001 0**	Électrovalve ECAS	53
502657308	**PRO 410 003 0**	Dessiccateur	25
7010016	**PRO 714 016 0**	Vase à diaphragme	8
7010020	**PRO 714 015 0**	Vase à diaphragme	8

Référence OE	Référence ProVia / produit		Page
7010024	**PRO 714 000 0**	Vase à diaphragme	8
7010030	**PRO 714 007 0**	Vase à diaphragme	8
7128000	**PRO 527 004 0**	Valve de desserrage de remorque	47
7133000	**PRO 527 005 0**	Valve de desserrage de remorque	47
80220100	**PRO 714 000 0**	Vase à diaphragme	8
82135100	**340 901 070 2**	Plaquettes de frein	21
81259026145	**PRO 412 002 0**	Électrovalve ECAS	53
81259026146	**PRO 412 001 0**	Électrovalve ECAS	53
81259026230	**PRO 412 007 0**	Électrovalve ECAS	53
81259026237	**PRO 412 003 0**	Électrovalve ECAS	53
81259026239	**PRO 412 001 0**	Électrovalve ECAS	53
81259370040	**PRO 412 033 0**	Capteur de déplacement ECAS	59
81271206117	**PRO 032 003 0**	Capteur de vitesse de roue	50
81307256084	**PRO 051 002 0**	Servo débrayage	40
81307256104	**PRO 051 003 0**	Servo débrayage	40
81307256115	**PRO 411 011 0**	Servo débrayage	40
81307256116	**PRO 051 001 0**	Servo débrayage	40
81521026098	**PRO 122 007 0**	Dessiccateur	25
81521166068	**PRO 643 000 0**	Valve-relais	45
81521516098	**PRO 122 001 0**	Valve de protection à quadruple circuit	31

Nissan

410609X425	**340 902 005 2**	Plaquettes de frein	21
41060G490A	**340 904 005 2**	Plaquettes de frein	21
41060MB225	**340 904 001 2**	Plaquettes de frein	21
41060MB625	**340 904 001 2**	Plaquettes de frein	21
47540D6400	**PRO 410 003 0**	Dessiccateur	25
479009X600	**PRO 032 010 0**	Capteur de vitesse de roue	50
5000295329	**340 904 005 2**	Plaquettes de frein	21
5000815574	**340 904 005 2**	Plaquettes de frein	21
69052941	**340 904 005 2**	Plaquettes de frein	21
7701203700	**340 904 005 2**	Plaquettes de frein	21

Nooteboom

0308065	**PRO 527 002 0**	Valve de desserrage de remorque	47
14338	**PRO 714 710 0**	Vase à diaphragme	8
16062	**PRO 412 002 0**	Électrovalve ECAS	53
1319581	**PRO 527 005 0**	Valve de desserrage de remorque	47
1664248	**PRO 461 101 0**	Actionneur de frein à ressort	13
1664252	**PRO 461 101 0**	Actionneur de frein à ressort	13
1745134	**PRO 648 002 0**	Valve-relais d'urgence	49
1815504	**PRO 714 710 0**	Vase à diaphragme	8
305049	**PRO 714 016 0**	Vase à diaphragme	8
305050	**PRO 714 015 0**	Vase à diaphragme	8
305051	**PRO 714 000 0**	Vase à diaphragme	8
305051	**PRO 714 000 0**	Vase à diaphragme	8
305052	**PRO 714 007 0**	Vase à diaphragme	8
305052	**PRO 714 007 0**	Vase à diaphragme	8
308033	**PRO 648 001 0**	Valve-relais d'urgence	49
308063	**PRO 527 004 0**	Valve de desserrage de remorque	47
308066	**PRO 527 001 0**	Valve de desserrage de remorque	47
309101	**PRO 006 003 0**	Valve de nivellement de châssis	36
3323119	**PRO 006 001 0**	Valve de nivellement de châssis	36
3478622	**PRO 412 030 0**	Capteur de déplacement ECAS	59
3478624	**PRO 412 002 0**	Électrovalve ECAS	53
5207	**PRO 714 016 0**	Vase à diaphragme	8
5209	**PRO 714 000 0**	Vase à diaphragme	8

Référence OE	Référence ProVia / produit		Page

ORTHAUS

407007	**PRO 714 000 0**	Vase à diaphragme	8
495039	**PRO 006 003 0**	Valve de nivellement de châssis	36
495040	**PRO 006 001 0**	Valve de nivellement de châssis	36
495058	**PRO 527 001 0**	Valve de desserrage de remorque	47
495060	**PRO 527 005 0**	Valve de desserrage de remorque	47
495068	**PRO 412 001 0**	Électrovalve ECAS	53
49501101000	**PRO 527 004 0**	Valve de desserrage de remorque	47

Otokar

12F00-08085-AA	**PRO 122 006 0**	Dessiccateur	25
13C2508396AA	**PRO 643 004 0**	Valve-relais	45
16N00-05728-BA	**PRO 032 000 0**	Capteur de vitesse de roue	50
A-IF0503	**PRO 527 005 0**	Valve de desserrage de remorque	47
A-IF0772	**PRO 527 004 0**	Valve de desserrage de remorque	47
A-IF0944	**PRO 527 006 0**	Valve de desserrage de remorque	47
A-IF2063	**PRO 412 030 0**	Capteur de déplacement ECAS	59
F005268	**PRO 006 001 0**	Valve de nivellement de châssis	36

PACCAR

08-02772	**PRO 417 004 0**	Valve de nivellement pour cabine	38
08-02772	**PRO 417 004 0**	Valve de nivellement pour cabine	38
1361393	**PRO 032 000 0**	Capteur de vitesse de roue	50
1365935	**PRO 412 030 0**	Capteur de déplacement ECAS	59
1400071	**PRO 032 010 0**	Capteur de vitesse de roue	50
1503133	**PRO 643 307 0**	Valve de limitation de pression	32
1504929	**PRO 032 001 0**	Capteur de vitesse de roue	50
1504951	**PRO 032 000 0**	Capteur de vitesse de roue	50
1504971	**PRO 315 180 0**	Robinet de pédale de frein	43
1505034	**PRO 122 005 0**	Dessiccateur	25
1505052	**PRO 032 010 0**	Capteur de vitesse de roue	50
1505094	**PRO 643 001 0**	Valve de limitation de pression	32
1505095	**PRO 015 005 0**	Valve de limitation de pression	32
1505096	**PRO 643 031 0**	Valve de limitation de pression	32
1505097	**PRO 015 072 0**	Valve de limitation de pression	32
1505215	**PRO 032 003 0**	Capteur de vitesse de roue	50
1505406	**PRO 122 003 0**	Valve de protection à quadruple circuit	31
1506003	**PRO 032 001 0**	Capteur de vitesse de roue	50
1506171	**PRO 648 002 0**	Valve-relais d'urgence	49
1506196	**PRO 643 500 0**	Valve de limitation de pression	32
1506464	**PRO 051 008 0**	Servo débrayage	40
1506467	**PRO 051 006 0**	Servo débrayage	40
1517895	**PRO 015 004 0**	Valve de limitation de pression	32
1518008	**PRO 032 003 0**	Capteur de vitesse de roue	50
1518009	**PRO 032 011 0**	Capteur de vitesse de roue	50
1518065	**PRO 315 264 0**	Robinet de pédale de frein	43
1518113	**PRO 010 301 0**	Valve de limitation de pression	32
1519312	**PRO 648 004 0**	Valve-relais d'urgence	49
1524015	**PRO 015 072 0**	Valve de limitation de pression	32
1524828	**PRO 032 004 0**	Capteur de vitesse de roue	50
1527600	**PRO 051 003 0**	Servo débrayage	40
1528811	**PRO 412 032 0**	Capteur de déplacement ECAS	59
1528899	**PRO 010 333 0**	Valve de limitation de pression	32
1528902	**PRO 015 072 0**	Valve de limitation de pression	32
1529040	**PRO 032 002 0**	Capteur de vitesse de roue	50
1529084	**PRO 491 004 0**	Actionneur de frein à ressort	13

Référence OE	Référence ProVia / produit		Page
1658313	**PRO 643 308 0**	Valve de limitation de pression	32
1703663	**PRO 011 008 0**	Valve-relais	45
1708305	**PRO 015 072 0**	Valve de limitation de pression	32
1778554	**PRO 032 000 0**	Capteur de vitesse de roue	50
1505143R	**PRO 051 008 0**	Servo débrayage	40
1506465R	**PRO 051 002 0**	Servo débrayage	40
834481	**PRO 714 016 0**	Vase à diaphragme	8
834482	**PRO 714 015 0**	Vase à diaphragme	8
834483	**PRO 714 000 0**	Vase à diaphragme	8
834484	**PRO 714 007 0**	Vase à diaphragme	8
906782	**PRO 015 512 0**	Valve de limitation de pression	32
CV114086	**PRO 714 000 0**	Vase à diaphragme	8

PETERBILT

S423-107-900-0	**PRO 714 007 0**	Vase à diaphragme	8

Ppt

20644100	**PRO 714 016 0**	Vase à diaphragme	8
20644160	**PRO 714 015 0**	Vase à diaphragme	8
20644210	**PRO 714 000 0**	Vase à diaphragme	8
20644270	**PRO 714 007 0**	Vase à diaphragme	8

Prevost

N8893599	**340 901 070 2**	Plaquettes de frein	21

Renault

20533213	**PRO 481 050 0**	Actionneur de frein à ressort	13
20573922	**PRO 481 050 0**	Actionneur de frein à ressort	13
20573923	**PRO 481 050 0**	Actionneur de frein à ressort	13
20701803	**PRO 704 932 2**	Culasse de cylindre de compresseur	35
20713921	**PRO 491 001 0**	Actionneur de frein à ressort	13
20713922	**PRO 491 001 0**	Actionneur de frein à ressort	13
20809444	**PRO 481 050 0**	Actionneur de frein à ressort	13
20809445	**PRO 481 050 0**	Actionneur de frein à ressort	13
21283616	**PRO 481 050 0**	Actionneur de frein à ressort	13
21283617	**PRO 481 050 0**	Actionneur de frein à ressort	13
21283618	**PRO 481 050 0**	Actionneur de frein à ressort	13
21296829	**PRO 032 016 0**	Capteur de vitesse de roue	50
21326197	**PRO 481 050 0**	Actionneur de frein à ressort	13
21326198	**PRO 481 050 0**	Actionneur de frein à ressort	13
21326201	**PRO 481 050 0**	Actionneur de frein à ressort	13
21326202	**PRO 481 050 0**	Actionneur de frein à ressort	13
21361881	**PRO 032 014 0**	Capteur de vitesse de roue	50
21361893	**PRO 032 015 0**	Capteur de vitesse de roue	50
21596228	**PRO 481 050 0**	Actionneur de frein à ressort	13
21596229	**PRO 481 050 0**	Actionneur de frein à ressort	13
21994025	**PRO 499 001 0**	Actionneur de frein à ressort	13
22080435	**PRO 491 001 0**	Actionneur de frein à ressort	13
22080447	**PRO 481 050 0**	Actionneur de frein à ressort	13
22080448	**PRO 481 050 0**	Actionneur de frein à ressort	13
24425719	**PRO 481 050 0**	Actionneur de frein à ressort	13
24425720	**PRO 481 050 0**	Actionneur de frein à ressort	13
38855200	**PRO 714 000 0**	Vase à diaphragme	8
38855200	**PRO 714 000 0**	Vase à diaphragme	8
4231069000	**PRO 714 000 0**	Vase à diaphragme	8
4729000540	**PRO 412 005 0**	Électrovalve ECAS	53
501006570	**PRO 051 004 0**	Servo débrayage	40
5000809565	**PRO 714 000 0**	Vase à diaphragme	8
5000815361	**PRO 714 007 0**	Vase à diaphragme	8
5001014704	**340 902 005 2**	Plaquettes de frein	21

Référence OE	Référence ProVia / produit		Page
5001020312	**340 902 003 2**	Plaquettes de frein	21
5001823000	**340 902 002 2**	Plaquettes de frein	21
5001825339	**340 902 005 2**	Plaquettes de frein	21
5001833104	**340 902 192 2**	Plaquettes de frein	21
5001842048	**340 904 005 2**	Plaquettes de frein	21
5001844747	**340 904 002 2**	Plaquettes de frein	21
5001844748	**340 904 001 2**	Plaquettes de frein	21
5001846034	**340 902 001 2**	Plaquettes de frein	21
5001850859	**340 904 002 2**	Plaquettes de frein	21
5001854342	**340 902 002 2**	Plaquettes de frein	21
5001855646	**340 902 003 2**	Plaquettes de frein	21
5001857615	**340 902 192 2**	Plaquettes de frein	21
5001864363	**340 902 221 2**	Plaquettes de frein	21
5001864364	**340 902 221 2**	Plaquettes de frein	21
5001864365	**340 902 220 2**	Plaquettes de frein	21
5001864380	**340 902 191 2**	Plaquettes de frein	21
5001865750	**340 902 001 2**	Plaquettes de frein	21
5001866951	**340 175 000 2**	Plaquettes de frein	21
5001873218	**340 902 005 2**	Plaquettes de frein	21
5010136105	**PRO 007 023 0**	Valve de nivellement pour cabine	38
5010143096	**PRO 412 001 0**	Électrovalve ECAS	53
5010143097	**PRO 412 005 0**	Électrovalve ECAS	53
5010143097	**PRO 412 007 0**	Électrovalve ECAS	53
5010216959	**PRO 499 001 0**	Actionneur de frein à ressort	13
5010251265	**PRO 499 001 0**	Actionneur de frein à ressort	13
5010260136	**PRO 007 007 0**	Valve de nivellement pour cabine	38
5010260186	**PRO 492 006 0**	Actionneur de frein à ressort	13
5010260187	**PRO 492 006 0**	Actionneur de frein à ressort	13
5010260188	**PRO 492 006 0**	Actionneur de frein à ressort	13
5010260213	**PRO 006 003 0**	Valve de nivellement de châssis	36
5010260348	**PRO 492 006 0**	Actionneur de frein à ressort	13
5010260349	**PRO 492 006 0**	Actionneur de frein à ressort	13
5010260960	**PRO 499 001 0**	Actionneur de frein à ressort	13
5010422332	**PRO 032 001 0**	Capteur de vitesse de roue	50
5010422334	**PRO 032 003 0**	Capteur de vitesse de roue	50
5010422344	**PRO 412 030 0**	Capteur de déplacement ECAS	59
5010422345	**PRO 412 001 0**	Électrovalve ECAS	53
5010457151	**PRO 412 005 0**	Électrovalve ECAS	53
5010457434	**PRO 412 002 0**	Électrovalve ECAS	53
5010604322	**PRO 032 000 0**	Capteur de vitesse de roue	50
5010848607	**340 175 000 2**	Plaquettes de frein	21
5021170047	**PRO 714 016 0**	Vase à diaphragme	8
5021170049	**PRO 714 015 0**	Vase à diaphragme	8
5021170051	**PRO 714 000 0**	Vase à diaphragme	8
5021170052	**PRO 714 007 0**	Vase à diaphragme	8
5021170121	**PRO 032 000 0**	Capteur de vitesse de roue	50
5021170122	**PRO 032 000 0**	Capteur de vitesse de roue	50
5021170123	**PRO 032 001 0**	Capteur de vitesse de roue	50
5021170124	**PRO 032 009 0**	Capteur de vitesse de roue	50
5021170189	**PRO 007 001 0**	Valve de nivellement pour cabine	38
5021170191	**PRO 007 010 0**	Valve de nivellement pour cabine	38
5021170206	**PRO 015 005 0**	Valve de limitation de pression	32
5021170423	**PRO 527 001 0**	Valve de desserrage de remorque	47
5021170437	**PRO 051 008 0**	Servo débrayage	40
5021170905	**PRO 934 005 0**	Valve de protection à plusieurs circuits	30

Référence OE	Référence ProVia / produit		Page
5021171136	**PRO 100 100 0**	Unité de traitement d'air	27
5021175244	**PRO 100 100 0**	Unité de traitement d'air	27
5021208761	**PRO 648 001 0**	Valve-relais d'urgence	49
5021208823	**PRO 648 002 0**	Valve-relais d'urgence	49
5010588270	**PRO 011 000 0**	Valve-relais	45
5021170458	**PRO 643 000 0**	Valve-relais	45
68321585	**340 902 192 2**	Plaquettes de frein	21
7420522028	**PRO 481 050 0**	Actionneur de frein à ressort	13
7420522029	**PRO 481 050 0**	Actionneur de frein à ressort	13
7420533196	**PRO 491 001 0**	Actionneur de frein à ressort	13
7420533199	**PRO 491 001 0**	Actionneur de frein à ressort	13
7420533213	**PRO 481 050 0**	Actionneur de frein à ressort	13
7420560415	**340 902 191 2**	Plaquettes de frein	21
7420573922	**PRO 481 050 0**	Actionneur de frein à ressort	13
7420573923	**PRO 481 050 0**	Actionneur de frein à ressort	13
7420713921	**PRO 491 001 0**	Actionneur de frein à ressort	13
7420713922	**PRO 491 001 0**	Actionneur de frein à ressort	13
7420721845	**PRO 481 050 0**	Actionneur de frein à ressort	13
7420746460	**PRO 007 023 0**	Valve de nivellement pour cabine	38
7420746465	**PRO 007 007 0**	Valve de nivellement pour cabine	38
7420809445	**PRO 481 050 0**	Actionneur de frein à ressort	13
7420813850	**PRO 645 004 0**	Robinet de frein à main	44
7420815460	**PRO 491 001 0**	Actionneur de frein à ressort	13
7420974639	**PRO 491 001 0**	Actionneur de frein à ressort	13
7420974642	**PRO 491 001 0**	Actionneur de frein à ressort	13
7421283616	**PRO 481 050 0**	Actionneur de frein à ressort	13
7421283617	**PRO 481 050 0**	Actionneur de frein à ressort	13
7421283618	**PRO 481 050 0**	Actionneur de frein à ressort	13
7421296829	**PRO 032 016 0**	Capteur de vitesse de roue	50
7421326201	**PRO 481 050 0**	Actionneur de frein à ressort	13
7421326202	**PRO 481 050 0**	Actionneur de frein à ressort	13
7421339179	**PRO 015 072 0**	Valve de limitation de pression	32
7421380908	**PRO 491 001 0**	Actionneur de frein à ressort	13
7421399915	**340 902 220 2**	Plaquettes de frein	21
7421399929	**340 902 221 2**	Plaquettes de frein	21
7421401943	**PRO 481 050 0**	Actionneur de frein à ressort	13
7421401944	**PRO 481 050 0**	Actionneur de frein à ressort	13
7421496557	**340 902 191 2**	Plaquettes de frein	21
7421596228	**PRO 481 050 0**	Actionneur de frein à ressort	13
7421596229	**PRO 481 050 0**	Actionneur de frein à ressort	13
7421994025	**PRO 499 001 0**	Actionneur de frein à ressort	13
7422080435	**PRO 491 001 0**	Actionneur de frein à ressort	13
7422080447	**PRO 481 050 0**	Actionneur de frein à ressort	13
7422080448	**PRO 481 050 0**	Actionneur de frein à ressort	13
7424425719	**PRO 481 050 0**	Actionneur de frein à ressort	13
7424425720	**PRO 481 050 0**	Actionneur de frein à ressort	13

Ritec

49800024700	**PRO 714 016 0**	Vase à diaphragme	8
49800024800	**PRO 714 015 0**	Vase à diaphragme	8
49800024900	**PRO 714 000 0**	Vase à diaphragme	8
49800025000	**PRO 714 007 0**	Vase à diaphragme	8

Rockwell

15227419T	**340 902 003 2**	Plaquettes de frein	21
68324558NZP	**340 902 003 2**	Plaquettes de frein	21

Rosenbauer

542529	**PRO 480 010 0**	Actionneur de frein à ressort	13
542530	**PRO 480 010 0**	Actionneur de frein à ressort	13

S&S

S-13728	**PRO 122 019 0**	Dessiccateur	25

SAE-SMB

9291063	**340 903 220 2**	Plaquettes de frein	21
M100669	**340 901 070 2**	Plaquettes de frein	21
M91002704	**340 903 220 2**	Plaquettes de frein	21
M91004501	**340 901 070 2**	Plaquettes de frein	21

SAF

04425010400	**PRO 006 003 0**	Valve de nivellement de châssis	36
3057007700	**340 901 070 2**	Plaquettes de frein	21
3057007701	**340 901 070 2**	Plaquettes de frein	21
3057007800	**340 901 060 2**	Plaquettes de frein	21
3057007801	**340 901 060 2**	Plaquettes de frein	21
3057007900	**340 901 070 2**	Plaquettes de frein	21
3057008000	**340 195 000 2**	Plaquettes de frein	21
3057008001	**340 195 000 2**	Plaquettes de frein	21
3057008400	**340 225 000 2**	Plaquettes de frein	21
3057008401	**340 225 000 2**	Plaquettes de frein	21
3057008500	**340 901 073 2**	Plaquettes de frein	21
3057008501	**340 901 073 2**	Plaquettes de frein	21
3057317900	**340 903 220 2**	Plaquettes de frein	21
4425013400	**PRO 006 001 0**	Valve de nivellement de châssis	36
4454103900	**PRO 714 007 0**	Vase à diaphragme	8
4454106560	**PRO 714 710 0**	Vase à diaphragme	8
4454108160	**PRO 714 710 0**	Vase à diaphragme	8
4454112600	**PRO 714 015 0**	Vase à diaphragme	8
4454112900	**PRO 714 000 0**	Vase à diaphragme	8
4 454 1072 30	**PRO 712 712 0**	Actionneur de frein à ressort à double diaphragme	17
4 454 1076 30	**PRO 712 712 0**	Actionneur de frein à ressort à double diaphragme	17
4 454 1078 30	**PRO 712 713 0**	Actionneur de frein à ressort à double diaphragme	17
4 454 1079 30	**PRO 712 713 0**	Actionneur de frein à ressort à double diaphragme	17
5317002300	**340 901 070 2**	Plaquettes de frein	21
5317002400	**340 901 060 2**	Plaquettes de frein	21

SAMRO

401041	**PRO 714 000 0**	Vase à diaphragme	8
4000009	**PRO 527 001 0**	Valve de desserrage de remorque	47
4000022	**PRO 714 000 0**	Vase à diaphragme	8
4000023	**PRO 714 007 0**	Vase à diaphragme	8
4000227	**PRO 527 004 0**	Valve de desserrage de remorque	47
4000721	**PRO 006 001 0**	Valve de nivellement de châssis	36
4000932	**PRO 006 003 0**	Valve de nivellement de châssis	36
4001059	**PRO 527 006 0**	Valve de desserrage de remorque	47
4001199	**PRO 527 005 0**	Valve de desserrage de remorque	47
4001483	**PRO 006 002 0**	Valve de nivellement de châssis	36

Sanwa Seiki

1571020002	**PRO 934 005 0**	Valve de protection à plusieurs circuits	30

SAUER-WERKZEUG

4454103900	**PRO 714 007 0**	Vase à diaphragme	8

Référence OE	Référence ProVia / produit		Page

SCANIA

1010153	**PRO 714 016 0**	Vase à diaphragme	8
1010154	**PRO 714 000 0**	Vase à diaphragme	8
1010155	**PRO 714 007 0**	Vase à diaphragme	8
1313803	**PRO 430 001 0**	Actionneur de frein à ressort	13
1313813	**PRO 430 001 0**	Actionneur de frein à ressort	13
1313819	**PRO 431 001 0**	Actionneur de frein à ressort	13
1313821	**PRO 431 001 0**	Actionneur de frein à ressort	13
1313822	**PRO 431 001 0**	Actionneur de frein à ressort	13
1313823	**PRO 432 001 0**	Actionneur de frein à ressort	13
1313829	**PRO 430 001 0**	Actionneur de frein à ressort	13
1313830	**PRO 430 001 0**	Actionneur de frein à ressort	13
1313871	**PRO 011 004 0**	Valve-relais	45
1322986	**PRO 011 004 0**	Valve-relais	45
1367493	**PRO 432 001 0**	Actionneur de frein à ressort	13
1372909	**PRO 431 001 0**	Actionneur de frein à ressort	13
1372910	**PRO 431 001 0**	Actionneur de frein à ressort	13
1372911	**PRO 431 001 0**	Actionneur de frein à ressort	13
1381883	**PRO 122 003 0**	Valve de protection à quadruple circuit	31
1383956	**PRO 412 001 0**	Électrovalve ECAS	53
1390428	**340 901 070 2**	Plaquettes de frein	21
1412859	**PRO 431 001 0**	Actionneur de frein à ressort	13
1412860	**PRO 431 001 0**	Actionneur de frein à ressort	13
1421186	**PRO 411 300 0**	Servo débrayage	40
1431049	**PRO 122 003 0**	Valve de protection à quadruple circuit	31
1446036	**PRO 430 001 0**	Actionneur de frein à ressort	13
1446037	**PRO 430 001 0**	Actionneur de frein à ressort	13
1446038	**PRO 430 001 0**	Actionneur de frein à ressort	13
1446039	**PRO 430 001 0**	Actionneur de frein à ressort	13
1446040	**PRO 430 001 0**	Actionneur de frein à ressort	13
1446042	**PRO 431 001 0**	Actionneur de frein à ressort	13
1446043	**PRO 431 001 0**	Actionneur de frein à ressort	13
1446048	**PRO 431 001 0**	Actionneur de frein à ressort	13
1446049	**PRO 431 001 0**	Actionneur de frein à ressort	13
1446050	**PRO 431 001 0**	Actionneur de frein à ressort	13
1446052	**PRO 421 004 0**	Actionneur de frein à ressort	13
1446056	**PRO 432 001 0**	Actionneur de frein à ressort	13
1446059	**PRO 492 005 0**	Actionneur de frein à ressort	13
1448082	**PRO 412 031 0**	Capteur de déplacement ECAS	59
1454590	**PRO 411 300 0**	Servo débrayage	40
1495828	**PRO 412 030 0**	Capteur de déplacement ECAS	59
1505333	**PRO 430 001 0**	Actionneur de frein à ressort	13
1505334	**PRO 431 001 0**	Actionneur de frein à ressort	13
1505335	**PRO 431 001 0**	Actionneur de frein à ressort	13
1505336	**PRO 431 001 0**	Actionneur de frein à ressort	13
1505338	**PRO 432 001 0**	Actionneur de frein à ressort	13
1513717	**PRO 411 300 0**	Servo débrayage	40
1521979	**340 901 070 2**	Plaquettes de frein	21
1523399	**PRO 411 031 0**	Servo débrayage	40
1527633	**340 901 070 2**	Plaquettes de frein	21
1734529	**340 901 070 2**	Plaquettes de frein	21
1734796	**PRO 431 001 0**	Actionneur de frein à ressort	13
1734797	**PRO 492 005 0**	Actionneur de frein à ressort	13
1738479	**PRO 714 015 0**	Vase à diaphragme	8
1738480	**PRO 714 000 0**	Vase à diaphragme	8
1738481	**PRO 714 007 0**	Vase à diaphragme	8
1740206	**PRO 430 001 0**	Actionneur de frein à ressort	13
1784480	**PRO 411 031 0**	Servo débrayage	40

Référence OE	Référence ProVia / produit		Page
1882111	**PRO 645 010 0**	Robinet de frein à main	44
1892051	**PRO 032 005 0**	Capteur de vitesse de roue	50
1892053	**PRO 032 006 0**	Capteur de vitesse de roue	50
1892057	**PRO 032 012 0**	Capteur de vitesse de roue	50
1892058	**PRO 032 013 0**	Capteur de vitesse de roue	50
1903631	**PRO 431 001 0**	Actionneur de frein à ressort	13
1912301	**PRO 714 016 0**	Vase à diaphragme	8
1912351	**PRO 648 002 0**	Valve-relais d'urgence	49
1927825	**PRO 411 031 0**	Servo débrayage	40
1932621	**PRO 714 710 0**	Vase à diaphragme	8
1932680	**PRO 410 003 0**	Dessiccateur	25
1934568	**PRO 032 000 0**	Capteur de vitesse de roue	50
1934569	**PRO 032 001 0**	Capteur de vitesse de roue	50
1934570	**PRO 032 000 0**	Capteur de vitesse de roue	50
1934584	**PRO 412 030 0**	Capteur de déplacement ECAS	59
1934585	**PRO 412 031 0**	Capteur de déplacement ECAS	59
1934586	**PRO 412 032 0**	Capteur de déplacement ECAS	59
1934915	**PRO 032 120 0**	Distributeur rotatif	39
1934938	**PRO 007 001 0**	Valve de nivellement pour cabine	38
1934939	**PRO 007 010 0**	Valve de nivellement pour cabine	38
1934983	**PRO 412 001 0**	Électrovalve ECAS	53
1934984	**PRO 412 002 0**	Électrovalve ECAS	53
1934990	**PRO 412 001 0**	Électrovalve ECAS	53
1934991	**PRO 412 002 0**	Électrovalve ECAS	53
1934994	**PRO 412 001 0**	Électrovalve ECAS	53
1935018	**PRO 010 301 0**	Valve de limitation de pression	32
1935021	**PRO 643 001 0**	Valve de limitation de pression	32
1935023	**PRO 015 004 0**	Valve de limitation de pression	32
1935024	**PRO 015 005 0**	Valve de limitation de pression	32
1935025	**PRO 643 037 0**	Valve de limitation de pression	32
1935026	**PRO 015 072 0**	Valve de limitation de pression	32
1935401	**PRO 421 002 0**	Actionneur de frein à ressort	13
1935403	**PRO 492 006 0**	Actionneur de frein à ressort	13
1935409	**PRO 430 001 0**	Actionneur de frein à ressort	13
1935410	**PRO 430 001 0**	Actionneur de frein à ressort	13
1935411	**PRO 431 001 0**	Actionneur de frein à ressort	13
1935413	**PRO 491 001 0**	Actionneur de frein à ressort	13
1935448	**PRO 492 006 0**	Actionneur de frein à ressort	13
1935452	**PRO 461 101 0**	Actionneur de frein à ressort	13
1935462	**PRO 481 050 0**	Actionneur de frein à ressort	13
1935471	**PRO 421 002 0**	Actionneur de frein à ressort	13
1935483	**PRO 100 100 0**	Unité de traitement d'air	27
1935509	**PRO 934 005 0**	Valve de protection à plusieurs circuits	30
1935510	**PRO 934 005 0**	Valve de protection à plusieurs circuits	30
1935516	**PRO 122 003 0**	Valve de protection à quadruple circuit	31
1935564	**PRO 645 008 0**	Robinet de frein à main	44
1935570	**PRO 645 003 0**	Robinet de frein à main	44
1935576	**PRO 645 002 0**	Robinet de frein à main	44
1935599	**PRO 051 002 0**	Servo débrayage	40
1935601	**PRO 051 004 0**	Servo débrayage	40
1935602	**PRO 051 006 0**	Servo débrayage	40
1935608	**PRO 051 008 0**	Servo débrayage	40
1935609	**PRO 051 003 0**	Servo débrayage	40
1935645	**PRO 643 000 0**	Valve-relais	45
1935646	**PRO 011 003 0**	Valve-relais	45
1935660	**PRO 011 002 0**	Valve-relais	45

Référence OE	Référence ProVia / produit		Page
1935666	**PRO 011 001 0**	Valve-relais	45
1935668	**PRO 011 000 0**	Valve-relais	45
1411244	**PRO 011 005 0**	Valve-relais	45
2079867	**PRO 461 101 0**	Actionneur de frein à ressort	13
2089719	**PRO 421 002 0**	Actionneur de frein à ressort	13
2089913	**PRO 032 220 0**	Distributeur rotatif	39
2090021	**PRO 032 000 0**	Capteur de vitesse de roue	50
2090022	**PRO 032 003 0**	Capteur de vitesse de roue	50
2090023	**PRO 032 001 0**	Capteur de vitesse de roue	50
2090024	**PRO 032 010 0**	Capteur de vitesse de roue	50
2090079	**PRO 648 003 0**	Valve-relais d'urgence	49
2090081	**PRO 648 004 0**	Valve-relais d'urgence	49
2090235	**PRO 011 004 0**	Valve-relais	45
2090236	**PRO 011 006 0**	Valve-relais	45
2090237	**PRO 011 004 0**	Valve-relais	45
2090238	**PRO 011 007 0**	Valve-relais	45
2090239	**PRO 011 007 0**	Valve-relais	45
2090240	**PRO 643 003 0**	Valve-relais	45
2090272	**PRO 010 302 0**	Valve de limitation de pression	32
2090276	**PRO 643 307 0**	Valve de limitation de pression	32
2099046	**PRO 412 030 0**	Capteur de déplacement ECAS	59
2131071	**PRO 011 005 0**	Valve-relais	45
2131116	**PRO 480 010 0**	Actionneur de frein à ressort	13
2149659	**PRO 032 000 0**	Capteur de vitesse de roue	50
2205623	**PRO 643 083 0**	Valve de limitation de pression	32
2385751	**PRO 432 001 0**	Actionneur de frein à ressort	13
2555088	**PRO 411 031 0**	Servo débrayage	40
570823	**PRO 430 001 0**	Actionneur de frein à ressort	13
570830	**PRO 430 001 0**	Actionneur de frein à ressort	13
570834	**PRO 431 001 0**	Actionneur de frein à ressort	13
570835	**PRO 431 001 0**	Actionneur de frein à ressort	13
570844	**PRO 431 001 0**	Actionneur de frein à ressort	13
570845	**PRO 431 001 0**	Actionneur de frein à ressort	13
571145	**PRO 430 001 0**	Actionneur de frein à ressort	13
571775	**PRO 430 001 0**	Actionneur de frein à ressort	13
571776	**PRO 430 001 0**	Actionneur de frein à ressort	13
571777	**PRO 430 001 0**	Actionneur de frein à ressort	13
571778	**PRO 431 001 0**	Actionneur de frein à ressort	13
571784	**PRO 431 001 0**	Actionneur de frein à ressort	13
571788	**PRO 432 001 0**	Actionneur de frein à ressort	13
725857	**340 903 220 2**	Plaquettes de frein	21
8500253	**PRO 461 101 0**	Actionneur de frein à ressort	13
SP1037105	**PRO 124 000 2**	Cartouche	29

Schmitz Cargobull

050304	**PRO 527 001 0**	Valve de desserrage de remorque	47
050637	**PRO 006 001 0**	Valve de nivellement de châssis	36
052190	**PRO 527 005 0**	Valve de desserrage de remorque	47
052540	**PRO 412 002 0**	Électrovalve ECAS	53
053010	**PRO 527 004 0**	Valve de desserrage de remorque	47
055634	**PRO 006 003 0**	Valve de nivellement de châssis	36
101449	**340 225 000 2**	Plaquettes de frein	21
114017	**PRO 527 006 0**	Valve de desserrage de remorque	47
122760	**PRO 712 712 0**	Actionneur de frein à ressort à double diaphragme	17
1020753	**PRO 714 015 0**	Vase à diaphragme	8
1020765	**PRO 421 002 0**	Actionneur de frein à ressort	13
1020766	**PRO 421 002 0**	Actionneur de frein à ressort	13
1023612	**PRO 412 001 0**	Électrovalve ECAS	53

Référence OE	Référence ProVia / produit		Page
1042995	**PRO 648 002 0**	Valve-relais d'urgence	49
1055349	**PRO 412 030 0**	Capteur de déplacement ECAS	59
1060742	**PRO 527 005 0**	Valve de desserrage de remorque	47
1060752	**PRO 648 004 0**	Valve-relais d'urgence	49
1066451	**PRO 412 002 0**	Électrovalve ECAS	53
1103985	**PRO 006 001 0**	Valve de nivellement de châssis	36
1118421	**PRO 006 004 0**	Valve de nivellement de châssis	36
1182462	**340 901 070 2**	Plaquettes de frein	21
1195232	**340 225 000 2**	Plaquettes de frein	21
1232785	**PRO 714 007 0**	Vase à diaphragme	8
1BREMSE0091	**PRO 714 007 0**	Vase à diaphragme	8
4231049000	**PRO 714 016 0**	Vase à diaphragme	8
4231059000	**PRO 714 015 0**	Vase à diaphragme	8
4231069000	**PRO 714 000 0**	Vase à diaphragme	8
4231079000	**PRO 714 007 0**	Vase à diaphragme	8
50309	**PRO 527 002 0**	Valve de desserrage de remorque	47
51007	**PRO 714 016 0**	Vase à diaphragme	8
51007	**PRO 714 016 0**	Vase à diaphragme	8
51009	**PRO 714 015 0**	Vase à diaphragme	8
51012	**PRO 714 000 0**	Vase à diaphragme	8
51012	**PRO 714 000 0**	Vase à diaphragme	8
51017	**PRO 714 007 0**	Vase à diaphragme	8
51017	**PRO 714 007 0**	Vase à diaphragme	8
52504	**PRO 648 001 0**	Valve-relais d'urgence	49
53355	**PRO 648 003 0**	Valve-relais d'urgence	49
8283884000	**PRO 648 003 0**	Valve-relais d'urgence	49
82830500000	**PRO 714 007 0**	Vase à diaphragme	8
INS033-0018	**PRO 412 002 0**	Électrovalve ECAS	53

Schwarzmüller

21884	**PRO 006 003 0**	Valve de nivellement de châssis	36
23740	**PRO 527 002 0**	Valve de desserrage de remorque	47
27475	**PRO 006 001 0**	Valve de nivellement de châssis	36
3551	**PRO 714 015 0**	Vase à diaphragme	8
3552	**PRO 714 000 0**	Vase à diaphragme	8
3553	**PRO 714 007 0**	Vase à diaphragme	8
32939	**PRO 648 003 0**	Valve-relais d'urgence	49
36006	**PRO 527 005 0**	Valve de desserrage de remorque	47
36833	**PRO 412 001 0**	Électrovalve ECAS	53
38091	**PRO 412 002 0**	Électrovalve ECAS	53
4629	**PRO 527 001 0**	Valve de desserrage de remorque	47
54789	**PRO 648 002 0**	Valve-relais d'urgence	49
7241	**PRO 648 001 0**	Valve-relais d'urgence	49
86425	**PRO 006 004 0**	Valve de nivellement de châssis	36
86461	**PRO 412 030 0**	Capteur de déplacement ECAS	59
9141	**PRO 527 004 0**	Valve de desserrage de remorque	47
93651	**PRO 412 002 0**	Électrovalve ECAS	53

SEDDON ATKINSON

3345107R1	**PRO 714 015 0**	Vase à diaphragme	8
3345108R1	**PRO 714 000 0**	Vase à diaphragme	8

Setra

8285388435	**340 902 002 2**	Plaquettes de frein	21
8285438000	**PRO 011 004 0**	Valve-relais	45

Référence OE	Référence ProVia / produit		Page

Shaanxi

6180J-3629112	**PRO 412 006 0**	Électrovalve ECAS	53

Solaris

1021400501	**PRO 032 010 0**	Capteur de vitesse de roue	50
1021402002	**PRO 412 001 0**	Électrovalve ECAS	53
1102408340	**PRO 645 002 0**	Robinet de frein à main	44
1102734000	**PRO 410 003 0**	Dessiccateur	25
1102905340	**PRO 032 000 0**	Capteur de vitesse de roue	50
720387939	**PRO 032 003 0**	Capteur de vitesse de roue	50
920100080	**PRO 032 011 0**	Capteur de vitesse de roue	50

SORL

RL3511ES	**PRO 122 019 0**	Dessiccateur	25

SQ

DZ9112230166	**PRO 411 022 0**	Servo débrayage	40
DZ9112230178	**PRO 411 024 0**	Servo débrayage	40
DZ9112230181	**PRO 411 020 0**	Servo débrayage	40

STEYR

99000360485	**PRO 714 015 0**	Vase à diaphragme	8

SXQC

81436106129	**PRO 007 001 0**	Valve de nivellement pour cabine	38

Tata Daewoo

3879500610	**PRO 032 003 0**	Capteur de vitesse de roue	50
Z442145010087	**PRO 315 008 0**	Robinet de pédale de frein	43

Tatra

4750103010	**PRO 010 301 0**	Valve de limitation de pression	32
4750103250	**PRO 643 325 0**	Valve de limitation de pression	32

Tectran

AT955205	**PRO 122 019 0**	Dessiccateur	25

Terberg Benshop

33185	**PRO 481 050 0**	Actionneur de frein à ressort	13
V1573854	**PRO 421 002 0**	Actionneur de frein à ressort	13
V21596226	**PRO 481 050 0**	Actionneur de frein à ressort	13
V21596227	**PRO 481 050 0**	Actionneur de frein à ressort	13

Terex-Demag

19920112	**PRO 461 101 0**	Actionneur de frein à ressort	13
32413640	**PRO 527 004 0**	Valve de desserrage de remorque	47
96924700	**PRO 714 007 0**	Vase à diaphragme	8
96926300	**PRO 714 000 0**	Vase à diaphragme	8

Tirsan

21145210032	**PRO 412 002 0**	Électrovalve ECAS	53
21150110028	**PRO 412 002 0**	Électrovalve ECAS	53
21150110046	**PRO 648 002 0**	Valve-relais d'urgence	49
21151103133	**PRO 032 120 0**	Distributeur rotatif	39
21151103150	**PRO 006 003 0**	Valve de nivellement de châssis	36
21151103152	**PRO 412 030 0**	Capteur de déplacement ECAS	59
21151103260	**PRO 527 005 0**	Valve de desserrage de remorque	47
21151105025	**PRO 714 000 0**	Vase à diaphragme	8
21151105030	**PRO 714 007 0**	Vase à diaphragme	8

Référence OE	Référence ProVia / produit		Page

TOHO CAR

T42-106	**PRO 714 007 0**	Vase à diaphragme	8

UD Trucks

44320NA03A	**PRO 492 002 0**	Actionneur de frein à ressort	13
44320NA03B	**PRO 492 002 0**	Actionneur de frein à ressort	13
53810D9400	**PRO 006 003 0**	Valve de nivellement de châssis	36

Van Hool

10505355	**PRO 006 003 0**	Valve de nivellement de châssis	36
10536639	**PRO 648 001 0**	Valve-relais d'urgence	49
10709118	**PRO 051 006 0**	Servo débrayage	40
10730817	**PRO 051 004 0**	Servo débrayage	40
10740689	**PRO 122 003 0**	Valve de protection à quadruple circuit	31
10868345	**PRO 648 002 0**	Valve-relais d'urgence	49
637207570	**PRO 714 016 0**	Vase à diaphragme	8
637209540	**PRO 527 001 0**	Valve de desserrage de remorque	47
637211400	**PRO 643 500 0**	Valve de limitation de pression	32
637213050	**PRO 006 001 0**	Valve de nivellement de châssis	36

VDL Bus

262643	**PRO 412 030 0**	Capteur de déplacement ECAS	59
2026243	**PRO 412 030 0**	Capteur de déplacement ECAS	59
20223066	**PRO 714 000 0**	Vase à diaphragme	8
28210202900	**PRO 122 003 0**	Valve de protection à quadruple circuit	31
28220102600	**PRO 412 001 0**	Électrovalve ECAS	53
30011287	**PRO 643 003 0**	Valve-relais	45
41150130	**PRO 412 006 0**	Électrovalve ECAS	53
41343254	**PRO 412 001 0**	Électrovalve ECAS	53
759000174	**PRO 412 006 0**	Électrovalve ECAS	53
759000177	**PRO 412 001 0**	Électrovalve ECAS	53
759000181	**PRO 412 030 0**	Capteur de déplacement ECAS	59
9116823	**PRO 412 002 0**	Électrovalve ECAS	53

VIE

V955205	**PRO 122 019 0**	Dessiccateur	25

Volvo

1183403	**PRO 410 003 0**	Dessiccateur	25
1431049	**PRO 122 003 0**	Valve de protection à quadruple circuit	31
11117866	**PRO 011 004 0**	Valve-relais	45
20367533	**PRO 645 000 0**	Robinet de frein à main	44
20367534	**PRO 645 001 0**	Robinet de frein à main	44
20382309	**PRO 122 004 0**	Valve de protection à quadruple circuit	31
20382310	**PRO 122 002 0**	Valve de protection à quadruple circuit	31
20382312	**PRO 015 072 0**	Valve de limitation de pression	32
20386381	**PRO 461 101 0**	Actionneur de frein à ressort	13
20386416	**PRO 461 101 0**	Actionneur de frein à ressort	13
20401590	**PRO 461 101 0**	Actionneur de frein à ressort	13
20401591	**PRO 461 101 0**	Actionneur de frein à ressort	13
20409105	**PRO 461 101 0**	Actionneur de frein à ressort	13
20452151	**PRO 122 004 0**	Valve de protection à quadruple circuit	31
20452152	**PRO 122 002 0**	Valve de protection à quadruple circuit	31
20466070	**PRO 461 101 0**	Actionneur de frein à ressort	13
20466071	**PRO 461 101 0**	Actionneur de frein à ressort	13
20466072	**PRO 461 101 0**	Actionneur de frein à ressort	13

Référence OE	Référence ProVia / produit		Page
20466073	**PRO 461 1010**	Actionneur de frein à ressort	13
20466209	**PRO 432 0010**	Actionneur de frein à ressort	13
20509865	**PRO 032 015 0**	Capteur de vitesse de roue	50
20509869	**PRO 032 014 0**	Capteur de vitesse de roue	50
20522028	**PRO 481 050 0**	Actionneur de frein à ressort	13
20522029	**PRO 481 050 0**	Actionneur de frein à ressort	13
20522030	**PRO 481 050 0**	Actionneur de frein à ressort	13
20522031	**PRO 481 050 0**	Actionneur de frein à ressort	13
20526568	**340 902 221 2**	Plaquettes de frein	21
20531967	**PRO 007 003 0**	Valve de nivellement pour cabine	38
20533195	**PRO 491 001 0**	Actionneur de frein à ressort	13
20533196	**PRO 491 001 0**	Actionneur de frein à ressort	13
20533197	**PRO 491 001 0**	Actionneur de frein à ressort	13
20533198	**PRO 491 001 0**	Actionneur de frein à ressort	13
20533199	**PRO 491 001 0**	Actionneur de frein à ressort	13
20533200	**PRO 491 001 0**	Actionneur de frein à ressort	13
20533205	**PRO 491 004 0**	Actionneur de frein à ressort	13
20533210	**PRO 499 001 0**	Actionneur de frein à ressort	13
20533211	**PRO 499 001 0**	Actionneur de frein à ressort	13
20560412	**340 902 221 2**	Plaquettes de frein	21
20560414	**340 902 220 2**	Plaquettes de frein	21
20568711	**340 902 221 2**	Plaquettes de frein	21
20568712	**340 902 220 2**	Plaquettes de frein	21
20568713	**340 902 191 2**	Plaquettes de frein	21
20568714	**340 902 221 2**	Plaquettes de frein	21
20568715	**340 902 220 2**	Plaquettes de frein	21
20590781	**PRO 011 007 0**	Valve-relais	45
20701803	**PRO 704 932 2**	Culasse de cylindre de compresseur	35
20707211	**PRO 412 001 0**	Électrovalve ECAS	53
20707214	**PRO 412 002 0**	Électrovalve ECAS	53
20716313	**PRO 122 004 0**	Valve de protection à quadruple circuit	31
20721845	**PRO 481 050 0**	Actionneur de frein à ressort	13
20721846	**PRO 481 050 0**	Actionneur de frein à ressort	13
20721847	**PRO 481 050 0**	Actionneur de frein à ressort	13
20733197	**PRO 011 000 0**	Valve-relais	45
20734168	**PRO 412 005 0**	Électrovalve ECAS	53
20742392	**PRO 481 050 0**	Actionneur de frein à ressort	13
20742393	**PRO 481 050 0**	Actionneur de frein à ressort	13
20742394	**PRO 481 050 0**	Actionneur de frein à ressort	13
20746460	**PRO 007 023 0**	Valve de nivellement pour cabine	38
20746465	**PRO 007 007 0**	Valve de nivellement pour cabine	38
20755195	**PRO 122 004 0**	Valve de protection à quadruple circuit	31
20765963	**340 902 191 2**	Plaquettes de frein	21
20768092	**340 902 000 2**	Plaquettes de frein	21
20768101	**340 902 223 2**	Plaquettes de frein	21
20768115	**340 902 222 2**	Plaquettes de frein	21
20825594	**340 902 001 2**	Plaquettes de frein	21
20844352	**PRO 481 050 0**	Actionneur de frein à ressort	13
20844353	**PRO 481 050 0**	Actionneur de frein à ressort	13
20850194	**340 902 001 2**	Plaquettes de frein	21
20918891	**340 902 000 2**	Plaquettes de frein	21
20931343	**340 902 000 2**	Plaquettes de frein	21
20932682	**340 902 000 2**	Plaquettes de frein	21
20976509	**340 902 003 2**	Plaquettes de frein	21
20986736	**PRO 421 004 0**	Actionneur de frein à ressort	13
20986737	**PRO 421 004 0**	Actionneur de frein à ressort	13
21011720	**PRO 491 001 0**	Actionneur de frein à ressort	13
21011721	**PRO 491 001 0**	Actionneur de frein à ressort	13

Référence OE	Référence ProVia / produit		Page
21011722	**PRO 491 001 0**	Actionneur de frein à ressort	13
21024701	**340 902 221 2**	Plaquettes de frein	21
21024702	**340 902 221 2**	Plaquettes de frein	21
21027722	**PRO 491 001 0**	Actionneur de frein à ressort	13
21027725	**PRO 491 001 0**	Actionneur de frein à ressort	13
21027732	**PRO 491 001 0**	Actionneur de frein à ressort	13
21027734	**PRO 491 001 0**	Actionneur de frein à ressort	13
21076527	**PRO 015 026 0**	Valve de limitation de pression	32
21225479	**PRO 122 004 0**	Valve de protection à quadruple circuit	31
21283628	**PRO 481 050 0**	Actionneur de frein à ressort	13
21283629	**PRO 481 050 0**	Actionneur de frein à ressort	13
21296829	**PRO 032 016 0**	Capteur de vitesse de roue	50
21309468	**340 902 003 2**	Plaquettes de frein	21
21323797	**PRO 481 050 0**	Actionneur de frein à ressort	13
21326199	**PRO 481 050 0**	Actionneur de frein à ressort	13
21326200	**PRO 481 050 0**	Actionneur de frein à ressort	13
21326203	**PRO 481 050 0**	Actionneur de frein à ressort	13
21339179	**PRO 015 072 0**	Valve de limitation de pression	32
21339181	**PRO 015 073 0**	Valve de limitation de pression	32
21352570	**340 902 221 2**	Plaquettes de frein	21
21352573	**340 902 220 2**	Plaquettes de frein	21
21361881	**PRO 032 014 0**	Capteur de vitesse de roue	50
21361884	**PRO 032 015 0**	Capteur de vitesse de roue	50
21361893	**PRO 032 015 0**	Capteur de vitesse de roue	50
21423487	**PRO 481 050 0**	Actionneur de frein à ressort	13
21444612	**PRO 481 050 0**	Actionneur de frein à ressort	13
21496550	**340 902 221 2**	Plaquettes de frein	21
21496552	**340 902 191 2**	Plaquettes de frein	21
21569207	**PRO 499 001 0**	Actionneur de frein à ressort	13
21596226	**PRO 481 050 0**	Actionneur de frein à ressort	13
21596227	**PRO 481 050 0**	Actionneur de frein à ressort	13
21752714	**PRO 481 050 0**	Actionneur de frein à ressort	13
21752715	**PRO 481 050 0**	Actionneur de frein à ressort	13
21760204	**PRO 032 010 0**	Capteur de vitesse de roue	50
21794667	**PRO 491 001 0**	Actionneur de frein à ressort	13
21795851	**PRO 491 001 0**	Actionneur de frein à ressort	13
21811707	**PRO 122 002 0**	Valve de protection à quadruple circuit	31
21869990	**PRO 481 050 0**	Actionneur de frein à ressort	13
21988037	**PRO 499 001 0**	Actionneur de frein à ressort	13
21988040	**PRO 491 001 0**	Actionneur de frein à ressort	13
21994025	**PRO 499 001 0**	Actionneur de frein à ressort	13
21994026	**PRO 499 001 0**	Actionneur de frein à ressort	13
22067390	**PRO 491 001 0**	Actionneur de frein à ressort	13
22067391	**PRO 491 001 0**	Actionneur de frein à ressort	13
22080434	**PRO 491 001 0**	Actionneur de frein à ressort	13
22080445	**PRO 481 050 0**	Actionneur de frein à ressort	13
22080446	**PRO 481 050 0**	Actionneur de frein à ressort	13
22152604	**PRO 491 001 0**	Actionneur de frein à ressort	13
22273774	**PRO 481 050 0**	Actionneur de frein à ressort	13
22273775	**PRO 481 050 0**	Actionneur de frein à ressort	13
22303995	**PRO 491 001 0**	Actionneur de frein à ressort	13
22303997	**PRO 491 001 0**	Actionneur de frein à ressort	13
209313430	**340 902 000 2**	Plaquettes de frein	21
3093532	**340 902 222 2**	Plaquettes de frein	21
3093919	**340 902 001 2**	Plaquettes de frein	21

Référence OE	Référence ProVia / produit		Page
3095396	**340 902 000 2**	Plaquettes de frein	21
3099533	**340 902 223 2**	Plaquettes de frein	21
3173150	**PRO 011 004 0**	Valve-relais	45
3197932	**PRO 461 101 0**	Actionneur de frein à ressort	13
3197933	**PRO 461 101 0**	Actionneur de frein à ressort	13
3198394	**340 902 223 2**	Plaquettes de frein	21
3987614	**PRO 461 101 0**	Actionneur de frein à ressort	13
526031200000	**PRO 714 015 0**	Vase à diaphragme	8
6212188	**PRO 714 000 0**	Vase à diaphragme	8
6792610	**PRO 645 008 0**	Robinet de frein à main	44
8113459	**PRO 461 101 0**	Actionneur de frein à ressort	13
85000253	**PRO 461 101 0**	Actionneur de frein à ressort	13
85000466	**PRO 481 050 0**	Actionneur de frein à ressort	13
85000576	**PRO 491 001 0**	Actionneur de frein à ressort	13
85000580	**PRO 491 001 0**	Actionneur de frein à ressort	13
85000581	**PRO 491 001 0**	Actionneur de frein à ressort	13
85000607	**PRO 481 050 0**	Actionneur de frein à ressort	13
85000635	**PRO 481 050 0**	Actionneur de frein à ressort	13
85003171	**PRO 491 001 0**	Actionneur de frein à ressort	13
85003834	**PRO 481 050 0**	Actionneur de frein à ressort	13
85105485	**340 902 001 2**	Plaquettes de frein	21
85107768	**340 902 003 2**	Plaquettes de frein	21
85506111	**340 902 001 2**	Plaquettes de frein	21
BBU5931	**PRO 714 015 0**	Vase à diaphragme	8
WA4231047100	**PRO 714 710 0**	Vase à diaphragme	8
WA4231049000	**PRO 714 016 0**	Vase à diaphragme	8
WA4231059000	**PRO 714 015 0**	Vase à diaphragme	8
WA4231069000	**PRO 714 000 0**	Vase à diaphragme	8
WA4231079000	**PRO 714 007 0**	Vase à diaphragme	8
WA4410329050	**PRO 032 009 0**	Capteur de vitesse de roue	50
WA4410501000	**PRO 412 030 0**	Capteur de déplacement ECAS	59
WA4750103070	**PRO 643 307 0**	Valve de limitation de pression	32
VW			
2Z0601361G	**PRO 412 006 0**	Électrovalve ECAS	53
2Z0607361F	**PRO 412 001 0**	Électrovalve ECAS	53
YUTONG			
160400213	**PRO 051 006 0**	Servo débrayage	40
160400241	**PRO 051 004 0**	Servo débrayage	40
160400455	**PRO 051 005 0**	Servo débrayage	40
350601075	**PRO 412 001 0**	Électrovalve ECAS	53
352700032	**PRO 643 003 0**	Valve-relais	45
3506-01316	**PRO 412 006 0**	Électrovalve ECAS	53
ZF			
0501006375	**PRO 051 006 0**	Servo débrayage	40
0501006795	**PRO 051 006 0**	Servo débrayage	40
Zorzi			
1013065	**PRO 527 004 0**	Valve de desserrage de remorque	47
1013120	**PRO 006 003 0**	Valve de nivellement de châssis	36
1013140	**PRO 006 001 0**	Valve de nivellement de châssis	36
1013165	**PRO 527 006 0**	Valve de desserrage de remorque	47
1013171	**PRO 527 005 0**	Valve de desserrage de remorque	47
6169370	**PRO 527 001 0**	Valve de desserrage de remorque	47

Vous avez besoin de plus d'informations sur ProVia ?

Consultez la page d'accueil ProVia

Vous y trouverez les dernières informations sur les nouveaux lancements, pourrez télécharger des documents et plus encore...

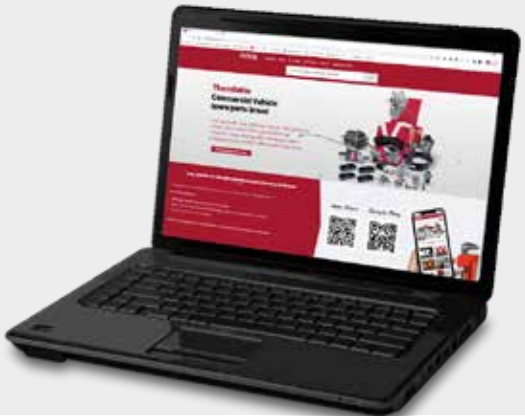

www.provia-auto.com

Téléchargez l'application ProVia

L'application en ligne Catalogue de produits ProVia vous donne un accès immédiat à une base de données complète sur les produits.

GET IT ON Google Play

www.wabco.info/i/1075

Download on the App Store

www.wabco.info/i/1258

Abonnez-vous à notre page Facebook

Vous y trouverez les informations les plus récentes sur les événements, les quiz, les produits et les initiatives de ProVia

www.facebook.com/ProViaSpareParts/

Libérez-vous des tracas de votre journée de travail et passez au numérique!

ProVia™

“Fiable Économique ProVia”

Download on the App Store

GET IT ON Google Play

ProVia™