EXTERNAL SURFACE	
I	JED-259-3
II	JED-256-3
III	JED-471-0
IV	PLASTIC
V	JED-256-1
VI	JED-007-1

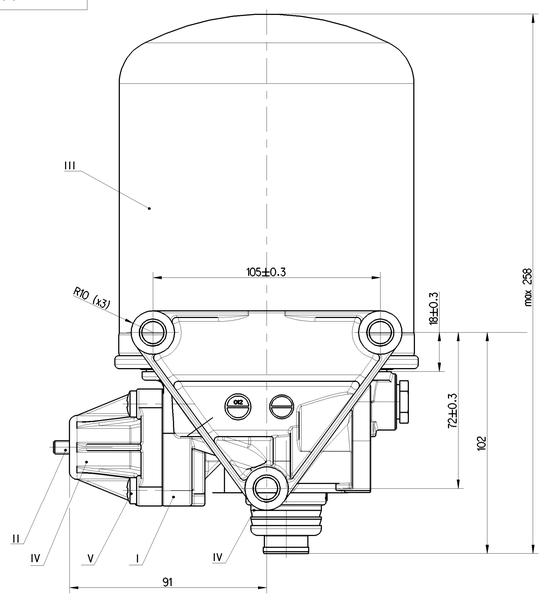

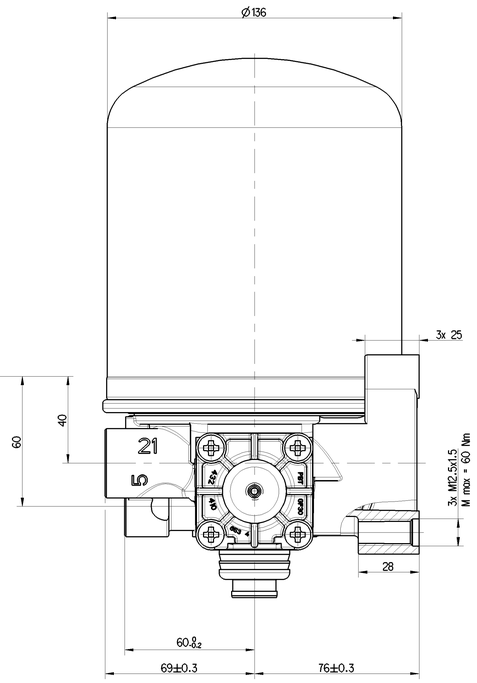

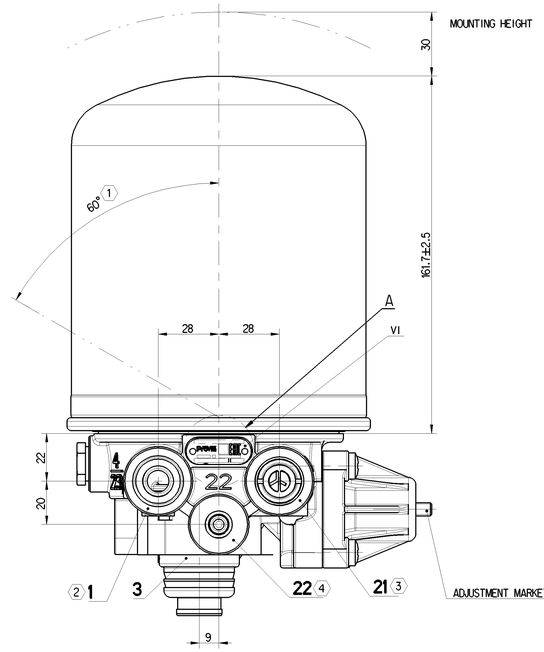

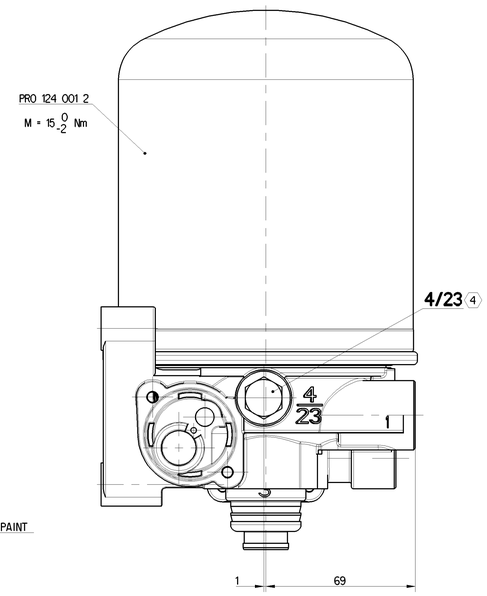

TECHNICAL DATA

MEDIUM:	COMPRESSED AIR
WORKING PRESSURE:	Pe MAX = 13 bar
MAX. PERMISSIBLE FREQUENCY:	50 Hz
MAX. PERMISSIBLE ACCERELATION:	10 xg

COMBINED UNLOADER

CUT OUT PRESSURE:	9.0±0.3 bar
OPERATING RANGE:	1.3±0.4 bar
DYNAMIC PRESSURE OF SAFETY VALVE:	15^{+6}_{0} bar (BY Vn = 100 dm³/min)
TORQUES FOR CONNECTIONS:	M12x1.5: Mmax = 21 Nm M22x1.5: Mmax = 53 Nm

1 INSTALLATION POSITION AS DRAWN

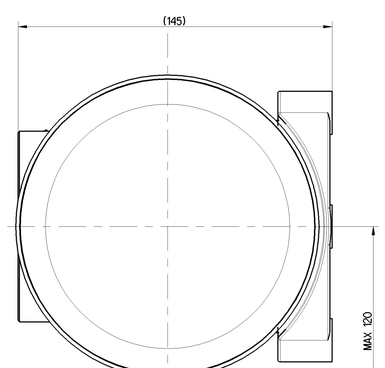

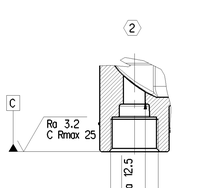

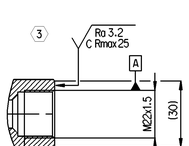

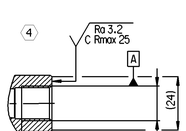

PORT	FUNCTION	THREAD
1 (2)	FROM THE COMPRESSOR	M22x1.5 d=15
21 (3)	TO THE RESERVOIRS	M22x1.5 d=24.5
22 (4)	TO RESERVOIR FOR REGENERATION AIR	M12x1.5 d=12
3	EXHAUST FOR COMPRESSED AIR	-
4/23 (4)	TO THE COMPRESSOR (PLUGGED)	M12x1.5 d=12

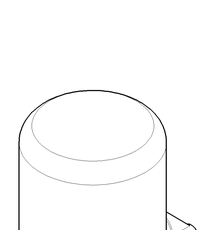

1:2

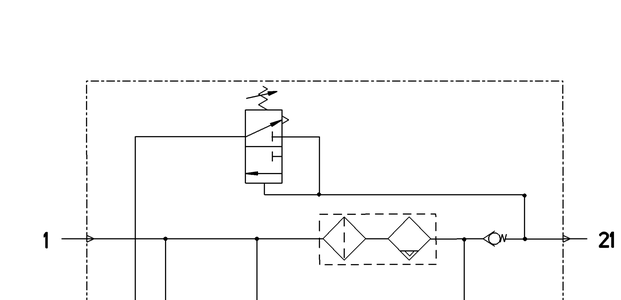

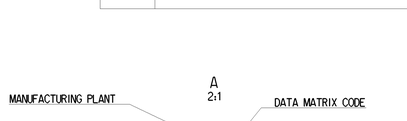

General Specification: ISO 8015, JED-334-1, Size ISO 14405 LP					
Further Technical Data: PRO 122 006 0					
Doc. Code: 035			Sheet: 1 To 4		
General Tolerances JED-261					
	Range of Nominal Dimensions (± mm)				
Class 1)	≥ 50	> 50 ≤ 180	> 180 ≤ 400	> 400	
Fine	±0.5	±1.0	±1.5	±2	
Medium X	±1	±2	±3	±4	±3°
Coarse	±2	±3.5	±5	±6.5	
Tapped Holes acc.: -					
1) Tolerance Class Applied Crosswarned					

Copyright WABCO®

Date	Signature
Drawn 2022-07-05	Murugan
Checked 2022-07-06	Pawłowski

Dimensions in mm

ProVia

AIR DRYER

Mass	Scale	Material No.	Date of first issue: 2016-07-03
3.5 kg	1:1 (2:1, 1:2)	PRO 122 006 0	Doc.Code: 005 · Language: EN · Sheet: 1/1
Size: A 0	CAD System: CREO	EDM-No.: 510690 · Revision: 2 x D · Techn. Resp.: 5050_AM	Replacement for: -

100mm

Tale Dokumentacja są własnością firmy WABCO. Nie wolno jej udostępniać osobom trzecim bez pisemnej zgody firmy WABCO. Nie wolno jej także wykorzystywać do celów konkurencyjnych. Nie dopuszcza się powielania jakiejkolwiek części dokumentacji bez pisemnej zgody firmy WABCO. Naruszenie powyższych zasad stanowi naruszenie praw autorskich i może być ścigane na podstawie ustawy o prawie autorskim i prawach pokrewnych oraz innych przepisów prawa. Firma WABCO nie ponosi odpowiedzialności za szkody wynikające z zastosowania dokumentacji w celach innych niż przewidziane w umowie.

Tento dokument je majetkem firmy WABCO. Bez předchozího písemného souhlasu firmy WABCO jej nesmíte zpřístupnit třetím osobám ani jej využívat k konkurenčním účelům. Kopírování nebo jakékoliv jiné rozmnožování jakékoliv části dokumentace bez předchozího písemného souhlasu firmy WABCO je zakázáno. Porušení výše uvedených ustanovení představuje porušení autorských práv a může být stíháno na základě zákona o autorském právu a právech souvisejících s jeho uplatňováním. Firma WABCO neručí za škody vzniklé v důsledku použití dokumentace k jiným účelům, než jsou ty, které byly stanoveny v příslušné smlouvě.

Ez a dokumentáció a WABCO vagyonát képezi. Azt harmadik személyek részére a WABCO írásos engedélye nélkül nem szabad hozzáférhetővé tenni, illetve versenycélokra felhasználni. Az dokumentáció bármilyen részének az írásos engedélyt megelőző, bármilyen módon és formában megvalósuló sokszorosítása szerzői jogi szabálysértésnek minősül, és a szerzői jogról és az azokhoz kapcsolódó jogokról szóló törvény szerint üldözhető. A WABCO nem felel az olyan célokra felhasznált dokumentáció okozott bármilyen szintű kárért, amelyek a szerződésben meghatározottakon kívüliek.

Ta dokumentacja jest własnością firmy WABCO. Nie wolno jej udostępniać osobom trzecim bez pisemnej zgody firmy WABCO. Nie wolno jej także wykorzystywać do celów konkurencyjnych. Nie dopuszcza się powielania jakiejkolwiek części dokumentacji bez pisemnej zgody firmy WABCO. Naruszenie powyższych zasad stanowi naruszenie praw autorskich i może być ścigane na podstawie ustawy o prawie autorskim i prawach pokrewnych oraz innych przepisów prawa. Firma WABCO nie ponosi odpowiedzialności za szkody wynikające z zastosowania dokumentacji w celach innych niż przewidziane w umowie.