SURFACE PROTECT. OBERFL. SCHUTZ	
I	POWDER COATING JED-240-7
II	Zn JED-256-5
III	PHOSPHATING & OILING JED-371
IV	AL , JED-259
V	RUBBER / PLASTIC
VI	AL, JED-007-1

TECHNICAL DATA
TECHNISCHE DATEN

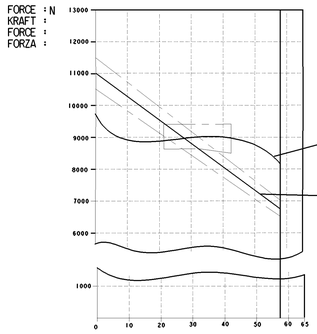

AIR VOLUME OF SERVICE BRAKE PART AT 2/3 OF ITS STORKE : ca. 0.70x10³ cm³
HUBVOLUMEN DES BETRIEBSBREMSTEILES BEI 2/3 HUB :
VOLUME D'AIR DU DISPOSITIF DU FREIN DE SERVICE A 2/3 DE LA COURSE :
VOLUME D'ARIA DELLA SEZIONE DI FRENO DI SERVIZIO A 2/3 DELLA CORSA :

AIR VOLUME OF SPRING BRAKE PART : ca. 1.40x10³ cm³
HUBVOLUMEN DES FEDERSPEICHERS :
VOLUME D'AIR DU DISPOSITIF RESSORT :
VOLUME D'ARIA DELLA SEZIONE A MOLLA :

OUTPUT FORCE OF SERVICE BRAKE PART AT : 6.5 bar
KRAFTABGABE DES BETRIEBSBRAMSTEILES BEI :
EFFORT DE POUSSEE DU DISPOSITIF DU FREIN DE SERVICE SOUS :
FORZA DI SPINTA DELLA SEZIONE DI FRENO DI SERVIZIO PER :

OUTPUT FORCE OF SPRING BRAKE PART, RELEASE PRESSURE : 5.5±0.4 bar
KRAFTABGABE DES FEDERSPEICHERS, LOESEDRUCK :
EFFORT DE POUSSEE DU DISPOSITIF RESSORT, PRESSION DE DESSERRAGE :
FORZA DI SPINTA DELLA SEZIONE A MOLLA, PRESSIONE DI RILASCIO :

NOMINAL VALUES GIVEN FOR SERVICE SIDE , TOLERANCE BAND AS PER DIN 74060-I
NOMINAL VALUES GIVEN FOR SPRING SIDE , TOLERANCE BAND ±5%

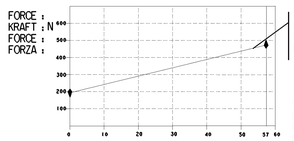

FORCE OF RETURN SPRING OF SERVICE BRAKE PART
RUECKSTELLFEDERKRAFT DES BETRIEBSBREMSTEILES
EFFORT DU RESSORT DE RAPPEL DU DISPOSTIF DU FREIN DE SERVICE
FORZA DELLA MOLLA DI RITORNO DELLA SEZIONE DI FRENO DI SERVIZIO

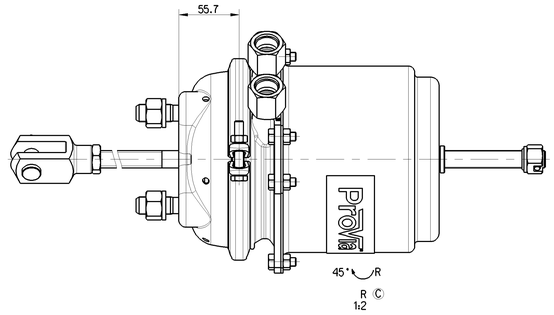

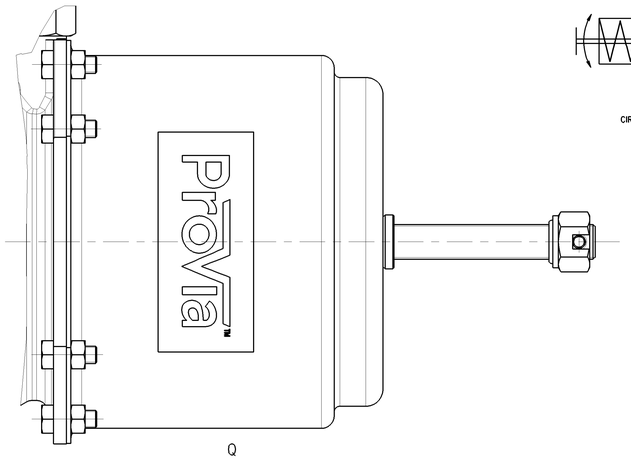

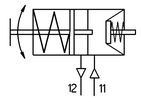

CIRCUIT DIAGRAM

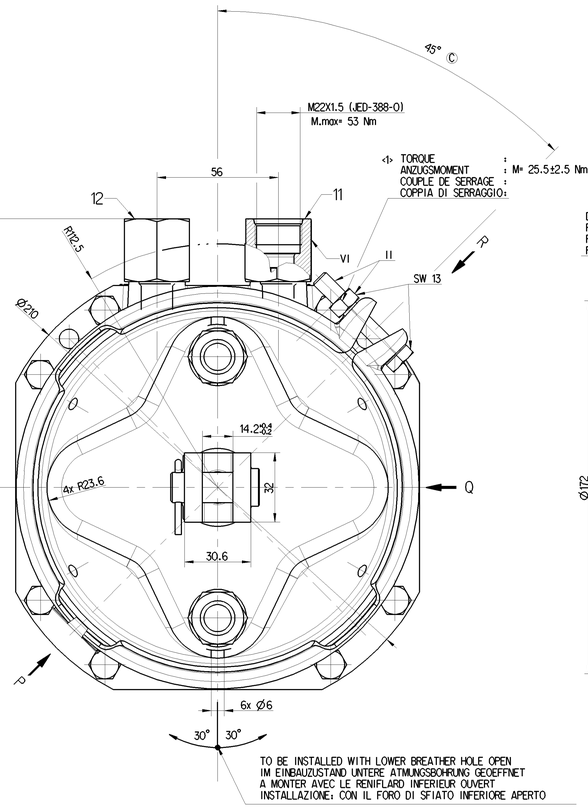

<1> TORQUE : M= 25.5±2.5 Nm
ANZUGSMOMENT :
COUPLE DE SERRAGE :
COPPIA DI SERRAGGIO:

TO BE INSTALLED WITH LOWER BREATHER HOLE OPEN
IM EINBAUZUSTAND UNTERE ATMUNGSBOHRUNG GEOEFFNET
A MONTER AVEC LE RENIFLARD INFERIEUR OUVERT
INSTALLAZIONE: CON IL FORO DI SFIATO INFERIORE APERTO

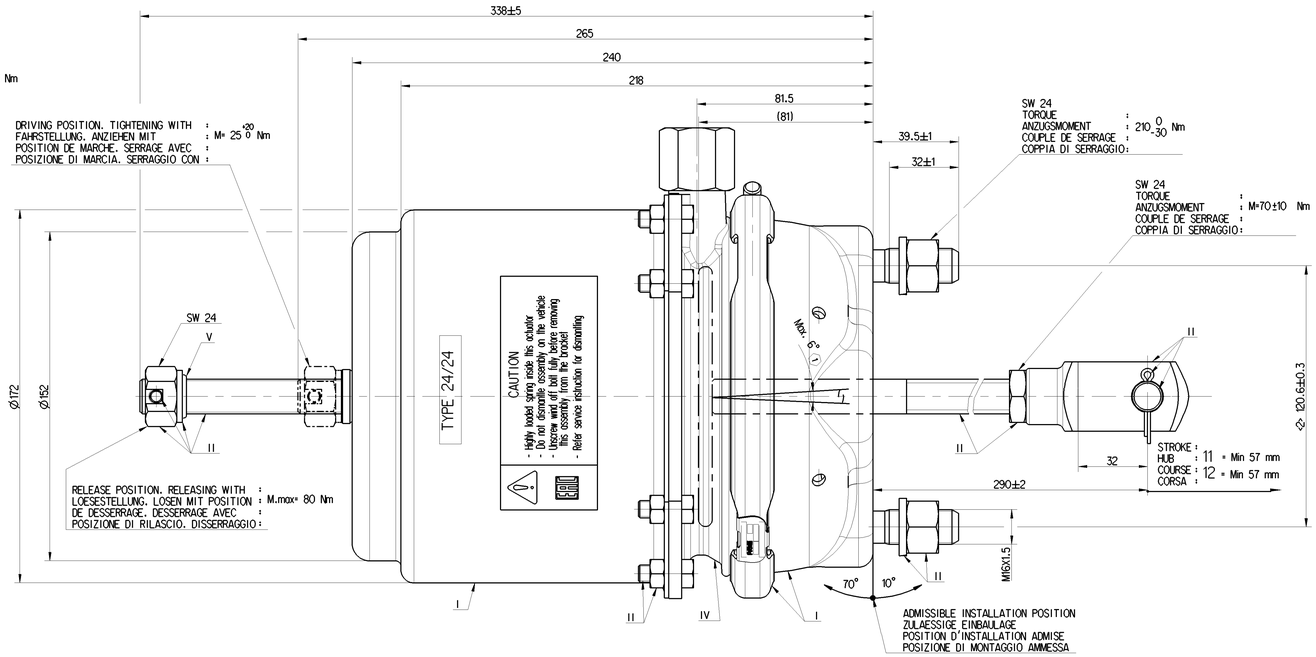

DRIVING POSITION. TIGHTENING WITH : M= 25 +20 0 Nm
FAHRSTELLUNG. ANZIEHEN MIT :
POSITION DE MARCHE. SERRAGE AVEC :
POSIZIONE DI MARCIA. SERRAGGIO CON :

RELEASE POSITION. RELEASING WITH : M.max= 80 Nm
LOESESTELLUNG. LOSEN MIT POSITION :
DE DESSERRAGE. DESSERRAGE AVEC :
POSIZIONE DI RILASCIO. DISSERRAGGIO :

SW 24
TORQUE :
ANZUGSMOMENT : 210 0 -30 Nm
COUPLE DE SERRAGE :
COPPIA DI SERRAGGIO:

SW 24
TORQUE :
ANZUGSMOMENT : M=70±10 Nm
COUPLE DE SERRAGE :
COPPIA DI SERRAGGIO:

STROKE :
HUB : 11 = Min 57 mm
COURSE : 12 = Min 57 mm
CORSA :

ADMISSIBLE INSTALLATION POSITION
ZULAESSIGE EINBAULAGE
POSITION D'INSTALLATION ADMISE
POSIZIONE DI MONTAGGIO AMMESSA

Ⓒ

MEDIUM : AIR
MEDIUM : LUFT
FLUIDE : AIR
FLUIDO : ARIA

NOMINAL DIAMETER :
NENNWEITE : MIN Ø8.5
DIAMETRE NOMINAL :
DIAMETRO NOMINALE :

SW WIDTH ACROSS FLATS
SCHLUESSELWEITE
SURPLATS
LARGHEZZA IN CHIAVE

THERMAL RANGE OF APPLICATION :
THERMISCHER ANWENDUNGSBEREICH : -40°C...+80°C
GAMME D'APPLICATION THERMIQUE :
CAMPO TERMICO D'APPLICAZIONE :

PORT : SERVICE BRAKING SYSTEM, WORKING PRESSURE :
ANSCHLUSS : 11 BETRIEBSBREMSANLAGE, BETRIEBSDRUCK : Pe max. = 10 bar
ORIFICE : DISPOSITIF DE FREINAGE DE SERVICE, PRESSION D'UTILISATION :
ORIFIZIO : DISPOSITIVO DI FRENATURA DI SERVIZIO, PRESSIONE DI ESERCIZIO :

(TEMPORARILY :
(KURZZEITIG : Pe max. = 13 bar)
(DE COURTE DUREE :
(BREVE TEMPO SOLO :

PORT : SPRING BRAKE CYLINDER, WORKING PRESSURE :
ANSCHLUSS : 12 FEDERSPEICHERZYLINDER, BETRIEBSDRUCK : Pe max. = 8.5 bar
ORIFICE : CYLINDRE A RESSORT, PRESSION D'UTILISATION :
ORIFIZIO : CILINDRO A MOLLA, PRESSIONE DI ESERCIZIO :

(TEMPORARILY :
(KURZZEITIG : Pe max. = 11 bar)
(DE COURTE DUREE :
(BREVE TEMPO SOLO :

1 DEFLECTION : AT STROKE
AUSLENKUNG : max. 6° BEI HUB 0 mm
DEFLEXION : A COURSE
DEVIAZIONE : A CORSA

2 OPEN BREATHER HOLE
OFFEN ATMUNGSBOHRUNG
OUVERT TROU RENIFLEUR
APERTO FORO RESPIRATORE

DELIVERY / ANLIEFERUNG / LIVRAISON / FORNITURA
[X] RELEASE POSITION / LOESESTELLUNG / POSITION DE DESSERRAGE / POSIZIONE DI RILASCIO
[ ] DRIVING POSITION / FAHRTSTELLUNG / POSITION DE MARCHE / POSIZIONE DI MARCIA

UNIT DRAWN WITH AIR APPLIED AT PORT 12
EINHEIT MIT LUFT APPLIED AT PORT GEZEICHNET 12
UNIDADE DESENHADO COM AIR APLICADA NA PORTA 12
UNITA ' DISEGNATA CON ARIA APPLICATO A PORTA 12

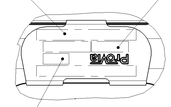

ProVioIDENTIFICATION NUMBER
ProVio TEILE NUMMER
NUMERO D' IDENTIFICATION ProVio
NUMERO D' IDENTIFICAZIONE

WEEK/YEAR OF MANUFACTURE
FERTIGUNGSWOCHE/JAHR
SEMAINE/ANNEE DE FABRICATION
SETTIMANA/ANNO DELLA FABRICAZONE

MANUFACTURING PLANT:
PRODUKT IONSSTAETTE: JED-225
LIEU DE FABRICATION:
LUOGO DI FABRICAZIONE:

<1> SAFETY CHARACTERISTICS
SICHERHEITSMERKMALE
CARACTÉRISTIQUES DE SÉCURITÉ
CARATTERISTICHE DI SICUREZZA (▷ 1x)

<2> SIGNIFICANT CHARACTERISTICS
WESENTLICHE MERKMALE
CARACTÉRISTIQUES SIGNIFIANTES
CARATTERISTICHE SIGNIFICATIVE (▷ 1x)

General Specification: JED-234-1 , Size ISO 14405 LP
Further Technical Data: PRO-491 001 0
Doc. Code: G35 | Sheet: 1 | To 4

General Tolerances JED-261

	Range of Nominal Dimensions (in mm)					
Class 1)	± 50	> 50 ± 180	> 180 ± 400	> 400		
Fine	0.5	1.0	1.5	2.0		
Medium	1.0	2.0	3.0	4.0	±3°	
Coarse	2.0	3.5	5.0	6.5		

Tapped Holes acc. JED-388-O
1) Tolerance Class Applied Crossmarked

Copyright WABCO®

Date	Signature
2017-10-17	Aswinkumar
2017-11-07	Novinkumar
K P NAGARAJAN	

ProVia

SPRING BRAKE ACTUATOR CAM
24/24-57mm

Mass	Scale	Material No.	Date of first issue	
10.498 kg	1:1 (1:2) 2:1	PRO 421 002 0	2015-07-02	
Size	CAD System		Doc. Code	Language	Sheet
A 0	CREO		005	ML	1/1
Edit No.	Revision	Techn. Stat.	Replacement for	
174088	4 C	5380_AM	-	

Tale Documento ha proprietà di ai diritti. Sua riproduzione o comunicazione ad altri non consentita senza nostra esplicita autorizzazione. Questo documento contiene informazioni proprietarie. Non può essere copiato o comunicato a terzi senza nostro consenso scritto. This document is the property of WABCO. Reproduction or disclosure to third parties without our express written consent is not permitted. Ce document est la propriété de WABCO. Il ne peut ni être reproduit ni communiqué à des tiers sans notre consentement écrit. Questo documento è proprietà di WABCO. Non è consentito la sua riproduzione o comunicazione a terzi senza nostro consenso scritto. Este documento es propiedad de WABCO. Su reproducción o comunicación a terceros sin nuestro consentimiento por escrito no está permitida.