SURFACE PROTECTION	
I	STICKER
II	ELECTRO-PAINTING
III	DACROMET
IV	ZINC PLATED ,YELLOW CHROMATE
V	RUBBER
VI	ZINC PLATED WITH CR6+ FREE

<1>	SAFETY CHARACTERISTICS	0
<2>	SIGNIFICANT CHARACTERISTICS	0

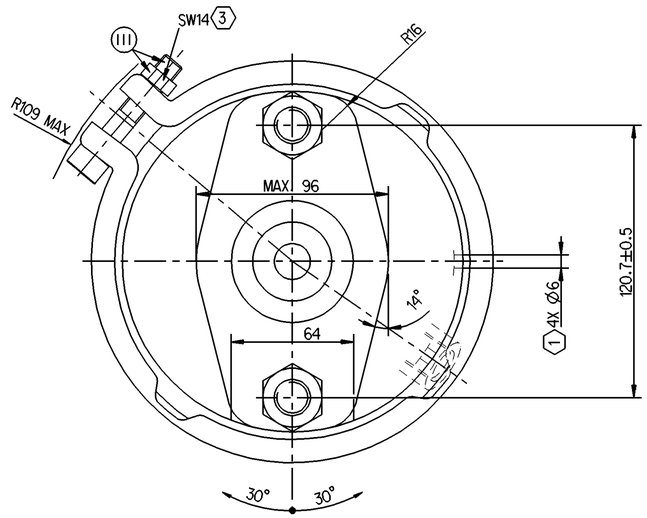

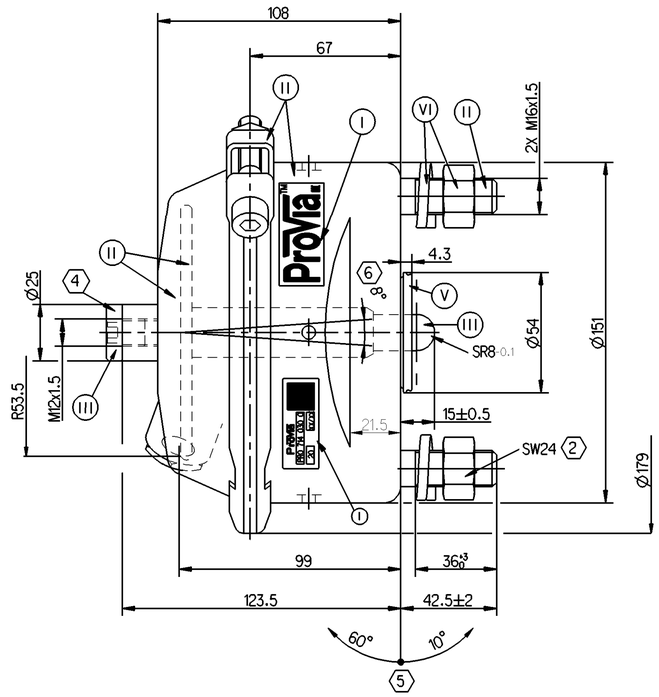

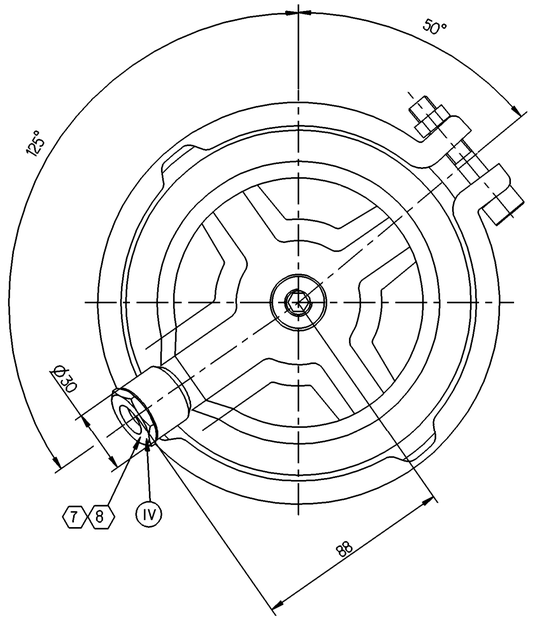

1. OPEN BREATHER HOLE
2. TORQUE: 220±20 Nm
3. TORQUE: ≥35Nm
4. TORQUE: 45±5Nm
5. ADMISSIBLE INSTALLATION POSITION
6. DEFLECTION: 8° MAX AT STROKE:0 mm
7. SIDE PORT: M22x1.5, NG12 VOSS 232 SYSTEM (JED-388-0)
8. TORQUE: 10^{+7}Nm

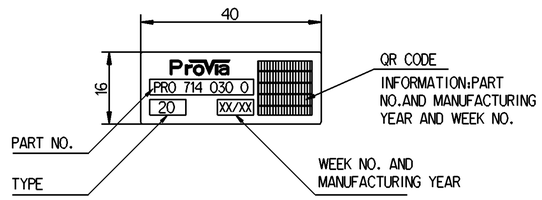

STICKE B

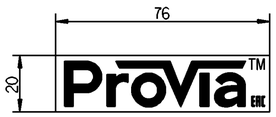

STICKE A

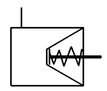

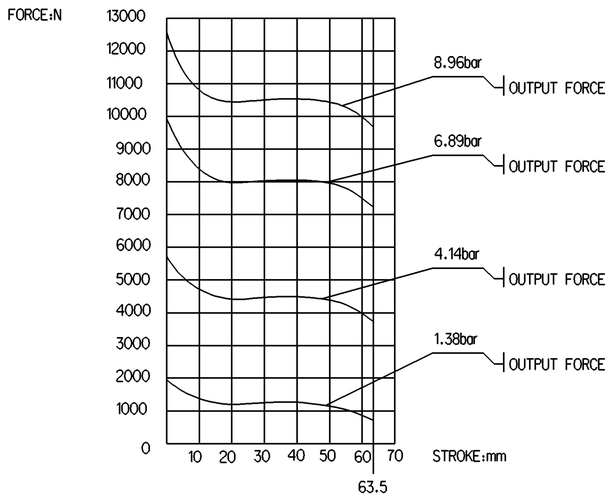

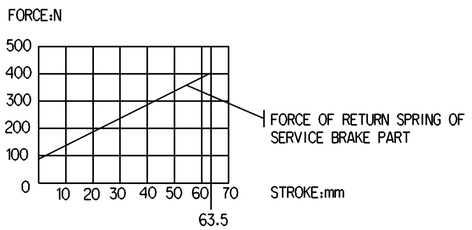

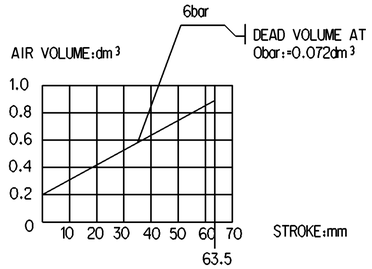

GRAPHS FOR INFORMATION ONLY

TECHNICAL REQUIREMENT:

1.STROKE: ≥63.5mm;

2.WORKING PRESSURE: Pmax. 10.2 bar, Temporarily 13 bar;

3.WORKING TEMPERATURE:-40℃...+80℃- (40℉...+176℉);

General Specification: JED-334-1 , Size ISO 14405 LP							
Further Technical Data: Pro 714 710 0							
Doc. Code: 035			Sheet: 01 To 05				
General Tolerances JED-261							
Class 1)	Range of Nominal Dimensions (± mm)						
	≤ 50	> 50 ≤ 180	> 180 ≤ 400	> 400			
Fine		0.5	1.0	1.5	2.0	±3°	
Medium	X	1.0	2.0	3.0	4.0		
Coarse		2.0	3.5	5.0	6.5		
Tapped Holes acc. JED-152 , JED-388-0							
1) Tolerance Class Applied Crossmarked							

Copyright WABCO®

Date	Signature
Drawn	
2019-06-17	Saravanan
Checked	
2019-07-12	Yerahachelvan
Expert	
Aswin kumar	

ProVia

BRAKE CHAMBER DISC 20

Mass	Scale	Material No.	Date of first issue: 2019-07-12		
3.4 KG	1:1	PRO 714 030 0	Doc.Code	Language	Sheet
			005	EN	1/1
Size	CAD System				
A 1	CREO				

ECN-No.	Revision	Techn. Resp.	Replacement for
-	-	5350_AM	-

100mm

Tutte Comunicazione, riproduzione o divulgazione di questo documento, nonché utilizzo e comunicazione del suo contenuto sono vietate, salvo espressa autorizzazione. Sono riservati i diritti di proprietà industriale. Non è permesso consegnare a terzi o riprodurre questo documento, né utilizzare il contenuto o renderlo comunque noto a terzi senza autorizzazione della proprietaria. È fatta riserva di tutti i diritti derivanti da brevetti o modelli.

Weitergabe sowie Vervielfältigung dieser Unterlage, Verwertung und Mitteilung ihres Inhalts nicht gestattet, soweit nicht ausdrücklich zugestanden. Zuwiderhandlungen verpflichten zu Schadensersatz. Alle Rechte für den Fall der Patenterteilung oder Eintragung eines Gebrauchsmusters vorbehalten.

Non è permesso consegnare a terzi o riprodurre questo documento, né utilizzare il contenuto o renderlo comunque noto a terzi senza autorizzazione della proprietaria. È fatta riserva di tutti i diritti derivanti da brevetti o modelli.

Copying of this document and giving it to others and the use or communication of the contents thereof, are forbidden without express authority. Offenders are liable to the payment of damages. All rights are reserved in the event of the grant of patent or registration of a utility model or design. This document is the subject of copyright.