	SURFACE PROTECTION
I	ZINC PLATED WITH CR6+ FREE
II	ELECTRO-PAINTING
III	DACROMET
IV	HARD POLYETHYLENE
V	RUBBER
VI	STICKER

<1> SAFETY CHARACTERISTICS	0
<2> SIGNIFICANT CHARACTERISTICS	0
<CI> CUSTOMER INTERFACE	4

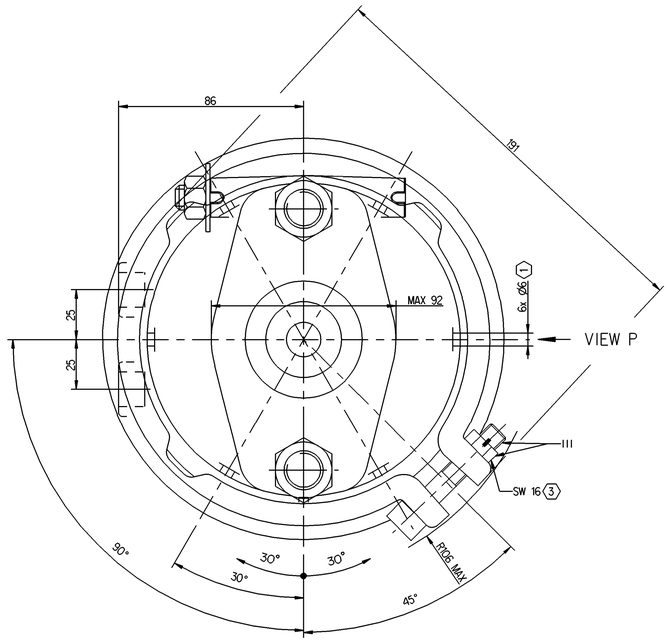

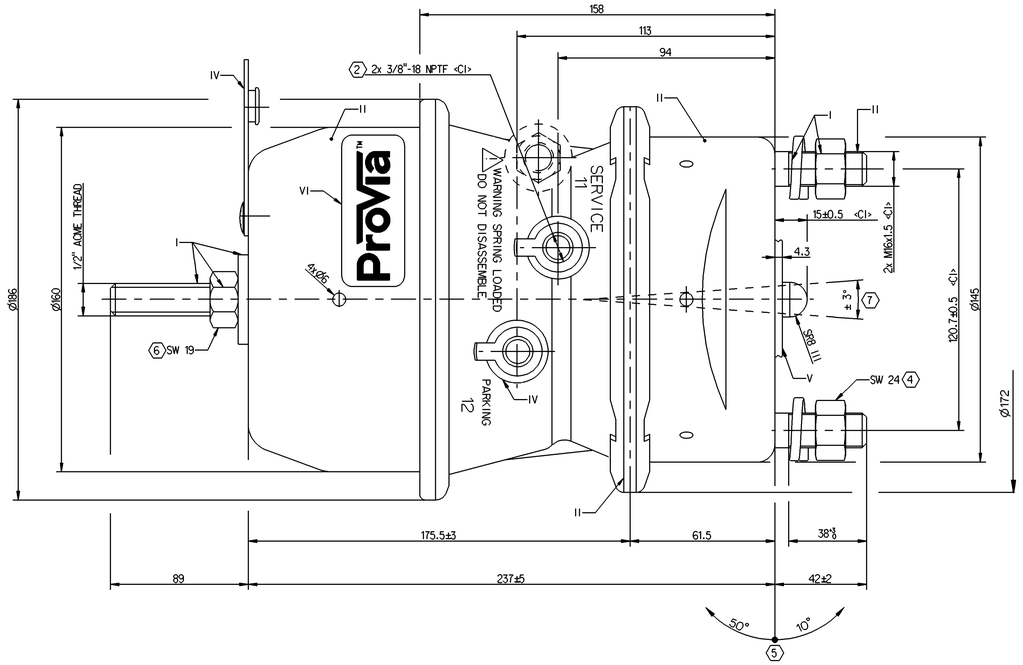

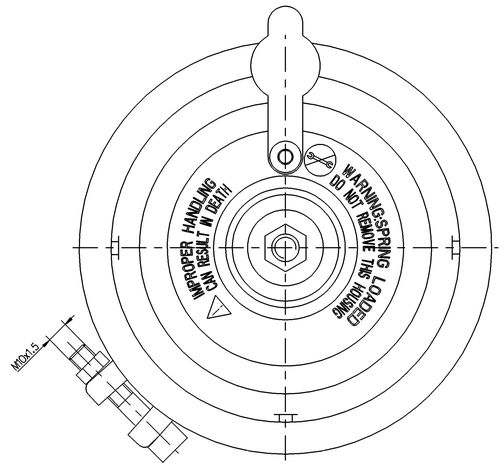

TECHNICAL REQUIREMENT:

1. STROKE:
   PARKING CHAMBER:≥ 57.1mm
   SERVICE CHAMBER:≥ 57.1mm

2. WORKING PRESSURE :
   SERVICE CHAMBER Pmax : 10.5 Bar, TEMPORARILY 13 Bar
   PARKING CHAMBER Pmax : 8.5 Bar, TEMPORARILY 10 Bar

3. WORKING TEMPERATURE: -40℃.....+80℃

4. THE DRAWING IS AT CAGED CONDITION.THE PARKING CHAMBER WILL BE AT UNCAGED CONDITION DURING SHIPMENT

5. WORKING MEDIUM: AIR

6. THIS PRODUCT MEETS THE REQUIREMENT OF QC/T 790 STANDARD

(1) OPEN BREATHER HOLE
(2) TORQUE 34Nm MAX
(3) TORQUE: 35-40Nm
(4) TORQUE: 220±20 Nm
(5) ADMISSIBLE INSTALLATION POSITION
(6) TORQUE: MAX.25Nm
(7) DEFLECTION: 6° MAX AT STROKE 0mm

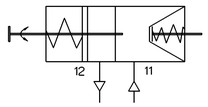

CIRCUIT DIAGRAM

GRAPHS FOR INFORMATION ONLY

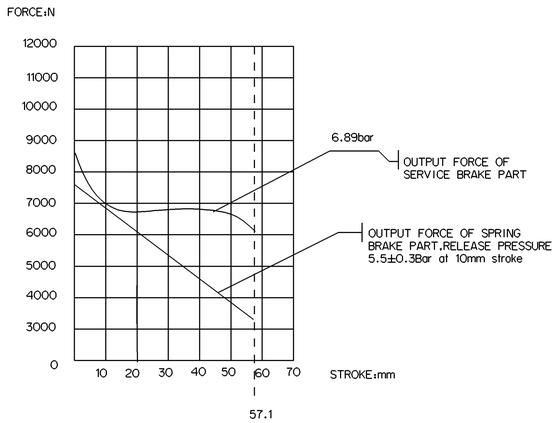

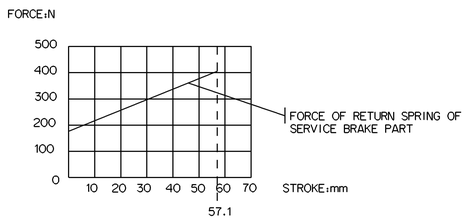

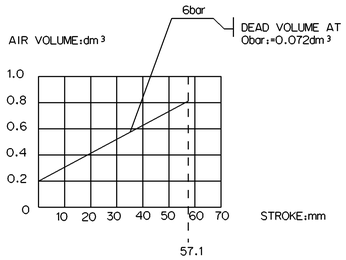

NAME PLATE

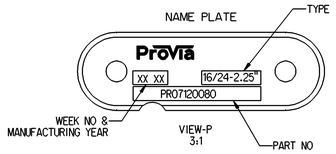

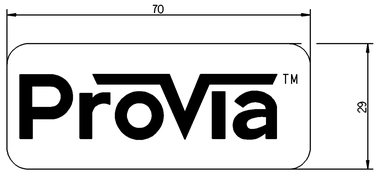

STICKER
2:1

General Specifications: ISO 8015, JED-334-1, Size ISO 14405 LP							
Further Technical Data: PRO 712-006 0							
Doc. Code: 035				Sheet: 1 To 14			
General Tolerances JED-261							
		Range of Nominal Dimensions (in mm)					
		1- 50	> 50 ≤ 180	> 180 ≤ 400	> 400		
Class	(1)						
Fine		±0.5	±1.0	±1.5	±2		
Medium	X	±1	±2	±3	±4	±3°	
Coarse		±2	±3.5	±5	±6.5		
Tapped Holes acc. -							
(1) Tolerance Class Applied Crossmarked							

Copyright WABCO®

Date	Signature
Drawn 2023-04-27	Saravanan
Checked 2023-04-28	Manivannan

Dimensions in mm

ProVia

DOUBLE DIAPHGRAM TRISTOP 16/24

Mass	Scale	Material No.	Date of first issue: 2023-04-28
7.0 kg	1:1 (2:1,3:1)	PRO 712 008 0	Doc.Code: 005 Language: EN Sheet: 1/1
Size: A 0	CAD System: CREO	EDB-No.: - Revision: - Techn. Resp.: 5421LAM	Replacement for: -

100mm

Tale Dokumentin ja mahdollisen sen sisältämän tiedon omistaja on WABCO Europe BVBA:n omaisuutta. Ilman WABCO Europe BVBA:n ennakkoluvan saamista tätä materiaalia ei saa kopioida, muokata, käyttää eikä sen sisältämää tietoa ilmaista muille osapuolille. Tämä koskee myös kaikkia sähköisiä muotoja. Tämän ehdon rikkominen voi aiheuttaa WABCO Europe BVBA:lle vahinkoja ja/tai menetyksiä. Ota yhteys WABCO Europe BVBA:n edustajaan, jos haluat lisätietoja tämän ehdon sisällöstä.

Ceci document est la propriété de WABCO Europe BVBA et ne peut pas être utilisé, copié, modifié, ni divulgué à quiconque sans son accord préalable. Ceci s'applique également à toute forme électronique. Le non-respect de cette clause peut causer des dommages et pertes à WABCO Europe BVBA. Contactez un représentant de WABCO Europe BVBA si vous souhaitez plus d'informations concernant cette clause.

Questo documento è proprietà di WABCO Europe BVBA e non può essere usato, copiato, modificato o rivelato a terzi senza previo consenso scritto. Questo si applica anche a tutte le forme elettroniche. Il mancato rispetto di questa clausola può causare danni e perdite a WABCO Europe BVBA. Per ulteriori chiarimenti su questo diritto si prega di contattare un rappresentante di WABCO Europe BVBA.

Este documento es propiedad de WABCO Europe BVBA y no puede ser utilizado, copiado, modificado ni divulgado a cualquier persona sin su consentimiento previo. Esto también se aplica a todas las formas electrónicas. El incumplimiento de esta cláusula puede causar daños y pérdidas a WABCO Europe BVBA. Si desea más información sobre esta cláusula, por favor, contacte con un representante de WABCO Europe BVBA.