S.NO	SURFACE PROTECTION
I	ZINC PLATED WITH CR6+ FREE
II	ELECTRO-PAINTING
III	DACROMET
IV	SURFACE OXIDIZATION
V	RUBBER
VI	STICKERS
VII	BLACKENING

◇ SAFETY CHARACTERISTICS	0
◇ SIGNIFICANT CHARACTERISTICS	0
<CI> CUSTOMER INTERFACE	6

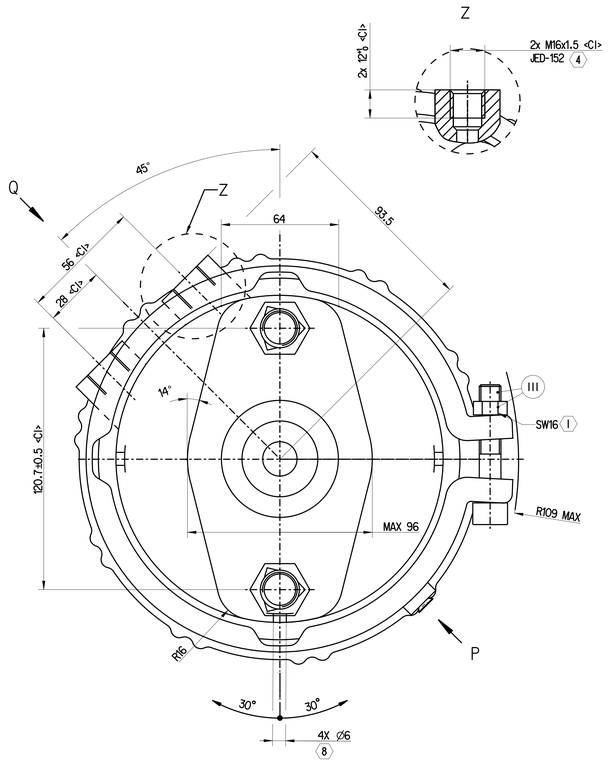

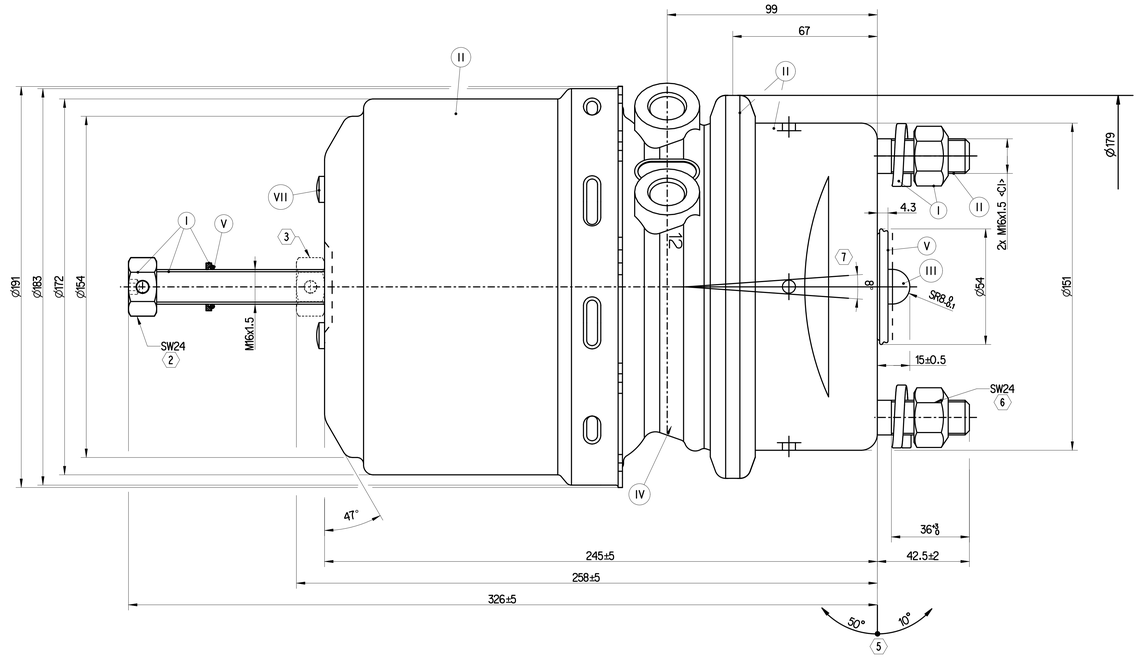

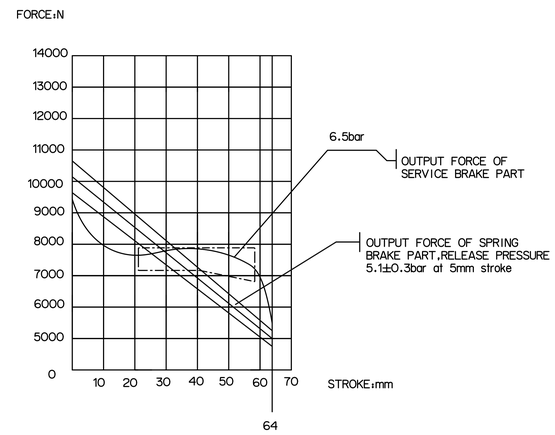

FORCE:N NOMINAL VALUES GIVEN FOR SERVICE SIDE, TOLERANCE BAND AS PER DIN 74060-3
NOMINAL VALUES GIVEN FOR SPRING SIDE, TOLERANCE BAND ± 5%

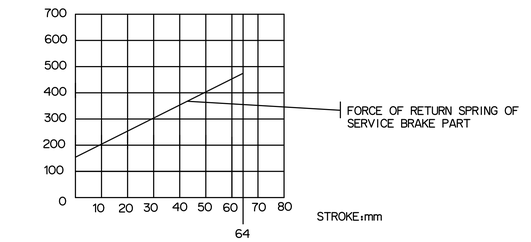

GRAPHS FOR INFORMATION ONLY

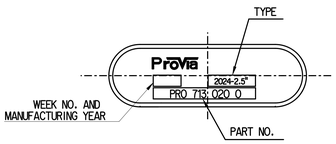

NAME PLATE

VIEW P

1. TORQUE: ≥35Nm
2. RELEASE POSITION, RELEASING WITH: 80Nm MAX.
3. DRIVING POSITION,TIGHTENING WITH: 25^{+20}_{0}Nm
4. TORQUE: MAX.34Nm
5. ADMISSIBLE INSTALLATION POSITION
6. TORQUE: 210^{0}_{-30} Nm
7. DEFLECTION: 8°MAX AT STROKE:0 mm
8. TO BE INSTALLED WITH LOWER BREATHER HOLE OPEN

TECHNICAL REQUIREMENT:

1.STROKE:
SERVICE BRAKE: ≥64mm
SPRING BRAKE: ≥64mm;

2.WORKING PRESSURE:
SERVICE CHAMBER: Pmax 10.2 bar, TEMPORARILY 13 bar;
PARKING CHAMBER: Pmax 8.5 bar, TEMPORARILY 11 bar.

3.WORKING TEMPERATURE: -40°C...+80°C;(-40°F.....+176°F)

4.THE DRAWING IS AT CAGED CONDITION,THE PARKING CHAMBER WILL BE AT UNCAGED CONDITION DURING SHIPMENT.

5.WORKING MEDIUM: AIR.

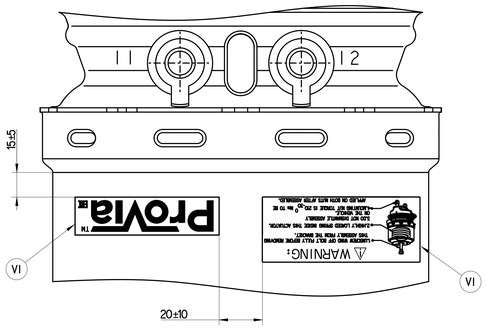

VIEW Q

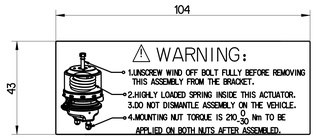

STICKER A
VI

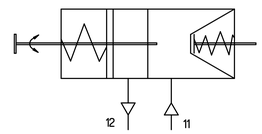

CIRCUIT DIAGRAM

STICKER B
VI

General Specifications: ISO 8015, JED-334-1, Size ISO 14405 LP																							
Further Technical Data: PRO 713 080 0																							
Doc. Code: 035																							
General Tolerances JED-261																							
Range of Nominal Dimensions (± mm)																							
Class	11	≥ 0.5	±1.0	±1.5	±2	> 50 ≤ 180	> 180 ≤ 400	> 400	∢														
Fine		±0.5	±1.0	±1.5	±2																		
Medium	X	±1	±2	±3	±4	±3°																	
Coarse		±2	±3.5	±5	±6.5																		
Tapped Holes acc. JED-152																							
11 Tolerance Class Applied Crossmarked																							

Copyright ZF®

Date	Signature		
Drawn 2024-07-30	Kavya		
Checked 2024-07-30	Vengatesh		

Dimensions in mm

ProVia

TRISTOP - BRAKE ACTUATOR

Mass	Scale	Material No.			Date of first issue: 2020-09-16
9 kg	NTS	PRO 713 020 0			Doc.Code / Language / Sheet: 005 EN 1/1
Size	CAD System				Replacement for
A 0	CREO	ECN No. 517261	Revision 1x B	Techn. Resp. 5400JAM	-

100mm

Tous droits réservés, la reproduction de ce document, toute exploitation ou communication de son contenu sont interdites, sauf autorisation expresse. Ce document et/ou ses annexes peuvent contenir des informations confidentielles et/ou protégées par la loi. Si vous n'êtes pas le destinataire de ce document, vous ne pouvez pas en prendre connaissance, le reproduire, le modifier, le transmettre ou en faire un usage quelconque. Si vous avez reçu ce document par erreur, vous devez en informer immédiatement l'émetteur et le détruire ainsi que toutes ses annexes et copies éventuelles. Les informations contenues ne peuvent en aucun cas engager la responsabilité de ZF Friedrichshafen AG et/ou de ses filiales, sauf en cas de faute grave ou intentionnelle. Les informations contenues ne peuvent en aucun cas engager la responsabilité de ZF Friedrichshafen AG et/ou de ses filiales, sauf en cas de faute grave ou intentionnelle.

Alle Rechte, auch für den Fall der Anmeldung von gewerblichen Schutzrechten, sind vorbehalten. Jede Verwendung oder Mitteilung des Inhalts dieses Dokuments, soweit nicht ausdrücklich gestattet, ist untersagt. Soweit dieses Dokument und/oder Anlagen Informationen enthalten, die der Geheimhaltung unterliegen oder gesetzlich geschützt sind, ist es Ihnen untersagt, es Dritten zugänglich zu machen oder zu verwenden. Sollten Sie dieses Dokument versehentlich erhalten, vernichten Sie es bitte sofort. Die Informationen können weder eine Haftung der ZF Friedrichshafen AG noch einer ihrer Tochtergesellschaften begründen noch eine solche ersetzen, es sei denn, es liegt grobe oder vorsätzliche Fahrlässigkeit vor.

Copyright, This document and/or parts of it, where not the sole or unprovoked of the copyright owner, are forbidden without express authorization. Copyright, This document and/or parts of it, where not the sole or unprovoked of the copyright owner, are forbidden without express authorization. Copyright, Ce document et/ou ses annexes peuvent contenir des informations confidentielles et/ou protégées par la loi. Si vous n'êtes pas le destinataire de ce document, vous ne pouvez pas en prendre connaissance, le reproduire, le modifier, le transmettre ou en faire un usage quelconque. Si vous avez reçu ce document par erreur, vous devez en informer immédiatement l'émetteur et le détruire ainsi que toutes ses annexes et copies éventuelles. Les informations contenues ne peuvent en aucun cas engager la responsabilité de ZF Friedrichshafen AG et/ou de ses filiales, sauf en cas de faute grave ou intentionnelle.