SURFACE PROTECT. OBERFL. SCHUTZ	
I	POWDER COATING JED-240-7
II	Zn JED-256-5
III	PHOSPHATIING & OILING JED-371
IV	AL , JED-259
V	RUBBER / PLASTIC
VI	MS

TECHNICAL DATA
TECHNISCHE DATEN

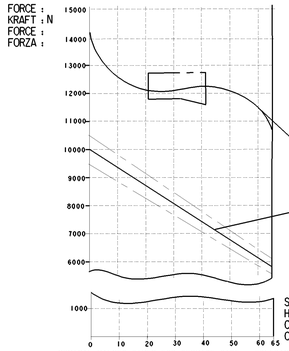

NOMINAL VALUES GIVEN FOR SERVICE SIDE , TOLERANCE BAND AS PER DIN 74060-1
NOMINAL VALUES GIVEN FOR SPRING SIDE , TOLERANCE BAND ±5%

AIR VOLUME OF SERVICE BRAKE PART AT 2/3 OF ITS STORKE :
HUBVOLUMEN DES BETRIEBSBREMSTEILES BEI 2/3 HUB :
VOLUME D'AIR DU DISPOSITIF DU FREIN DE SERVICE A 2/3 DE LA COURSE : ca. 1.050×10^3 cm^3
VOLUME D'ARIA DELLA SEZIONE DI FRENO DI SERVIZIO A 2/3 DELLA CORSA :

AIR VOLUME OF SPRING BRAKE PART :
HUBVOLUMEN DES FEDERSPEICHERS :
VOLUME D'AIR DU DISPOSITIF RESSORT : ca. 1.64×10^3 cm^3
VOLUME D'ARIA DELLA SEZIONE A MOLLA :

OUTPUT FORCE OF SERVICE BRAKE PART AT :
KRAFTABGABE DES BETRIEBSBRAMSTEILES BEI :
EFFORT DE POUSSEE DU DISPOSITIF DU FREIN DE SERVICE SOUS : 6.5 bar
FORZA DI SPINTA DELLA SEZIONE DI FRENO DI SERVIZIO PER :

OUTPUT FORCE OF SPRING BRAKE PART, RELEASE PRESSURE :
KRAFTABGABE DES FEDERSPEICHERS, LOESEDRUCK :
EFFORT DE POUSSEE DU DISPOSITIF RESSORT, PRESSION DE DESSERRAGE : 4.9±0.4 bar
FORZA DI SPINTA DELLA SEZIONE A MOLLA, PRESSIONE DI RILASCIO :

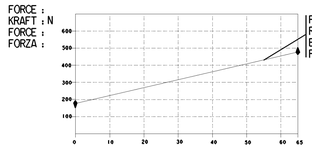

FORCE OF RETURN SPRING OF SERVICE BRAKE PART
RUECKSTELLFEDERKRAFT DES BETRIEBSBREMSTEILES
EFFORT DU RESSORT DE RAPPEL DU DISPOSTIF DU FREIN DE SERVICE
FORZA DELLA MOLLA DI RITORNO DELLA SEZIONE DI FRENO DI SERVIZIO

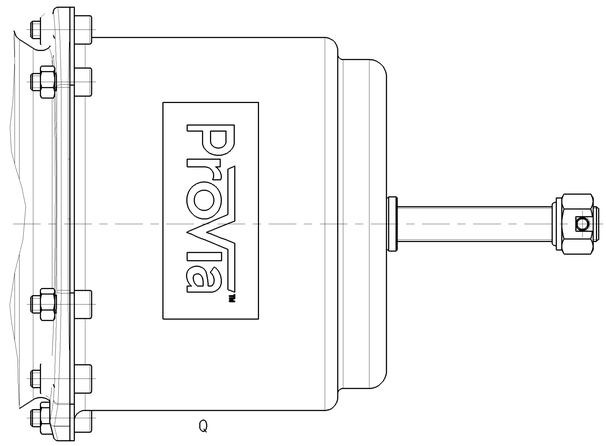

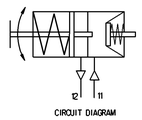

CIRCUIT DIAGRAM

Ø16 H10	+0.07 / 0
15 B14	+0.68 / +0.16

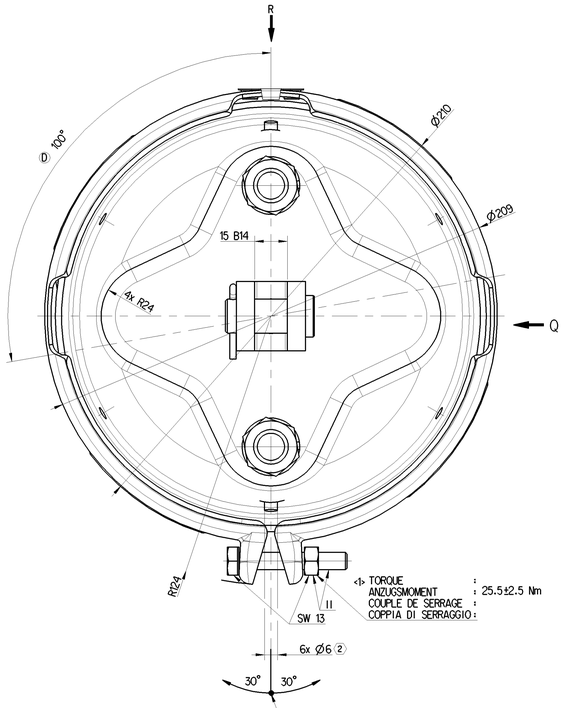

<1> TORQUE :
ANZUGSMOMENT :
COUPLE DE SERRAGE : 25.5±2.5 Nm
COPPIA DI SERRAGGIO :

TO BE INSTALLED WITH LOWER BREATHER HOLE OPEN
IM EINBAUZUSTAND UNTERE ATMUNGSBOHRUNG GEOEFFNET
A MONTER AVEC LE RENIFLARD INFERIEUR OUVERT
INSTALLAZIONE: CON IL FORO DI SFIATO INFERIORE APERTO

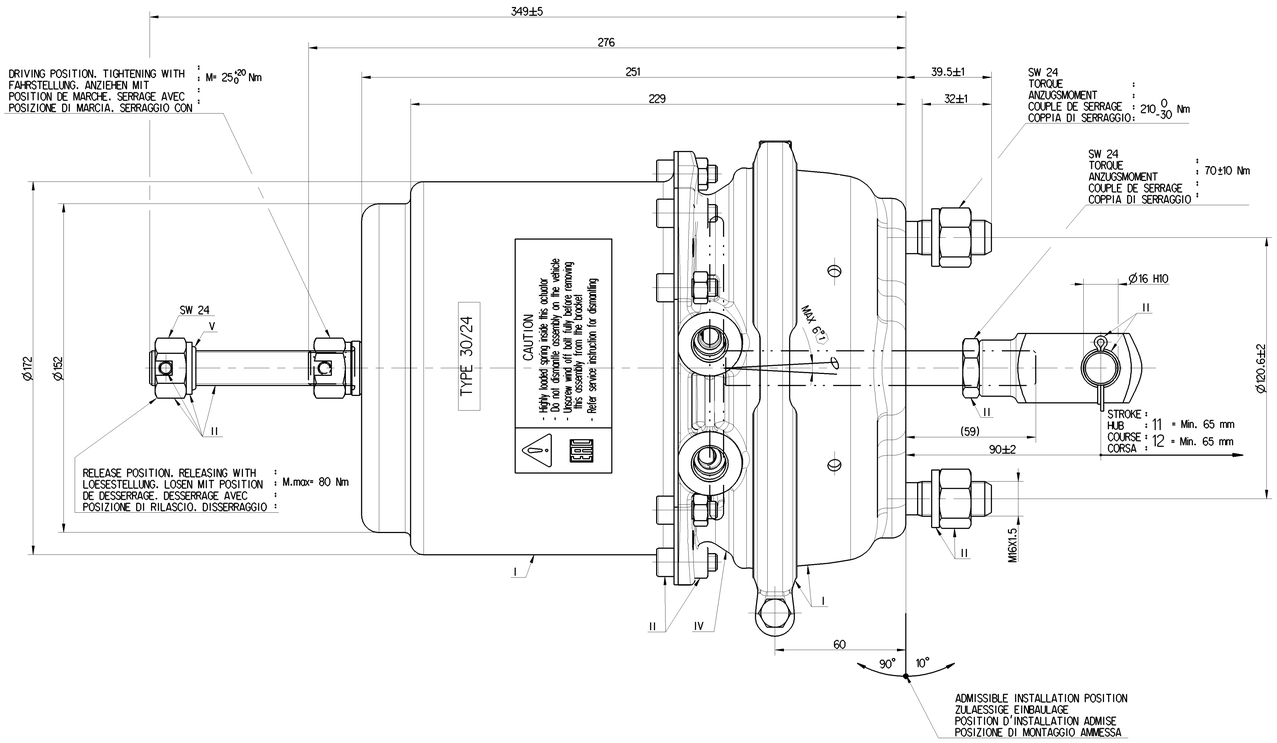

DRIVING POSITION. TIGHTENING WITH :
FAHRSTELLUNG. ANZIEHEN MIT : M= 25^{+20}_{0} Nm
POSITION DE MARCHE. SERRAGE AVEC :
POSIZIONE DI MARCIA. SERRAGGIO CON :

SW 24
TORQUE :
ANZUGSMOMENT :
COUPLE DE SERRAGE : 210^{0}_{-30} Nm
COPPIA DI SERRAGGIO:

SW 24
TORQUE :
ANZUGSMOMENT : 70±10 Nm
COUPLE DE SERRAGE :
COPPIA DI SERRAGGIO :

RELEASE POSITION. RELEASING WITH :
LOESESTELLUNG. LOSEN MIT POSITION : M.max= 80 Nm
DE DESSERRAGE. DESSERRAGE AVEC :
POSIZIONE DI RILASCIO. DISSERRAGGIO :

STROKE :
HUB : 11 = Min. 65 mm
COURSE : 12 = Min. 65 mm
CORSA :

ADMISSIBLE INSTALLATION POSITION
ZULAESSIGE EINBAULAGE
POSITION D'INSTALLATION ADMISE
POSIZIONE DI MONTAGGIO AMMESSA

D

MEDIUM : AIR
MEDIUM : LUFT
FLUIDE : AIR
FLUIDO : ARIA

NOMINAL DIAMETER :
NENNWEITE : MIN Ø8.5
DIAMETRE NOMINAL :
DIAMETRO NOMINALE :

WIDTH ACROSS FLATS
SW SCHLUESSELWEITE
SURPLATS
LARGHEZZA IN CHIAVE

THERMAL RANGE OF APPLICATION :
THERMISCHER ANWENDUNGSBEREICH : -40°C...+80°C
GAMME D'APPLICATION THERMIQUE :
CAMPO TERMICO D'APPLICAZIONE :

PORT : SERVICE BRAKING SYSTEM, WORKING PRESSURE :
ANSCHLUSS : 11 BETRIEBSBREMSANLAGE, BETRIEBSDRUCK : Pe max. = 10 bar
ORIFICE : DISPOSITIF DE FREINAGE DE SERVICE, PRESSION D'UTILISATION :
ORIFIZIO : DISPOSITIVO DI FRENATURA DI SERVIZIO, PRESSIONE DI ESERCIZIO :
(TEMPORARILY :
(KURZZEITIG : Pe max. = 13 bar)
(DE COURTE DUREE :
(BREVE TEMPO SOLO :

PORT : SPRING BRAKE CYLINDER, WORKING PRESSURE :
ANSCHLUSS : 12 FEDERSPEICHERZYLINDER, BETRIEBSDRUCK : Pe max. = 8.5 bar
ORIFICE : CYLINDRE A RESSORT, PRESSION D'UTILISATION :
ORIFIZIO : CILINDRO A MOLLA, PRESSIONE DI ESERCIZIO :
(TEMPORARILY :
(KURZZEITIG : Pe max. = 11 bar)
(DE COURTE DUREE :
(BREVE TEMPO SOLO :

① DEFLECTION :
AUSLENKUNG : max. 6° AT STROKE
DEFLEXION : BEI HUB 0 mm
DEVIAZIONE : A COURSE
A CORSA

② OPEN BREATHER HOLE
OFFEN ATMUNGSBOHRUNG
OUVERT TROU RENIFLEUR
APERTO FORO RESPIRATORE

DELIVERY
ANLIEFERUNG
LIVRAISON
FORNITURA

[X] RELEASE POSITION
LOESESTELLUNG
POSITION DE DESSERRAGE
POSIZIONE DI RILASCIO

[ ] DRIVING POSITION
FAHRTSTELLUNG
POSITION DE MARCHE
POSIZIONE DI MARCIA

UNIT DRAWN WITH AIR APPLIED AT PORT 12
EINHEIT MIT LUFT APPLIED AT PORT GEZEICHNET 12
UNIDADE DESENHADO COM AIR APLICADA NA PORTA 12
UNITA ' DISEGNATA CON ARIA APPLICATO A PORTA 12

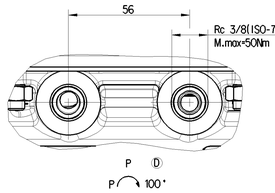

WEEK / YEAR MANUFACTURE
FERTIGUNGSWOCHE/JAHR
SEMAINE/ANNEE DE FABRICATION
SETTIMANA/ANNO DELLA FABRICAZONE

MANUFACTURING PLANT
PRODUKT IONSSTAETTE: JED-225
LIEU DE FABRICATION
LUOGO DI FABRICAZIONE

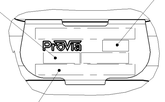

ProVia IDENTIFICATION NUMBER
ProVia TEILE NUMBER
NUMERO D' IDENTIFICATION ProVia
NUMERO D' IDENTIFICAZIONE

<1> SAFETY CHARACTERISTICS
SICHERHEITSMERKMALE
CARACTÉRISTIQUES DE SÉCURITÉ
CARATTERISTICHE DI SICUREZZA (1x)

<2> SIGNIFICANT CHARACTERISTICS
WESENTLICHE MERKMALE
CARACTÉRISTIQUES SIGNIFIANTES
CARATTERISTICHE SIGNIFICATIVE (1x)

General Specification: JED-334-1 , Size ISO 14405 LP					
Further Technical Data: PRO 491 001 0					
Doc. Code: C35	Sheet: 1	To: 4			
General Tolerances JED-261					
Class 1)	Range of Nominal Dimensions (in mm) ± 50	> 50 ± 180	> 180 ± 400	> 400 ± 1000	
Fine	0.5	1.0	1.5	2.0	
Medium X	1.0	2.0	3.0	4.0	±3°
Coarse	2.0	3.5	5.0	6.5	
Tapped Holes acc. ISO -7-1					
1) Tolerance Cross Applied Crossmarked					

Copyright WABCO®

ProVia

Date	Drawn	Signature
2017-10-12	Nagendran	
2017-10-16	Checked: Aswinkumar	
	Approved: K P NAGARAJAN	

SPRING BRAKE ACTUATOR CAM
30/24-65mm

Mass	Scale	Material No.	Date of first issue: 2015-05-29
11.020 kg	1:1 (1x2x2:1)	PRO 492 002 0	Doc.Code: 005 Language: ML Sheet: 1/1
Size: A 0	CAD System: CREO	ECN No.: 174088 Revision: 4 D Techn. Resp.: 5380_AM	Replaced for: -

100mm

Tale documento, la riproduzione e/o copia, la divulgazione a terzi o l'utilizzo di quanto in esso riportato, se ed in quanto non espressamente autorizzati, sono vietati. Qualsiasi violazione comporta l'obbligo al risarcimento dei danni. Questo documento è proprietà esclusiva WABCO. Non può essere ceduto a qualsiasi titolo a terzi o copiato o reso noto ad altri senza il nostro consenso scritto. Questo documento è proprietà esclusiva WABCO. Non può essere ceduto a qualsiasi titolo a terzi o copiato o reso noto ad altri senza il nostro consenso scritto.
This document is the property of WABCO. It may not be sold, reproduced or disclosed to others and the use of unauthorized or the copies thereof are forbidden without express authorization. Offenders will be held liable for the payment of damages. All rights are reserved in the event of the granting of a patent or the registration of a utility model or design.
Ce document est la propriété exclusive de WABCO. Il ne peut ni être cédé à quelque titre que ce soit, ni reproduit ou communiqué à des tiers sans notre consentement écrit. Ce document est la propriété exclusive de WABCO. Il ne peut ni être cédé à quelque titre que ce soit, ni reproduit ou communiqué à des tiers sans notre consentement écrit.